令和５年度　長野県高等学校総合体育大会　卓球競技
南信大会　要項

主催:南信高等学校体育連盟　長野県高等学校体育連盟　長野県教育委員会
主管:南信高等学校体育連盟卓球専門部　長野県高等学校体育連盟卓球専門部

■　会場

エレコムロジテックアリーナ

■　大会日程

5 月 12 日（金）

7：30　～	会場準備
8：15　～	練習開始
8：30　～　8：55	監督会議（体育館会議室）
9：00　～　9：20	開会式（選手はプログラムを持ってフロアに整列）
9：30　～ 17：00	**競技（ダブルス，学校対抗）**

※学校対抗はタイムテーブル，放送の指示に従い行動して下さい。

5 月 13 日（土）

7：30　～	開館
7：45　～	練習開始
8：50　～	連絡
9：15　～	**競技（ダブルス，シングルス）**
17：00	閉会式

※シングルスでは，ベスト 16 に 1 校で 8 名を越えた場合代表決定戦を行います。

■　大会役員

大会長	埋橋　　浩（伊那北高等学校長）
会場長	平沢　　一（上伊那農業高等学校長）
競技委員長	津田　竜宏（上伊那農業）
競技副委員長	今村　公彦（岡谷南）
審判長	若林　　潤（岡谷工業）
進行委員長	福澤　拓也（駒ケ根工業）
進行副委員長	山本　正和（諏訪清陵）
進行委員	林恭平（高遠），御子柴久雄（岡谷工業），佐藤寿々香（赤穂） ※進行委員以外の先生方も，進行の補助をお願いいたします。
会場委員長	清水　鴻佑（伊那西）
記録委員長	丸山　陽央（伊那北）
救護	木下　美智（伊那西）
補助員	上伊那農業高校，伊那北高校，伊那西高校，伊那弥生ヶ丘高校 駒ケ根工業高校，赤穂高校

■　式次第

【開会式】

①　開会宣言	競技委員長　津田　竜宏
②　優勝杯返還	前回優勝校・優勝者 ・団体　　男子：飯田風越高校，女子：伊那西高校 ・ダブルス　男子：伊藤・折山（飯田），女子：田中・小原（伊那西） ・シングルス　上田　達也（伊那北），篠澤　麻朝（伊那弥生ケ丘）
③　会長挨拶	大会会場長　平沢　　一
④　競技上の注意	審判長　若林　　潤
⑤　進行上の連絡	進行委員長　福澤　拓也
⑥　諸注意	会場委員長　清水　鴻佑
⑦　選手宣誓	選手代表　伊那北高校　　保坂　勇吾選手
⑧　諸連絡	

【閉会式】

①　成績発表	審判長　若林　　潤
②　表彰	大会会場長　平沢　　一
③　閉会宣言	競技委員長　津田　竜宏

■ 競技方法

・学校対抗は，
　①シングルス ②シングルス ③ダブルス ④シングルス ⑤シングルス
の 4 単 1 複の 3 点先取制。ただし，1 番と 2 番で 3 番のダブルスを組むことはできない。
・使用球は，ニッタク プラスチックボールを使用する。
・全種目 5 ゲームスマッチで行う。
・現行の日本卓球ルールによる。但し，タイムアウト制はなしで，チェンジエンドを行う。
・監督は，役職者証をつけてベンチにお入り下さい。（1 日目の受付時に配布します）

※ 団体戦のメンバー変更は，監督会議開始時までに選手名を会議室のホワイトボードに記入した場合，変更を認めることとします。ただし，認知書に書かれている範囲内での変更のみに限ります。

■ その他（連絡事項，注意事項）

① **観客の有無については，5月8日以降に南信高体連卓球専門部 HP で連絡します。**

② **オーダー提出 ・・・** 指定の用紙 1 枚に記入し，コート整列時に審判員に渡して下さい。

③ **審判コート割り**:

【1 日目】
ダブルスの審判は，以下の審判割でお願いします。以降は敗者審判ですが，男子ダブルス 5 回戦と女子ダブルスの 4 回戦，県代表決定戦は各学校から審判員を連れて台に入ってください。
学校対抗は，対戦校より 1 名ずつ審判を出して下さい。（選手以外の帯同審判員を 1 名認めます）

【2 日目】
ダブルスとシングルスの最初の試合は，以下の審判割りでお願いします。
以降は敗者審判制で行います。

1 富士見，2 東海，3 と 4 清陵，5 二葉，6 向陽，7 と 8 岡南，9 と 10 岡工，11 辰野，12 と 13 と 14 上農，15 と 16 伊那北，17 と 18 と 19 弥生，20 と 21 高遠，22 と 23 伊那西，24 と 25 赤穂，26 駒工，27 と 28 と 29 飯田，30 と 31 飯女，32OIDE，33 と 34 下農，35 阿智，36 阿南

④ **ベンチアドバイザーについては，当該校の監督・登録された外部指導者・登録された選手 1 名とします。**

⑤ **練習コート割りについては、プログラム内の**練習コート割を参照してください。

⑥ **県大会推薦数** 学校対抗 ： 男女各 8 チーム， ダブルス ： 男女各 12 組
シングルス ： 男女各 16 名（1 校 8 名以内）
（参加料：1 人 1000 円，申し込みは 2 日目に担当（山本）へお願いします）
県大会日程 ： 6月2日（金）～6月4日（日） 岡谷市民総合体育館

⑦ **日本卓球協会への登録（ゼッケン登録）について**
・1 日目の受付時に「令和 5 年度日本卓球協会会員登録料入金明細書」を 1 部提出して下さい。
・今年度の登録が済んでいない場合，追加手続きをお願いします。
・余ったゼッケンがある場合は返却してください。

⑧ **ユニフォームについて**
〔南信大会〕
統一されたユニフォームを用意することが困難な場合は，専門委員長に監督会議前に申告してください。監督会議で委員長より報告を行い，統一のものでなくても着用を認めます。
〔県大会〕
統一されたユニフォームを着用してください。
対戦チームと異なる色のものでなくてはならないので，出来るだけ 2 着以上揃えて下さい。
〔ゼッケンについて〕
本大会については、昨年度以前のゼッケンの使用を認めます。ただし、県大会以降の大会については、2023 年度のものを着用してください。

⑨ **ラバーの破損について**
周辺部分の破損（周辺部より 1cm 程度の範囲）については，プレーに支障がないと判断できれば使用を認めますが，審判長の判断を仰いでください。北信越大会および全国大会は正規の対応をします。

⑩ **会場内・および会場周辺にて，携帯電話（スマートフォン等）によるゲームの使用を禁止します。**

■　令和5年5月12日　総体南信　男女ダブルス・学校対抗　タイムテーブル（MT：男子学校対抗、WT：女子学校対抗、MD：男子ダブルス、WD：女子ダブルス）

	開始時間	9:30	9:55	10:20	10:45	11:10	11:45	13:00	14:15	15:30	開始時間
ロジテックアリーナ	1コート	MD1−1	MD2回戦～MD3回戦				MT2−1				1コート
	2コート	MD1−2			MD4−1	MD5−1					2コート
	3コート	MD1−3					MT2−2	MT3−1	MT順位決定戦	MT順位決定戦	3コート
	4コート	MD1−4			MD4−2	MD5−2					4コート
	5コート	MD1−5					MT2−3	MT3−2	MT順位決定戦	MT順位決定戦	5コート
	6コート	MD1−6			MD4−3	MD5−3					6コート
	7コート	MD1−7					MT2−4				7コート
	8コート	MD2−2			MD4−4	MD5−4					8コート
	9コート	MD2−3			MT1−1		MT2−5		MT4−1	MT3位決定戦	9コート
	10コート	MD2−4									10コート
	11コート	MD2−5			MT1−2		MT2−6	MT3−3	MT4−2	MT5−1	11コート
	12コート	MD2−6									12コート
	13コート	MD2−7			MT1−3		MT2−7	MT3−4	WT3−1	WT4−1	13コート
	14コート	MD2−8									14コート
	15コート	MD2−10			MT1−4		MT2−8		WT3−2	WT3位決定戦	15コート
	16コート	MD2−11									16コート
	17コート	MD2−12					WT1−1	WT2−1			17コート
	18コート	MD2−13			MD4−5	MD決定戦1					18コート
	19コート	MD2−14					WT1−2	WT2−2	WT順位決定戦	WT順位決定戦	19コート
	20コート	MD2−15			MD4−6	MD決定戦2					20コート
	21コート	MD2−18					WT1−3	WT2−3	WT順位決定戦	WT順位決定戦	21コート
	22コート	MD2−19			MD4−7	MD決定戦3					22コート
	23コート	MD2−20						WT2−4			23コート
	24コート	MD2−21			MD4−8	MD決定戦4					24コート
エレコムアリーナ	25コート	WD1−1	WD2回戦～WD3回戦								25コート
	26コート	WD1−2				WD決定戦1					26コート
	27コート	WD1−3				WD決定戦2	WT1−4				27コート
	28コート	WD1−4				WD決定戦3					28コート
	29コート	WD1−5				WD決定戦4					29コート
	30コート	WD1−6									30コート
	31コート	WD1−7									31コート
	32コート	WD1−8				WD4−1					32コート
	33コート	WD1−9				WD4−2	WT1−5				33コート
	34コート	WD1−10				WD4−3					34コート
	35コート	WD2−2				WD4−4					35コート
	36コート	WD2−6									36コート

■　令和5年5月13日　総体南信　男女シングルス・ダブルス　タイムテーブル（MD：男子ダブルス、WD：女子ダブルス、MS：男子シングルス、WS：女子シングルス）

	開始時間	9:15	9:40	10:05	10:30	10:55	11:20	11:45	12:10	12:35	13:00	13:25	13:50	14:15	14:40	15:05	15:30	15:55	開始時間
ロジテックアリーナ	１コート	MS1－1																	１コート
	２コート	MS1－2																	２コート
	３コート	MS1－3																	３コート
	４コート	MS1－4																	４コート
	５コート	MS1－5																	５コート
	６コート	MS1－6																	６コート
	７コート	MS1－7																	７コート
	８コート	MS1－8																	８コート
	９コート	MD6－1														MS6－1	MS7－1		９コート
	１０コート	MS1－9																	１０コート
	１１コート	MD6－2	MD7－1													MS6－2	MS7－2	MS8－1	１１コート
	１２コート	MS1－10																	１２コート
	１３コート	WD5－1	WD6－1													MS6－3	WS6－1	WS7－1	１３コート
	１４コート	MS1－11																	１４コート
	１５コート	WD5－2														MS6－4	WS6－2		１５コート
	１６コート	MS1－12																	１６コート
	１７コート	MS1－13														WS5－1			１７コート
	１８コート	MS1－14																	１８コート
	１９コート	MS1－15														WS5－2			１９コート
	２０コート	MS1－16																	２０コート
	２１コート	MS1－17														WS5－3			２１コート
	２２コート	MS1－18																	２２コート
	２３コート	MS1－19														WS5－4			２３コート
	２４コート	MS1－20																	２４コート

MS1回戦～MS5回戦

WS1回戦～WS4回戦

※MS1回戦　→WS1回戦　→　MS2回戦　→　WS2回戦　・・・の順に行います

※進行状況によって、エレコムアリーナを使用します（午後のみ）。

■　令和5年5月12日　総体南信1日目　練習コート割

	開始時間	8:15～8:35	8:35～8:55
ロジテックアリーナ	１コート	東海大諏訪	東海大諏訪
	２コート	富士見	富士見
	３コート	富士見	茅野
	４コート	諏訪清陵	諏訪清陵
	５コート	諏訪清陵	高遠
	６コート	諏訪清陵	高遠
	７コート	諏訪清陵	高遠
	８コート	諏訪二葉	赤穂
	９コート	諏訪二葉	赤穂
	１０コート	諏訪二葉	赤穂
	１１コート	岡谷南	岡谷南
	１２コート	岡谷南	岡谷南
	１３コート	岡谷南	飯田
	１４コート	飯田	飯田
	１５コート	飯田	飯田
	１６コート	下諏訪向陽	下諏訪向陽
	１７コート	岡谷工業	岡谷工業
	１８コート	岡谷工業	下伊那農業
	１９コート	辰野	下伊那農業
	２０コート	辰野	辰野
	２１コート	上伊那農業	上伊那農業
	２２コート	上伊那農業	上伊那農業
	２３コート	伊那北	伊那北
	２４コート	伊那北	伊那北
エレコムアリーナ	２５コート	飯田風越	駒ケ根工業
	２６コート	飯田風越	飯田風越
	２７コート	飯田風越	飯田女子
	２８コート	飯田女子	飯田女子
	２９コート	伊那弥生ケ丘	伊那弥生ケ丘
	３０コート	伊那弥生ケ丘	伊那弥生ケ丘
	３１コート	伊那弥生ケ丘	阿智
	３２コート	伊那西	阿智
	３３コート	伊那西	伊那西
	３４コート	駒ケ根工業	駒ケ根工業
	３５コート	飯田OIDE長姫	阿南
	３６コート	飯田OIDE長姫	阿南

※練習は指定の時間・コートで行ってください。
　指定されていない台(空き台)では練習を行わないでください。
　1台を最大4名で使用してください。
　あらかじめ、チームで練習相手・練習コートを決めておいてください。

■　令和5年5月13日　総体南信2日目　練習コート割

	開始時間	7:45～8:00	8:00～8:15	8:15～8:30	8:30～8:45
ロジテックアリーナ	１コート	辰野	辰野	飯田風越	飯田風越
	２コート	上伊那農業	上伊那農業	飯田風越	岡谷南
	３コート	上伊那農業	高遠	飯田風越	岡谷南
	４コート	上伊那農業	高遠	飯田風越	岡谷南
	５コート	上伊那農業	高遠	飯田風越	岡谷南
	６コート	上伊那農業	高遠	飯田OIDE長姫	飯田OIDE長姫
	７コート	上伊那農業	赤穂	飯田OIDE長姫	岡谷工業
	８コート	伊那北	赤穂	岡谷工業	岡谷工業
	９コート	伊那北	赤穂	赤穂	岡谷工業
	１０コート	伊那北	茅野	富士見	富士見
	１１コート	伊那北	駒ケ根工業	富士見	諏訪二葉
	１２コート	伊那北	駒ケ根工業	駒ケ根工業	諏訪二葉
	１３コート	飯田	飯田	東海大諏訪	東海大諏訪
	１４コート	飯田	飯田	阿南	阿南
	１５コート	伊那弥生ケ丘	飯田	諏訪清陵	諏訪清陵
	１６コート	伊那弥生ケ丘	飯田	諏訪清陵	諏訪清陵
	１７コート	伊那弥生ケ丘	飯田	諏訪清陵	諏訪清陵
	１８コート	伊那弥生ケ丘	飯田	下伊那農業	諏訪二葉
	１９コート	伊那弥生ケ丘	飯田女子	下伊那農業	下伊那農業
	２０コート	伊那弥生ケ丘	飯田女子	下伊那農業	下伊那農業
	２１コート	伊那弥生ケ丘	飯田女子	阿智	下伊那農業／阿智
	２２コート	伊那西	飯田女子	阿智	下諏訪向陽
	２３コート	伊那西	飯田女子	飯田女子	下諏訪向陽
	２４コート	伊那西	伊那西	下諏訪向陽	下諏訪向陽

※練習は指定の時間・コートで行ってください。
指定されていない台(空き台)では練習を行わないでください。
1台を最大4名で使用してください。
あらかじめ、チームで練習相手・練習コートを決めておいてください。

■　男子学校対抗

2023　総合体育大会南信大会

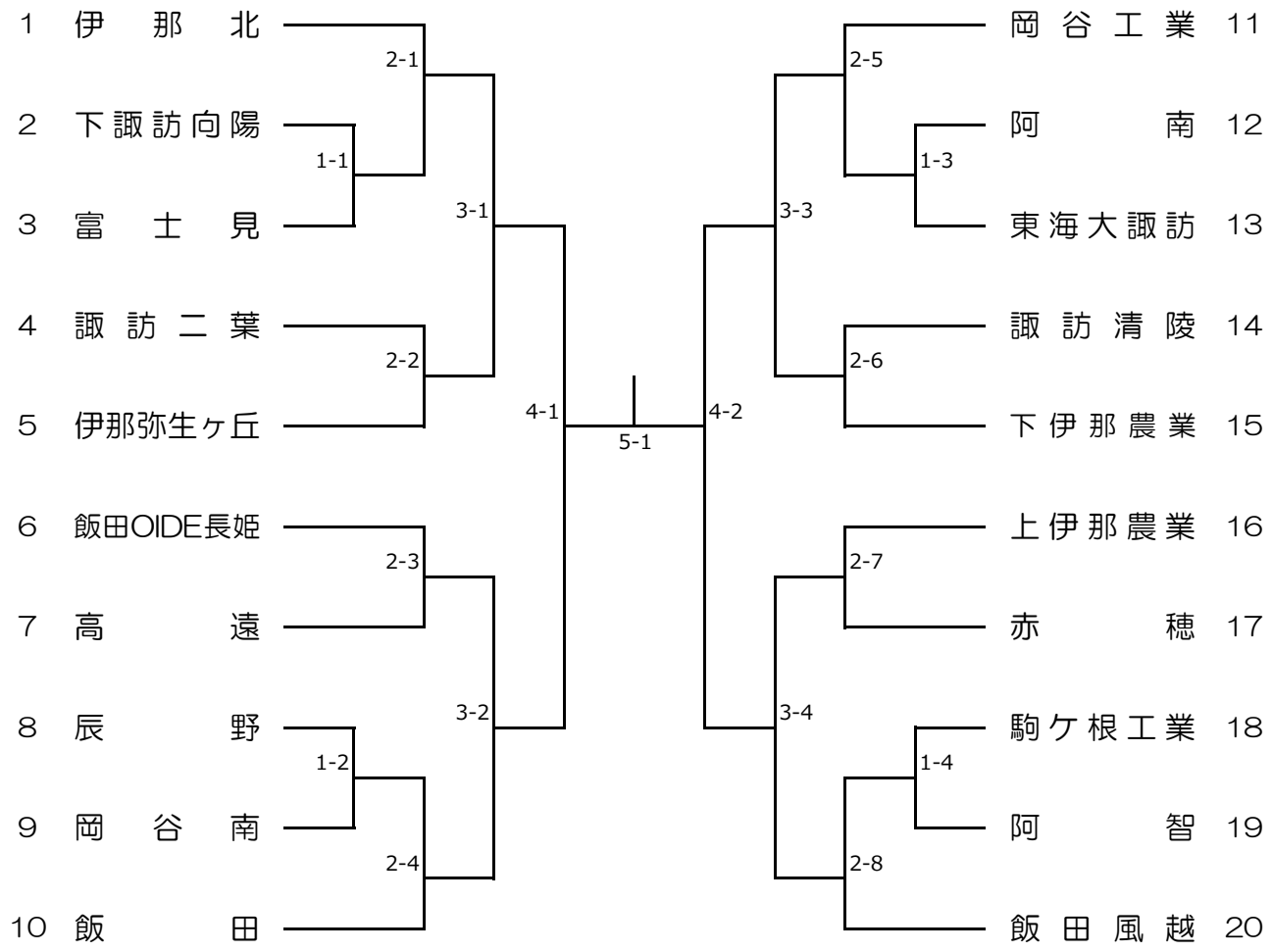

■　女子学校対抗

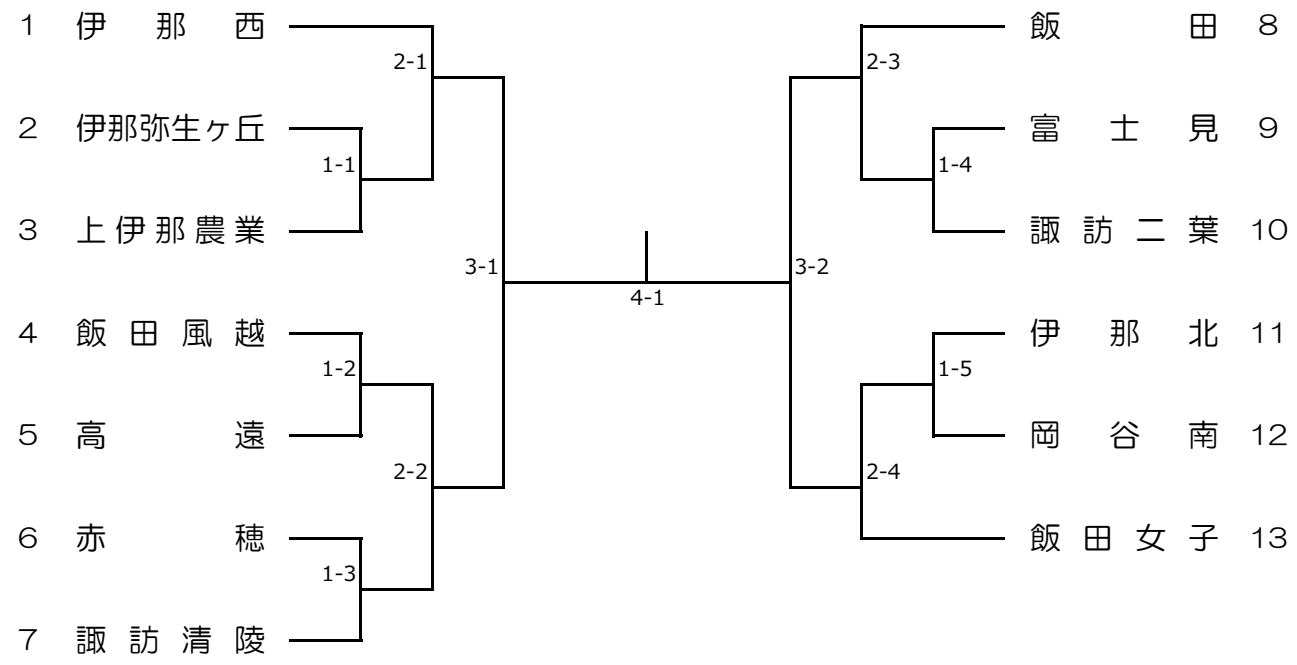

■　男子ダブルス

2023　総合体育大会南信大会

1	上田　達也③ 脇田　博隆①	（伊那北）
2	五味　優③ 池谷　航惺②	（東海諏訪）
3	伊藤　陽道③ 小林　史季③	（高遠）
4	阿部　飛元② 宮坂　勇輝③	（下諏訪向陽）
5	坪木　悠真② 萩村　成②	（駒ヶ根工業）
6	松本　晃汰③ 上田　陽大③	（伊那弥生ヶ丘）
7	原　虹輔② 福与　一磨①	（阿南）
8	金田一広希② 代田　涼②	（飯田風越）
9	増田　啓太③ 田中　朔斗③	（飯田OIDE長姫）
10	今井　亮太③ 木村　優心③	（諏訪清陵）
11	敦賀　煌志③ 西村　伊夢③	（赤穂）
12	松田　龍汰① 藤田　晶大①	（岡谷南）
13	宮本　旬② 渡邊　成柊②	（岡谷工業）
14	成澤　亮汰③ 常盤　康介③	（飯田）
15	小林　悠斗② 古田　侑聖②	（阿智）
16	氣賀澤　陸③ 櫻井　康太③	（上伊那農業）
17	井坪　蓮② 松沢夢羽空②	（下伊那農業）
18	岡　翔真③ 田中　空②	（上伊那農業）
19	城取悠之介③ 保坂　勇吾③	（伊那北）
20	浅原　巧明② 中村　遥②	（諏訪清陵）
21	野澤　結芽③ 寺平　明斗③	（辰野）
22	佐野　空樹③ 田中　紀行③	（岡谷南）
23	鵜飼にらい③ 芝﨑　翔悟③	（諏訪二葉）
24	矢澤　翔太③ 中谷　玲也③	（下諏訪向陽）
25	佐藤　和輝② 池上　夢希②	（高遠）
26	中田　大地③ 濵田　悠斗③	（飯田）
27	渡邉　光星③ 丸山　魁來②	（岡谷工業）
28	織井　元喜③ 飯島　幸生③	（伊那弥生ヶ丘）
29	宮崎　裕敏② 髙坂　海凪②	（下伊那農業）
30	吉澤　皓③ 今村　優光③	（赤穂）
31	松井　綾汰② 水野　翔太②	（富士見）
32	小川　綾斗③ 垣内　颯太③	（東海諏訪）
33	水町　蓮② 小嶋　孝祐①	（駒ヶ根工業）
34	竹村　竜星③ 丸山　心誓①	（飯田OIDE長姫）
35	昼神　海③ 木下　雷斗②	（飯田風越）
36	久保田悠介③ 小池　真央③	（飯田風越）
37	宮澤　真成② 藤森　翼③	（岡谷南）
38	伊藤　篤貴③ 大住　洋斗②	（赤穂）
39	原　優和③ 五味　優翔②	（諏訪二葉）
40	廣田　健人① 牧内　美紘①	（阿南）
41	北原　蒼悟① 下田　出①	（岡谷工業）
42	永井　暁斗② 原田　晃徳③	（下諏訪向陽）
43	池田　菖③ 小木曽優弥③	（下伊那農業）
44	北城　正登③ 玉井　颯真③	（飯田）
45	木下　裕也③ 藏原　朋生③	（飯田OIDE長姫）
46	中原　流七③ 久保田聖司③	（高遠）
47	堀内　奏汰② 米山　陸人②	（駒ヶ根工業）
48	小出島　駿③ 谷澤　聖丸②	（上伊那農業）
49	髙橋樹貴亜② 岩井　駿悟②	（伊那北）
50	五位渕大門③ 宮澤　翔輝③	（阿智）
51	矢野　煌大① 栗林　奏太①	（辰野）
52	伊藤　海璃② 片倉　康介②	（諏訪清陵）
53	飯島　宗士③ 中山　瑠唯②	（伊那弥生ヶ丘）
54	北原　琉暉① 小林　瑞季②	（高遠）
55	米山　拓海③ 油井　颯大③	（伊那弥生ヶ丘）
56	宮井要太琉② 嘉山　リキ②	（下伊那農業）
57	古林　蒼空② 安西　大地②	（岡谷南）
58	小松　優太③ 山岸洸太郎③	（辰野）
59	牛山　凛世② 黒田　瑛太②	（東海諏訪）
60	水嶋　暁② 小澤　琉偉①	（駒ヶ根工業）
61	加藤　遥斗③ 松村　祥汰③	（飯田OIDE長姫）
62	笹原　佑介③ 木下　賢陸③	（飯田）
63	黒河内優真③ 栗原　大和③	（赤穂）
64	伊藤　彰吾② 金子　征司②	（諏訪清陵）
65	小沢　佳② 後藤　快志②	（上伊那農業）
66	浦野　祥太③ 宮坂　佳汰①	（伊那北）
67	松崎　亮吾③ 小笠原颯汰③	（茅野）
68	小澤　泰地② 佐々木健太②	（阿智）
69	松下　陸人① 伊藤　翔琉①	（飯田風越）
70	堀向キアヌ③ 大西　真生①	（下諏訪向陽）
71	逢沢　岳裕③ 大槻　誉③	（岡谷工業）

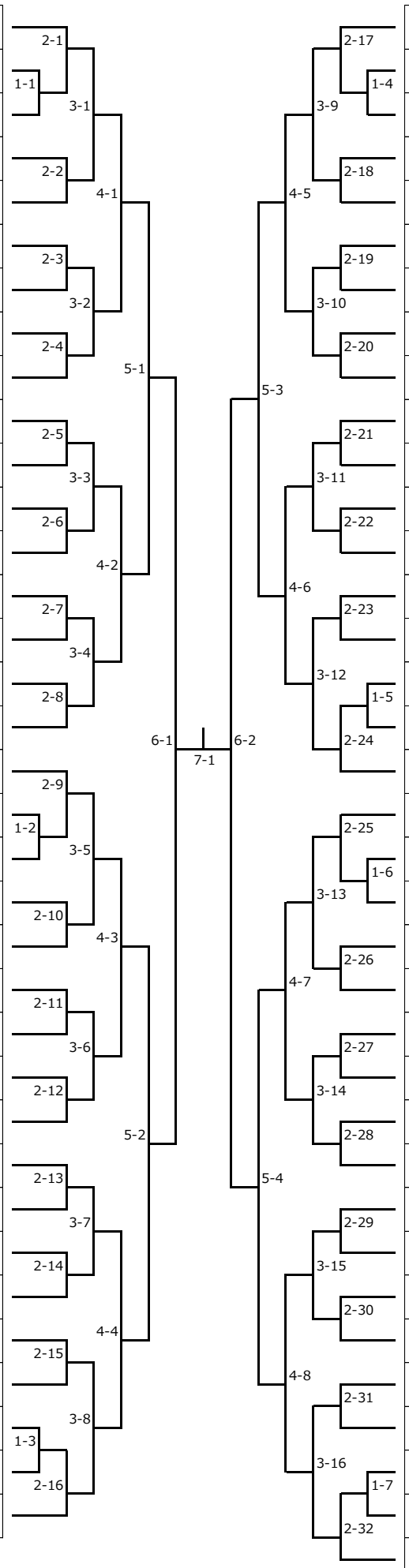

■　女子ダブルス

2023　総合体育大会南信大会

1	内山　優利③ 吉沢　舞帆③	（飯田女子）
2	伊藤　菜緒② 那須　愛菜①	（高　遠）
3	宮坂紗和子② 藤森　美遊①	（諏訪二葉）
4	本江　希③ 佐伯　美雨②	（富士見）
5	伊藤　瑞希② 柴田　笑花②	（飯田風越）
6	赤羽さくら③ 清水梨帆花③	（伊那西）
7	大田萌々音② 飯島　愛実①	（伊那弥生ヶ丘）
8	岡田　奈々③ 守屋　七海②	（岡谷南）
9	飯島奈々香① 馬場　董①	（伊那北）
10	大澤妃美子② 伊藤　陽菜①	（飯田）
11	名取　真菜③ 熊谷　凪紗②	（諏訪清陵）
12	関島あずみ③ 川島　瑠美③	（飯田女子）
13	桒原　彩奈③ 松尾　莉奈①	（赤　穂）
14	小田切綾音③ 吉原　果穂③	（諏訪二葉）
15	坂巻　そら② 新井　葉月②	（阿　南）
16	上村　茜音③ 浅見　梓②	（伊那北）
17	藤本　彩花① 村上　里菜①	（伊那西）
18	宮﨑　萌琉③ 福地　碧音③	（上伊那農業）
19	岩本　実玖② 河西さゆり②	（諏訪清陵）
17	宮本　祥花① 平林　由衣①	（伊那弥生ヶ丘）
18	伊藤　優羽③ 橋本　桜③	（飯田）

19	小原瑚乃真③ 井上　結葵③	（伊那西）
20	小椋　みわ③ 橋爪あかり③	（上伊那農業）
21	徳永　京香③ 徳永　涼香①	（富士見）
22	内海　朋華③ 玉城美依奈③	（辰　野）
23	小嶋　美代③ 後藤　麻央③	（飯　田）
24	前澤　梢② 木下　愛里②	（飯田女子）
25	片桐　彩乃② 馬場田愛音③	（赤　穂）
26	朝比奈咲希③ 丸茂優理奈③	（諏訪清陵）
27	磯畑　瑞希① 磯畑　亜希①	（伊那弥生ヶ丘）
28	藤原なつひ② 平岩美来乃①	（伊那北）
29	倉田　優菜② 伊東　花恋②	（伊那弥生ヶ丘）
30	井之上礼美① 五味　桜咲①	（諏訪清陵）
31	竹越　摩緒③ 河上　桃花②	（伊那西）
32	上久保美依② 橋爪優月那①	（高　遠）
33	西川　加菜① 小池　陽莉①	（飯　田）
34	五味　暖歌② 水谷　日咲②	（諏訪二葉）
35	石原　世奈③ 筒井　真季③	（飯田風越）
36	細田　実希③ 皆川　莉紗③	（上伊那農業）
37	三浦　碧花② 小林　芽生②	（伊那北）
38	佐保田百佳② 草間　咲来①	（岡谷南）
39	久保田千尋① 木下　心愛①	（飯田女子）

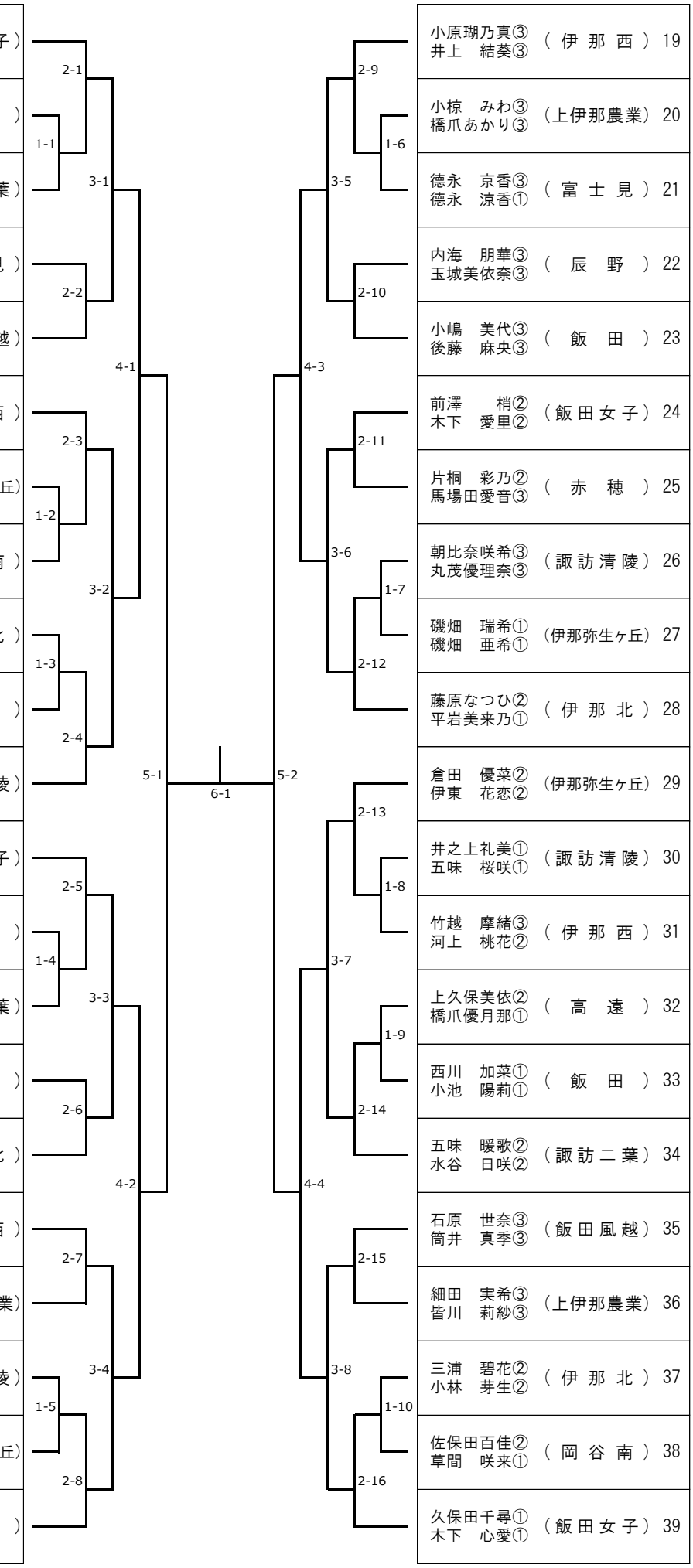

■　男子シングルス（1）

2023　総合体育大会南信大会

1 上田　達也③（伊那北）
2 松平　拓斗①（飯田）
3 武井　尚哉①（岡谷工業）
4 水野　翔太②（富士見）
5 松本　柊哉①（諏訪清陵）
6 小澤巧太郎①（飯田風越）
7 髙坂　海凪②（下伊那農業）
8 岡　翔真③（上伊那農業）
9 安西　大地②（岡谷南）
10 中島　虎春①（下伊那農業）
11 中村　憲伸①（伊那弥生ヶ丘）
12 佐藤　和輝②（高遠）
13 矢野　煌大①（辰野）
14 秦　琉希①（下諏訪向陽）
15 増田　啓太③（飯田OIDE長姫）
16 今井　亮太③（諏訪清陵）
17 福与　一磨①（阿南）
18 米山　拓海③（伊那弥生ヶ丘）
19 五味　優③（東海諏訪）
20 原田　晃徳③（下諏訪向陽）
21 重盛　修佑②（上伊那農業）
22 佐々木健太②（阿智）
23 佐野　空樹③（岡谷南）
24 米山　陸人②（駒ヶ根工業）
25 保坂　勇吾③（伊那北）
26 宮崎　裕敏②（下伊那農業）
27 宮坂　大翔③（岡谷工業）
28 伊藤　篤貴③（赤穂）
29 中田　大地③（飯田）
30 久保田悠介③（飯田風越）
31 中島　健太②（上伊那農業）
32 熊谷　虎哲②（下伊那農業）
33 北條　喜斗②（伊那弥生ヶ丘）
34 髙橋　悠利①（赤穂）
35 三村　和輝②（岡谷南）
36 伊藤　彰吾②（諏訪清陵）
37 成澤　亮汰③（飯田）
38 稲福ひでき②（駒ヶ根工業）
39 古田　侑聖②（阿智）
40 野澤　結芽③（辰野）
41 中谷　玲也③（下諏訪向陽）
42 久保田聖司③（高遠）
43 北原　蒼悟①（岡谷工業）
44 平澤　宗大②（飯田）
45 下田　出①（岡谷工業）
46 大西　真生①（下諏訪向陽）
47 小林　瑞季②（高遠）
48 大久保燿斗③（赤穂）
49 岡澤健太郎①（諏訪清陵）
50 鵜飼にらい③（諏訪二葉）
51 竹村　竜星③（飯田OIDE長姫）
52 中石　日向①（東海諏訪）
53 宮井要太琉②（下伊那農業）
54 氣賀澤　陸③（上伊那農業）
55 伊藤　翔琉①（飯田風越）
56 中村　駿利②（伊那北）
57 飯島　宗士③（伊那弥生ヶ丘）

1-1 1-2 1-3 1-4 1-5 1-6 1-7 1-8 1-9 1-10 1-11 1-12 1-13 1-14 1-15 1-16 1-17 1-18 1-19 1-20 1-21 1-22 1-23 1-24 1-25

2-1 2-2 2-3 2-4 2-5 2-6 2-7 2-8 2-9 2-10 2-11 2-12 2-13 2-14 2-15 2-16

3-1 3-2 3-3 3-4 3-5 3-6 3-7 3-8

4-1 4-2 4-3 4-4

5-1 5-2

6-1 6-2

7-1

5-3 5-4

4-5 4-6 4-7 4-8

3-9 3-10 3-11 3-12 3-13 3-14 3-15 3-16

2-17 2-18 2-19 2-20 2-21 2-22 2-23 2-24 2-25 2-26 2-27 2-28 2-29 2-30 2-31 2-32

1-26 1-27 1-28 1-29 1-30 1-31 1-32 1-33 1-34 1-35 1-36 1-37 1-38 1-39 1-40 1-41 1-42 1-43 1-44 1-45 1-46 1-47 1-48 1-49

58 小池　真央③（飯田風越）
59 髙本亜弓夢③（下伊那農業）
60 唐木　知音②（高遠）
61 永井　暁斗②（下諏訪向陽）
62 筒井　暁斗①（阿智）
63 中嶋　凛①（飯田）
64 藏原　朋生③（飯田OIDE長姫）
65 小出島　駿③（上伊那農業）
66 熊澤　礼①（駒ヶ根工業）
67 五味　優翔②（諏訪二葉）
68 濵田　悠斗③（飯田）
69 藤田　晶大①（岡谷南）
70 柚原　伍翔①（岡谷工業）
71 黒河内優真③（赤穂）
72 北城　正登③（飯田）
73 松村　祥汰③（飯田OIDE長姫）
74 井上　拓弥②（下伊那農業）
75 松田　龍汰①（岡谷南）
76 垣内　颯太③（東海諏訪）
77 相澤　友吏①（岡谷工業）
78 山岸洸太郎③（辰野）
79 池田　菖③（下伊那農業）
80 入野　力哉①（下諏訪向陽）
81 髙木　透夜②（上伊那農業）
82 城取悠之介③（伊那北）
83 小澤　琉偉①（駒ヶ根工業）
84 片倉　康介②（諏訪清陵）
85 白鳥　颯人①（伊那弥生ヶ丘）
86 松沢夢羽空②（下伊那農業）
87 飯島　幸生③（伊那弥生ヶ丘）
88 宮澤　真成②（岡谷南）
89 金田一広希②（飯田風越）
90 間瀬　湊太②（飯田）
91 藤森　颯海①（富士見）
92 小沢　佳②（上伊那農業）
93 坪木　悠真②（駒ヶ根工業）
94 宮坂　貴惇①（諏訪清陵）
95 中原　流七③（高遠）
96 宮澤　翔輝③（阿智）
97 登内　映磨③（上伊那農業）
98 栗原　大和③（赤穂）
99 丸山　魁來②（岡谷工業）
100 松本　晃汰③（伊那弥生ヶ丘）
101 両角　奎汰②（茅野）
102 原　虹輔②（阿南）
103 古林　蒼空②（岡谷南）
104 黒田　瑛太②（東海諏訪）
105 熊谷　琉生①（下伊那農業）
106 髙橋樹貴亜②（伊那北）
107 大住　洋斗②（赤穂）
108 山﨑　駿①（諏訪清陵）
109 田中　祐磨①（上伊那農業）
110 小澤　泰地②（阿智）
111 小松　琉希①（下諏訪向陽）
112 渋谷　伊吹①（飯田OIDE長姫）
113 菅原　蒼樹③（飯田）

■　男子シングルス（2）

2023　総合体育大会南信大会

114 田中　空②（上伊那農業）
115 甕　圭汰①（諏訪清陵）
116 岡　亜翔夢①（伊那弥生ヶ丘）
117 田中　紀行③（岡谷南）
118 藤本　幸輝①（下諏訪向陽）
119 横田　涼平①（飯田）
120 敦賀　煌志③（赤穂）
121 宮本　旬②（岡谷工業）
122 羽生　雄彦①（下伊那農業）
123 栗林　奏太①（辰野）
124 五位渕大門③（阿智）
125 代田　涼②（飯田風越）
126 玉井　颯真③（飯田）
127 浦野　祥太③（伊那北）
128 笹原　佑介③（飯田）
129 水町　蓮②（駒ヶ根工業）
130 武井　勇介③（岡谷工業）
131 小笠原颯汰③（茅野）
132 柏山　達哉②（伊那弥生ヶ丘）
133 小池　逞①（下伊那農業）
134 廣田　健人①（阿南）
135 阿部　飛元②（下諏訪向陽）
136 竹内　聖也②（上伊那農業）
137 溝口　敏史②（諏訪清陵）
138 西村　伊夢③（赤穂）
139 吉越　匠海③（岡谷南）
140 池上　夢希②（高遠）
141 木下　裕也③（飯田OIDE長姫）
142 春日　瑞希②（伊那弥生ヶ丘）
143 加藤　遥斗③（飯田OIDE長姫）
144 堀内　奏汰②（駒ヶ根工業）
145 谷澤　聖丸②（上伊那農業）
146 松下　陸人①（飯田風越）
147 佐藤　渚①（下伊那農業）
148 寺平　明斗③（辰野）
149 今村　優光③（赤穂）
150 小林　史季③（高遠）
151 久保田　龍①（下伊那農業）
152 矢澤　翔太③（下諏訪向陽）
153 渡邊　成柊②（岡谷工業）
154 伊藤　陽飛②（岡谷南）
155 宮原　祐聡②（飯田）
156 井坪　蓮②（下伊那農業）
157 伊藤　海璃②（諏訪清陵）
158 原　優和③（諏訪二葉）
159 櫻井　康太③（上伊那農業）
160 赤坂　源太③（岡谷工業）
161 岩井　駿悟②（伊那北）
162 久保田悠暉②（飯田）
163 水嶋　暁②（駒ヶ根工業）
164 伊藤　陽道③（高遠）
165 小林　櫂人③（上伊那農業）
166 織井　元喜③（伊那弥生ヶ丘）
167 横前　瑠斗①（阿智）
168 小川　綾斗③（東海諏訪）
169 木下　雷斗②（飯田風越）

1-50　1-51　1-52　1-53　1-54　1-55　1-56　1-57　1-58　1-59　1-60　1-61　1-62　1-63　1-64　1-65　1-66　1-67　1-68　1-69　1-70　1-71　1-72　1-73

2-33　2-34　2-35　2-36　2-37　2-38　2-39　2-40　2-41　2-42　2-43　2-44　2-45　2-46　2-47　2-48

3-17　3-18　3-19　3-20　3-21　3-22　3-23　3-24

4-9　4-10　4-11　4-12

5-5　5-6

6-3　6-4

7-2

5-7　5-8

4-13　4-14　4-15　4-16

3-25　3-26　3-27　3-28　3-29　3-30　3-31　3-32

2-49　2-50　2-51　2-52　2-53　2-54　2-55　2-56　2-57　2-58　2-59　2-60　2-61　2-62　2-63　2-64

1-74　1-75　1-76　1-77　1-78　1-79　1-80　1-81　1-82　1-83　1-84　1-85　1-86　1-87　1-88　1-89　1-90　1-91　1-92　1-93　1-94　1-95　1-96　1-97

北原　琉暉①（高遠）170
森川　裕哉②（上伊那農業）171
藤森　翼③（岡谷南）172
小松　優太③（辰野）173
矢島虹太郎①（下諏訪向陽）174
油井　颯大③（伊那弥生ヶ丘）175
吉澤　皓③（赤穂）176
渡邉　光星③（岡谷工業）177
増山　諒①（下伊那農業）178
池田　海瑠①（飯田風越）179
中村　遥②（諏訪清陵）180
萩村　成②（駒ヶ根工業）181
宮坂　佳汰①（伊那北）182
木下　賢陸③（飯田）183
木村　優心③（諏訪清陵）184
比賀　大貴②（岡谷南）185
嘉山　リキ②（下伊那農業）186
上田　陽大③（伊那弥生ヶ丘）187
市川　耀①（岡谷工業）188
池谷　航惺②（東海諏訪）189
田中　朔斗③（飯田OIDE長姫）190
牧内　美紘①（阿南）191
金澤　映歩①（伊那北）192
赤羽　大地①（上伊那農業）193
常盤　康介③（飯田）194
小林　悠斗②（阿智）195
伊藤　健吾①（下伊那農業）196
昼神　海③（飯田風越）197
今村　羽陽③（飯田）198
堀向キアヌ③（下諏訪向陽）199
芝﨑　翔悟③（諏訪二葉）200
金子　征司②（諏訪清陵）201
小森　俊介①（阿智）202
清水　大和②（上伊那農業）203
松井　綾汰②（富士見）204
松崎　亮吾③（茅野）205
小嶋　孝祐①（駒ヶ根工業）206
伊藤　未來①（飯田OIDE長姫）207
大槻　誉③（岡谷工業）208
金澤　蒼生③（岡谷南）209
松下　拓人①（下伊那農業）210
中山　瑠唯②（伊那弥生ヶ丘）211
脇田　博隆①（伊那北）212
浅原　巧明②（諏訪清陵）213
後藤　快志②（上伊那農業）214
小木曽優弥③（下伊那農業）215
丸山　心誓①（飯田OIDE長姫）216
平田　俊介②（高遠）217
牛山　凛世②（東海諏訪）218
宮坂　勇輝③（下諏訪向陽）219
近藤　優介①（飯田風越）220
濵田　俊①（辰野）221
山下　啓介②（飯田）222
奈良　海成①（赤穂）223
小牧　倫也②（駒ヶ根工業）224
逢沢　岳裕③（岡谷工業）225

■　女子シングルス（1）

2023　総合体育大会南信大会

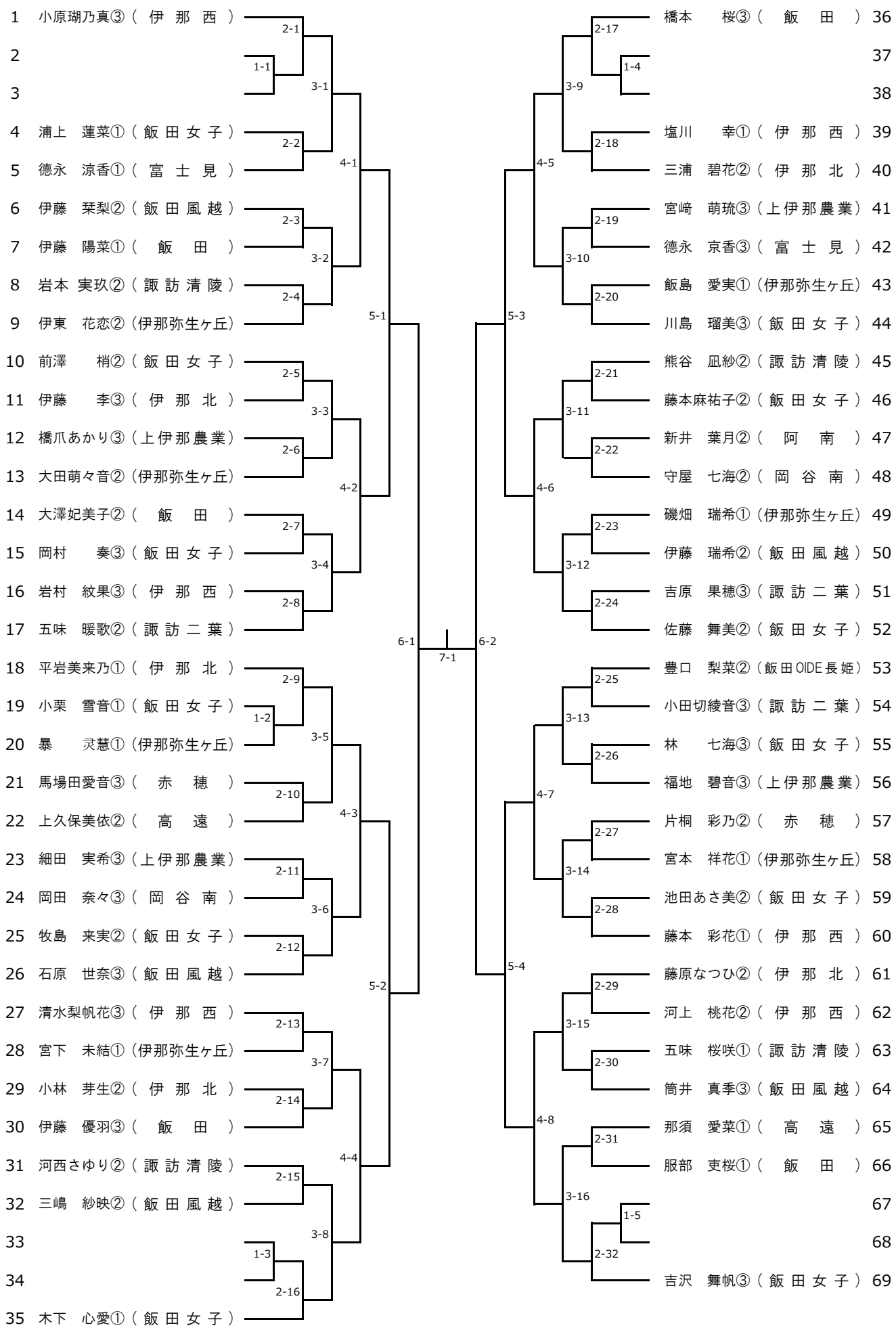

■　女子シングルス（2）

2023　総合体育大会南信大会

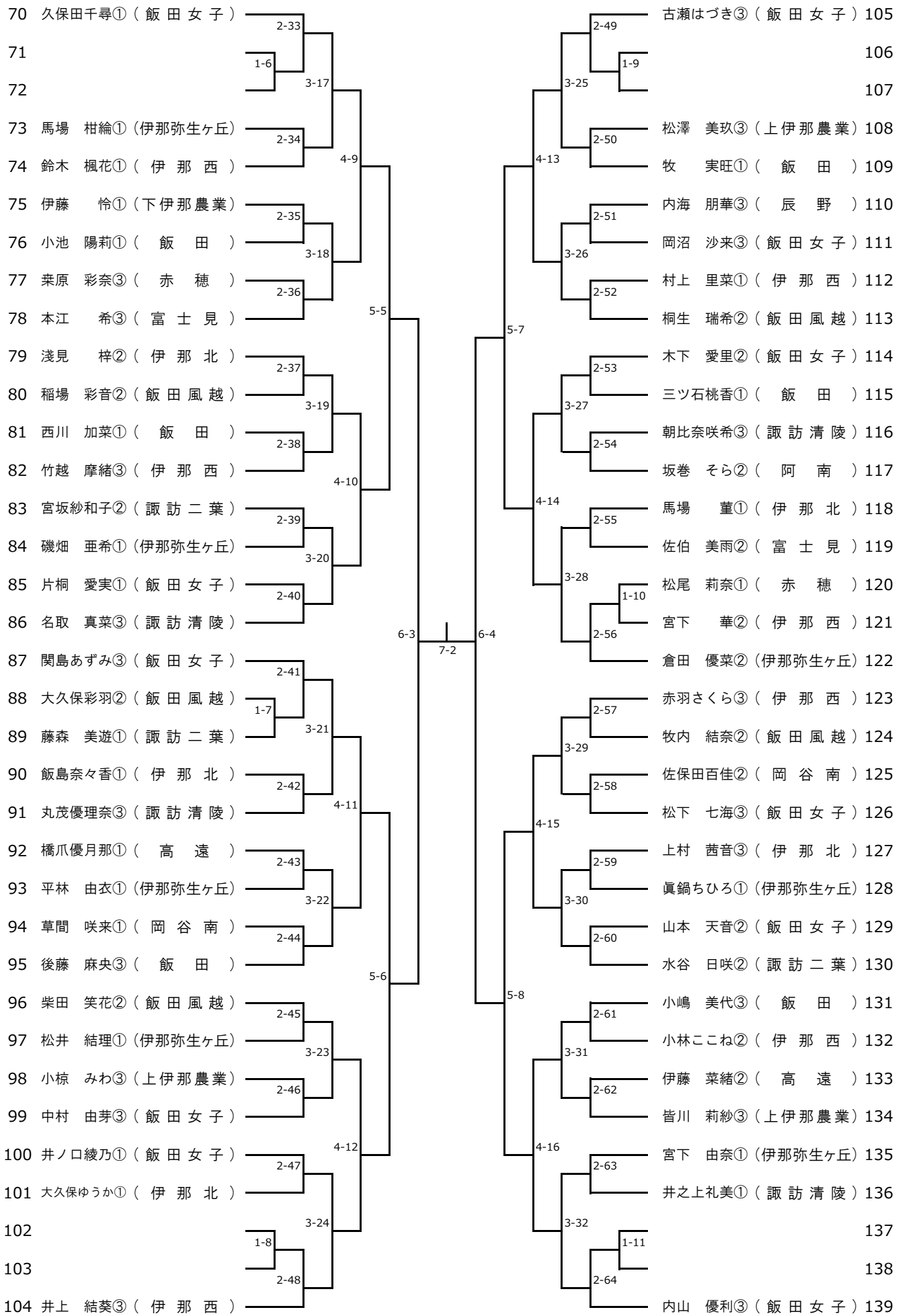

■　男子学校対抗　選手名簿

	富士見　高校	
	氏　名	学　年
監督	井村　航太	
主将	水野　翔太	②
選手	松井　綾汰	②
〃	小林虎太郎	①
〃	藤森　颯海	①
〃	滝日　來愛	①
〃	花岡悠一郎	①
〃		

	東海大諏訪　高校	
	氏　名	学　年
監督	森　遼介	
主将	垣内　颯太	③
選手	小川　綾斗	③
〃	五味　優	③
〃	池谷　航惺	②
〃	牛山　凛世	②
〃	黒田　瑛太	②
〃	中石　日向	①

	諏訪清陵　高校	
	氏　名	学　年
監督	山本　正和	
主将	木村　優心	③
選手	今井　亮太	③
〃	伊藤　海璃	②
〃	伊藤　彰吾	②
〃	片倉　康介	②
〃	金子　征司	②
〃	中村　遥	②

	諏訪二葉　高校	
	氏　名	学　年
監督	荒井　浩	
主将	原　優和	③
選手	鵜飼にらい	③
〃	芝﨑　翔悟	③
〃	五味　優翔	②
〃		
〃		
〃		

	下諏訪向陽　高校	
	氏　名	学　年
監督	立木　雅彦	
主将	阿部　飛元	②
選手	宮坂　勇輝	③
〃	永井　暁斗	②
〃	矢澤　翔太	③
〃	中谷　玲也	③
〃	堀向キアヌ	③
〃	原田　晃徳	③

	岡谷南　高校	
	氏　名	学　年
監督	今村　公彦	
主将	佐野　空樹	③
選手	田中　紀行	③
〃	金澤　蒼生	③
〃	古林　蒼空	②
〃	安西　大地	②
〃	藤田　晶大	①
〃	松田　龍汰	①

	岡谷工業　高校	
	氏　名	学　年
監督	御子柴久雄	
主将	逢沢　岳裕	③
選手	大槻　誉	③
〃	渡邉　光星	③
〃	武井　勇介	③
〃	丸山　魁來	②
〃	宮本　旬	②
〃	渡邊　成柊	②

	辰野　高校	
	氏　名	学　年
監督	平林　真一	
主将	野澤　結芽	③
選手	寺平　明斗	③
〃	小松　優太	③
〃	山岸洸太郎	③
〃	栗林　奏太	①
〃	濵田　俊	①
〃	矢野　煌大	①

	上伊那農業　高校	
	氏　名	学　年
監督	津田　竜宏	
主将	岡　翔真	③
選手	小出島　駿	③
〃	氣賀澤　陸	③
〃	櫻井　康太	③
〃	田中　空	②
〃	谷澤　聖丸	②
〃	小沢　佳	②

	伊那北　高校	
	氏　名	学　年
監督	下平　晋也	
主将	上田　達也	③
選手	浦野　祥太	③
〃	城取悠之介	③
〃	保坂　勇吾	③
〃	髙橋樹貴亜	②
〃	脇田　博隆	①
〃	宮坂　佳汰	①

	伊那弥生ヶ丘　高校	
	氏　名	学　年
監督	武田美由紀	
主将	飯島　宗士	③
選手	松本　晃汰	③
〃	織井　元喜	③
〃	中山　瑠唯	②
〃	春日　瑞希	②
〃	中村　憲伸	①
〃	白鳥　颯人	①

	高遠　高校	
	氏　名	学　年
監督	小松　久志	
主将	久保田聖司	③
選手	中原　流七	③
〃	小林　瑞季	②
〃	池上　夢希	②
〃	佐藤　和輝	②
〃	北原　琉暉	①
〃		

	赤穂　高校	
	氏　名	学　年
監督	佐藤寿々香	
主将	黒河内優真	③
選手	吉澤　皓	③
〃	今村　優光	③
〃	敦賀　煌志	③
〃	西村　伊夢	③
〃	伊藤　篤貴	③
〃	大住　洋斗	②

	駒ケ根工業　高校	
	氏　名	学　年
監督	福澤　拓也	
主将	水町　蓮	②
選手	稲福ひでき	②
〃	坪木　悠真	②
〃	萩村　成	②
〃	堀内　奏汰	②
〃	水嶋　曉	②
〃	米山　陸人	②

	飯田　高校	
	氏　名	学　年
監督	関川　浩平	
主将	菅原　蒼樹	③
選手	今村　羽陽	③
〃	笹原　佑介	③
〃	中田　大地	③
〃	木下　賢陸	③
〃	北城　正登	③
〃	宮原　祐聡	②

	飯田風越　高校	
	氏　名	学　年
監督	髙本慎一郎	
主将	久保田悠介	③
選手	小池　真央	③
〃	昼神　海	③
〃	木下　雷斗	②
〃	金田一広希	②
〃	代田　涼	②
〃		

	飯田OIDE長姫　高校	
	氏　名	学　年
監督	宮沢　幸志	
主将	木下　裕也	③
選手	増田　啓太	③
〃	竹村　竜星	③
〃	田中　朔斗	③
〃	藏原　朋生	③
〃	加藤　遥斗	③
〃	松村　祥汰	③

	下伊那農業　高校	
	氏　名	学　年
監督	滝沢　康紀	
主将	池田　菖	③
選手	小木曽優弥	③
〃	井坪　蓮	②
〃	松沢夢羽空	②
〃	宮崎　裕敏	②
〃	髙坂　海凪	②
〃	宮井要太琉	②

	阿智　高校	
	氏　名	学　年
監督	押澤　慧	
主将	宮澤　翔輝	③
選手	五位渕大門	③
〃	小澤　泰地	②
〃	小林　悠斗	②
〃	佐々木健太	②
〃	古田　侑聖	②
〃		

	阿南　高校	
	氏　名	学　年
監督	代田　貴弘	
主将	原　虹輔	②
選手	廣田　健人	①
〃	牧内　美紘	①
〃	福与　一磨	①
〃		
〃		
〃		

■　女子学校対抗　選手名簿

	富士見　高校	
	氏　名	学　年
監督	井村　航太	
主将	本江　希	③
選手	德永　京香	③
〃	佐伯　美雨	②
〃	德永　涼香	①
〃	吉見　彩奈	①
〃		
〃		

	諏訪清陵　高校	
	氏　名	学　年
監督	北澤　諄子	
主将	名取　真菜	③
選手	朝比奈咲希	③
〃	丸茂優理奈	③
〃	岩本　実玖	②
〃	河西さゆり	②
〃	熊谷　凪紗	②
〃		

	諏訪二葉　高校	
	氏　名	学　年
監督	荒井　浩	
主将	吉原　果穂	③
選手	小田切綾音	③
〃	水谷　日咲	②
〃	五味　暖歌	②
〃	宮坂紗和子	②
〃		
〃		

	岡谷南　高校	
	氏　名	学　年
監督	松本　雄二	
主将	岡田　奈々	③
選手	佐保田百佳	②
〃	守屋　七海	②
〃	小針　雛	②
〃	草間　咲来	①
〃		
〃		

	上伊那農業　高校	
	氏　名	学　年
監督	伊藤　蒔	
主将	小椋　みわ	③
選手	橋爪あかり	③
〃	福地　碧音	③
〃	宮﨑　萌琉	③
〃	細田　実希	③
〃	皆川　莉紗	③
〃	松澤　美玖	③

	伊那北　高校	
	氏　名	学　年
監督	宮澤　優一	
主将	上村　茜音	③
選手	淺見　梓	②
〃	伊藤　李	③
〃	藤原なつひ	②
〃	三浦　碧花	②
〃	小林　芽生	②
〃	平岩美来乃	①

	伊那弥生ヶ丘　高校	
	氏　名	学　年
監督	前田まきこ	
主将	大田萌々音	②
選手	倉田　優菜	②
〃	伊東　花恋	②
〃	磯畑　瑞希	①
〃	磯畑　亜希	①
〃	宮本　祥花	①
〃	眞鍋ちひろ	①

	高遠　高校	
	氏　名	学　年
監督	林　恭平	
主将	上久保美依	②
選手	伊藤　菜緒	②
〃	那須　愛菜	①
〃	橋爪優月那	①
〃		
〃		
〃		

	伊那西　高校	
	氏　名	学　年
監督	木下　美智	
主将	小原瑚乃真	③
選手	竹越　摩緒	③
〃	赤羽さくら	③
〃	井上　結葵	③
〃	清水梨帆花	③
〃	岩村　紋果	③
〃	藤本　彩花	①

	赤穂　高校	
	氏　名	学　年
監督	佐藤寿々香	
主将	桒原　彩奈	③
選手	馬場田愛音	③
〃	片桐　彩乃	②
〃	松尾　莉奈	①
〃		
〃		
〃		

	飯田　高校	
	氏　名	学　年
監督	木下　雅夫	
主将	後藤　麻央	③
選手	伊藤　優羽	③
〃	小嶋　美代	③
〃	橋本　桜	③
〃	大澤妃美子	②
〃	西川　加菜	①
〃	小池　陽莉	①

	飯田女子　高校	
	氏　名	学　年
監督	森岡　一彦	
主将	関島あずみ	③
選手	川島　瑠美	③
〃	吉沢　舞帆	③
〃	内山　優利	③
〃	古瀬はづき	③
〃	久保田千尋	①
〃	木下　心愛	①

	飯田風越　高校	
	氏　名	学　年
監督	牛村真奈美	
主将	石原　世奈	③
選手	筒井　真季	③
〃	伊藤　栞梨	②
〃	伊藤　瑞希	②
〃	柴田　笑花	②
〃	桐生　瑞希	②
〃	稲場　彩音	②

【記録】 2023年度　南信総体 （県大会出場者）

■　学校対抗

令和5年5月12日（金）～13日（土）

〔エレコムロジテックアリーナ〕

	男子	女子
1位		
2位		
3位		
4位		
5位		
6位		
7位		
8位		

■　ダブルス

	男子	女子
1位	・　（　　）	・　（　　）
2位	・　（　　）	・　（　　）
3位	・　（　　）	・　（　　）
3位	・　（　　）	・　（　　）
5位	・　（　　）	・　（　　）
5位	・　（　　）	・　（　　）
5位	・　（　　）	・　（　　）
5位	・　（　　）	・　（　　）
9位	・　（　　）	・　（　　）
9位	・　（　　）	・　（　　）
9位	・　（　　）	・　（　　）
9位	・　（　　）	・　（　　）

■　シングルス

	男子	女子
1位	（　　）	（　　）
2位	（　　）	（　　）
3位	（　　）	（　　）
3位	（　　）	（　　）
5位	（　　）	（　　）
5位	（　　）	（　　）
5位	（　　）	（　　）
5位	（　　）	（　　）
9位	（　　）	（　　）
9位	（　　）	（　　）
9位	（　　）	（　　）
9位	（　　）	（　　）
9位	（　　）	（　　）
9位	（　　）	（　　）
9位	（　　）	（　　）
9位	（　　）	（　　）

長野県高等学校総合体育大会卓球競技南信大会参加への注意事項（訂正版）

当日はプログラム、注意事項等の配布を行いません。各校でホームページから印刷して配布してください。以下の注意事項については熟読していただき、参加者への周知徹底をお願いいたします。

１．大会参加にあたって

（１）試合時・練習時は以外ではマスク着用をお願いしたい。

（２）観客は入れる。特に制限は設けない。

（３）声を出しての応援は認めるが、マスク着用の上で応援するようお願いしたい。

（４）コロナ対策は各自で引き続き、可能な範囲で行う。

（５）安全に大会を行うために、主催者の指示には従う。

２．入場受付について（７：３０～）

（１）入場について特に制限は設けない。観客も制限なく入場できる。

３．会場使用上の注意

（１）貴重品，財布等の管理は自己で管理を徹底する。または，各校の顧問が管理する。

（２）ゴミの始末は各校で責任をもって，放置しない，汚さない等，全て持ち帰る。

４．受付（棄権連絡）、ゼッケンについて

（１）棄権の選手がいる場合は、早めに本部へ連絡をお願いします。

（２）1日目の受付時に「令和５年度日本卓球協会会員登録料入金明細書」を1部提出してください。

余ったゼッケンがある場合は、返却してください。

本大会については、昨年度以前のゼッケンの使用を認めます。

５．朝の練習について

（１）１台につき４名で、別紙のコート割の通り行う。

（２）次に台に入るペアは入れ替え時間の５分前にコート脇で待機しておくこと。

（３）コート割りについては「組み合わせ」とともにHPに掲載します。

各校で、練習コート割りを確認し順番を決めておくこと。

６．開会式について

（１）フロアで整列して行います。

７.競技中について

（１）ボールは ニッタク　スリースターボールを使用する。

（２）競技中の発声を認める。応援はマスク着用の上で行うようお願いしたい。

（３）アドバイザー有りで、タイムアウト制は適用しない。

アドバイスの時間は1分間厳守とする。

（４）審判の、スコアボードを使用する際の手袋は任意。

（５）勝った選手は、着替える前に、対戦表を速やかに本部へ持っていく。

（６）汗拭きタオルは卓球台にかけてもよい。

８．進行について

（１）選手集合所形式で行います。放送をよく聞くこと。

（２）団体戦のベンチは、番号の若いチームが本部に向かって右側としてください。

（３）試合が始まる際、番号の若いチームの代表者が本部に対戦表とボールを取りに来てください。

（４）勝敗が決まったら、勝ったチームの代表者が対戦表を本部へ届けてください。

（５）勝った選手は、着替える前に、対戦表を本部へ提出して下さい。

（６）負けた選手は，そのコートで待機します。次の試合の審判をしてください。