令和5年度 長野県高等学校新人体育大会 卓球競技 南信大会要項

主催：南信高等学校体育連盟　長野県高等学校体育連盟　長野県教育委員会
主管：南信高等学校体育連盟卓球専門部　長野県高等学校体育連盟卓球専門部

■ 会場

伊那市エレコム・ロジテックアリーナ

■ 大会日程

10月6日(金)

7：30～	開館，会場準備
8：15～	練習開始
8：30～	監督会議(体育館会議室)
9：00～	開会式
9：30～	競技開始(学校対抗)

10月7日(土)

7：30～	開館，会場準備
8：00～	練習開始
8：50～	連絡
9：10～	競技開始(シングルス)
16：00～	閉会式

■ 大会競技役員

大会長	埋橋　浩	（伊那北高等学校長）
会場長	埋橋　浩	（伊那北高等学校長）
競技委員長	津田　竜宏	（上伊那農業）
競技副委員長	今村　公彦	（岡谷南）
審判長	若林　潤	（岡谷工業）
進行委員長	福澤　拓也	（駒ヶ根工業）
会場委員長	清水　鴻佑	（伊那西）
記録委員長	丸山　陽央	（伊那北）
進行委員	山本　正和	（諏訪清陵），御子柴久雄　（岡谷工業）
	林　恭平	（高遠），佐藤寿々香　（赤穂），宮澤優一　（伊那北）
	井村　航太	（富士見），押澤慧　（阿智）
救護	木下　美智	（伊那西）
補助員	上伊那農業高校，伊那西高校，伊那弥生ヶ丘高校，伊那北高校	
	駒ケ根工業高校，赤穂高校	

■ 式次第

【開会式】

①	開会宣言	競技委員長	津田　竜宏
②	優勝杯返還	前年度優勝校	男子：伊那北高校，女子：伊那西高校
		前年度優勝者	上田　達也（伊那北），内山　優利（飯田女子）
③	会長挨拶	大会会場長	埋橋　浩
④	競技場の注意	審判長	若林　潤
⑤	進行上の連絡	進行委員長	福澤　拓也
⑥	諸注意	会場委員長	清水　鴻佑
⑦	選手宣誓	選手代表	飯田女子高校　藤本麻祐子選手
⑧	諸連絡		

【閉会式】

①	成績発表	審判長	若林　潤
②	表彰・講評	大会会場長	埋橋　浩
③	閉会宣言	競技委員長	津田　竜宏

■　競技方法

・使用球は，ニッタク　プラスチックボールを使用します。
・全種目5ゲームスマッチで行う。
・現行の日本卓球ルールによる。タイムアウト制はなしです。
・アドバイザー有。監督は，役職者証をつけてベンチにお入りください。
・学校対抗は，
　①シングルス　②シングルス　③ダブルス　④シングルス　⑤シングルス
　の4単1複の3点先取制。ただし，1番と2番で3番のダブルスを組むことはできません。
　シングルスは1人1回しか出られません。
＊団体戦のメンバー変更は，監督会議開始時までに専門委員長までご連絡ください。
ただし，認知書に書かれている範囲内での変更のみに限ります。

■　その他（連絡事項，注意事項）

①オーダー提出・・・指定の用紙1枚に記入し，コート整列時に審判員に渡してください。
②審判コート割り
・1日目の学校対抗については対戦校より1名ずつ審判を出してください。
（帯同審判員を1名認めます・・・ただしベンチでの応援はできません）
・2日目シングルスの最初の試合の審判は，以下のようにお願いします。
以降は敗者審判制で行います。

富士見①②, 清陵③④⑤, 二葉⑥⑦, 向陽⑧, 岡南⑨⑩, 岡工⑪⑫, 上農⑬⑭, 伊那北⑮⑯
弥生⑰⑱⑲⑳, 高遠㉑, 伊那西㉒, 赤穂㉓, 駒工㉔㉕, 飯田㉖㉗, 飯女㉘㉙, 風越㉚㉛, OIDE長姫㉜
下農㉝㉞㉟, 阿智㊱

③練習コート割り・・・タイムテーブルを参照
④県大会推薦数　　学校対抗：男女各8チーム，シングルス：男女各16名（１校８名以内）
（参加料：1000円，申し込みは2日目に担当（山本）へお願いします。）
⑤日本卓球協会への登録（ゼッケン登録）について
・新入部員等いる場合は，大会当日までに手続きを完了させてください。
⑥ユニフォームについて
〔南信大会〕
学校対抗では，統一されたユニフォームでお願いします。
〔県大会〕
対戦チームと異なる色のものでなくてはならないので，2着以上揃えて下さい。
⑦ラバーの破損について
周辺部分の破損（周辺部より１㎝程度の範囲）については，プレーに支障がないことが判断できれば使用を認めますが，審判長の判断を仰いでください。北信越大会および全国大会は正規の対応をします。
⑧服装等　スポーツマンとしての服装，身なりを整えて参加すること。特に染髪，ピアス，化粧等は禁止する。
⑨会場内・および会場周辺にて，携帯電話（スマートフォン等）によるゲームの使用を禁止します。

2023　南信新人戦　女子学校対抗

■【一次リーグ】

A	学校名	飯田女子	飯田	伊那弥生ケ丘	岡谷南	順位
1	飯田女子					
2	飯田					
3	伊那弥生ケ丘					
4	岡谷南					

試合順
① 1－4
2－3
② 1－3
2－4
③ 1－2
3－4

B	学校名	飯田風越	伊那北	高遠	順位
5	飯田風越				
6	伊那北				
7	高遠				

試合順
① 5－7
② 6－7
③ 5－6

C	学校名	伊那西	諏訪二葉	諏訪清陵	順位
8	伊那西				
9	諏訪二葉				
10	諏訪清陵				

試合順
① 8－10
② 9－10
③ 8－9

■【決勝リーグ　１位～４位決定戦】

No.	学校名					順位
A1						
A2						
B1						
C1						

試合順
① B1－C1
② A1－B1
A2－C1
③ A1－C1
A2－B1

※A１－A2の試合については一次リーグの結果を反映する

■【５位～７位決定戦】

No.	学校名				順位
A3					
B2					
C2					

試合順
① A3－C2
② B2－C2
③ A3－B2

■【８位決定戦】

No.	学校名				順位
A4					
B3					
C3					

試合順
① A4－C3
② B3－C3
③ A4－B3

2023　南信新人戦　男子学校対抗

■【一次トーナメント】

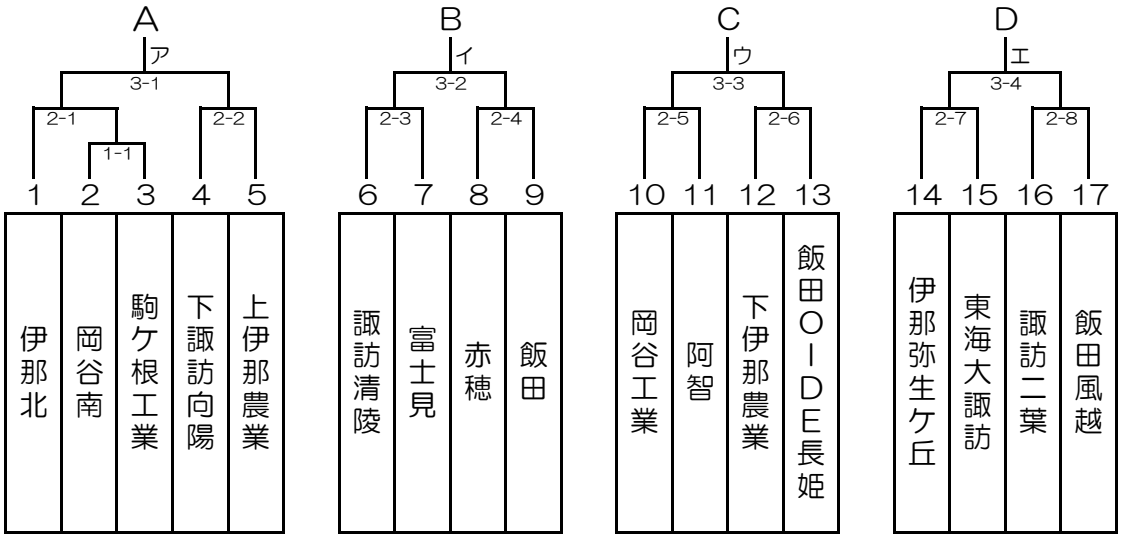

■【決勝リーグ　１位～４位決定戦】

No.	学校名					順位
A						
B						
C						
D						

試合順 ① A－B C－D　② A－C B－D　③ A－D B－C

■【５位～８位決定戦】

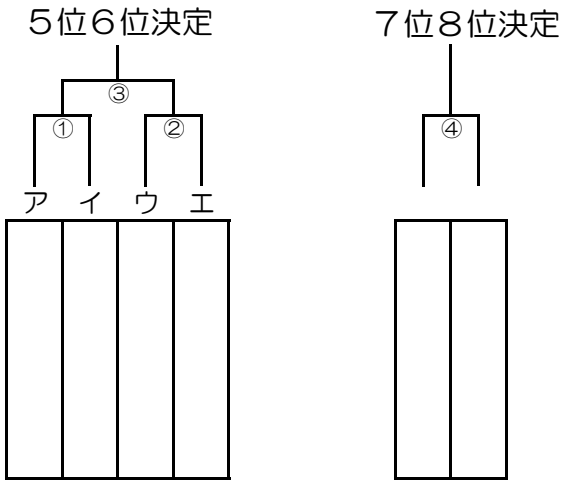

■　女子シングルス

2023　南信新人戦

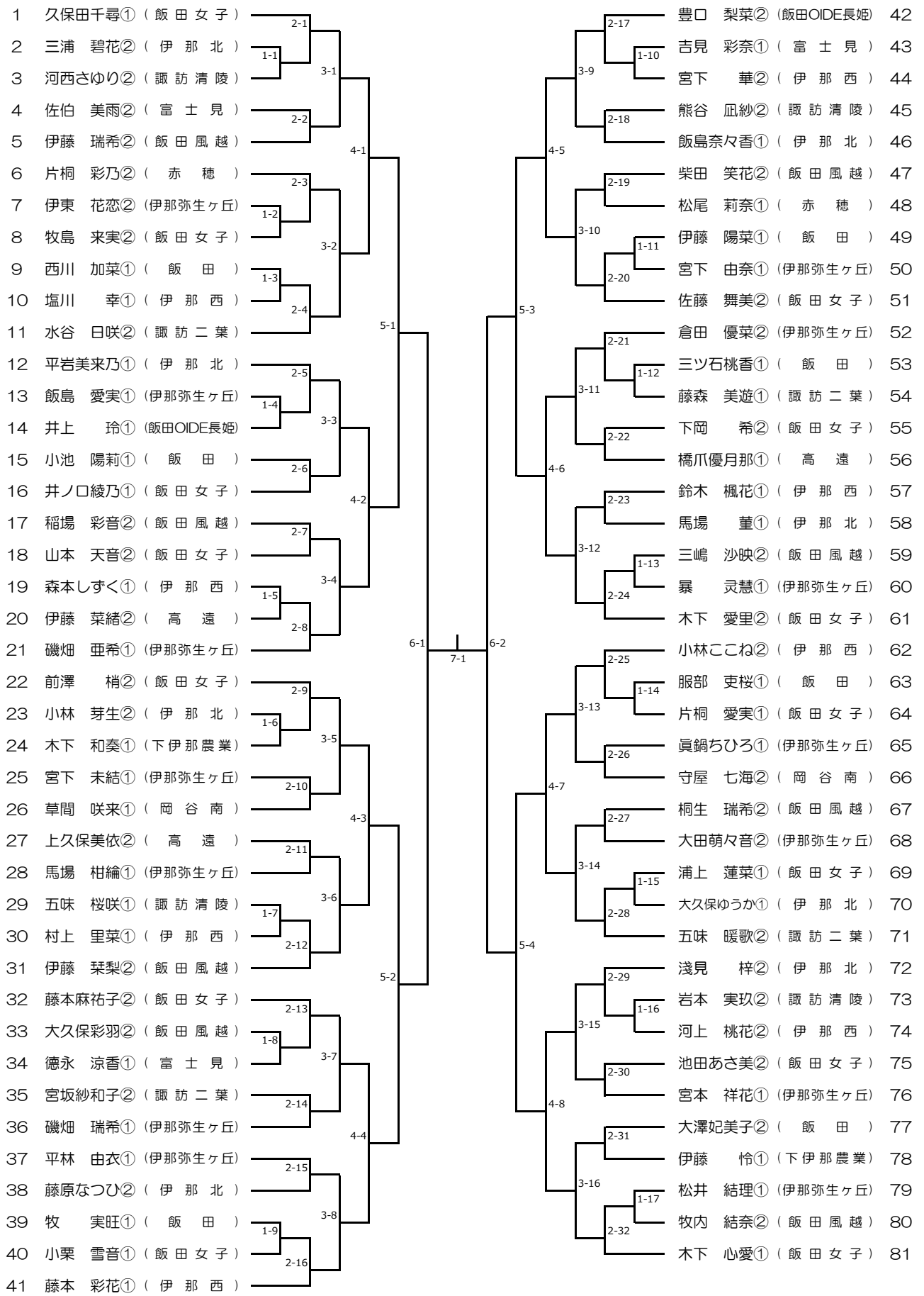

■　男子シングルス (1)

2023　南信新人戦

1	宮本　旬②	（岡谷工業）	2-1
2	髙木春之助①	（岡谷南）	1-1
3	橋場　佑大①	（高遠）	
4	浅原　巧明②	（諏訪清陵）	2-2
5	久保田　龍①	（下伊那農業）	
6	小澤　泰地②	（阿智）	2-3
7	柏山　達哉②	（伊那弥生ヶ丘）	
8	池田　海瑠①	（飯田風越）	2-4
9	牛山　凜世②	（東海大諏訪）	
10	髙坂　海凪②	（下伊那農業）	2-5
11	市川　耀①	（岡谷工業）	1-2
12	田中　祐磨①	（上伊那農業）	
13	片倉　康介②	（諏訪清陵）	2-6
14	樋屋　大和①	（駒ケ根工業）	
15	藤森　渓介①	（諏訪二葉）	2-7
16	細田　周生②	（飯田）	
17	秦　琉希①	（下諏訪向陽）	1-3
18	竹内　歩夢①	（赤穂）	
19	松井　綾汰②	（富士見）	2-8
20	宮原　祐聡②	（飯田）	2-9
21	伊藤　海璃②	（諏訪清陵）	1-4
22	増山　諒①	（下伊那農業）	
23	原　虹輔②	（阿南）	2-10
24	佐々木健太②	（阿智）	
25	近藤　優介①	（飯田風越）	2-11
26	米山　陸人②	（駒ケ根工業）	
27	小林　優馬①	（飯田OIDE長姫）	1-5
28	三村　和輝②	（岡谷南）	
29	白鳥　颯人①	（伊那弥生ヶ丘）	2-12
30	五味　優翔②	（諏訪二葉）	2-13
31	熊澤　礼①	（駒ケ根工業）	
32	佐藤　渚①	（下伊那農業）	2-14
33	栗林　奏太①	（辰野）	
34	大西　真生①	（下諏訪向陽）	2-15
35	比賀　大貴②	（岡谷南）	
36	百瀬　智哉①	（岡谷工業）	1-6
37	赤羽　大地①	（上伊那農業）	
38	宮坂　佳汰①	（伊那北）	2-16

39	中村　憲伸①	（伊那弥生ヶ丘）	2-17
40	小森　俊介①	（阿智）	1-7
41	竹内　聖也②	（上伊那農業）	
42	水野　翔太②	（富士見）	2-18
43	嘉山　リキ②	（下伊那農業）	
44	廣田　健人①	（阿南）	2-19
45	奈良　海成①	（赤穂）	
46	水町　蓮②	（駒ケ根工業）	2-20
47	阿部　飛元②	（下諏訪向陽）	
48	井上　拓弥②	（下伊那農業）	2-21
49	横田　涼平①	（飯田）	1-8
50	中島　健太②	（上伊那農業）	
51	水嶋　暁②	（駒ケ根工業）	2-22
52	中石　日向①	（東海大諏訪）	
53	古林　蒼空②	（岡谷南）	2-23
54	金澤　映歩①	（伊那北）	
55	甕　圭汰①	（諏訪清陵）	1-9
56	小澤巧太郎①	（飯田風越）	2-24
57	北原　蒼悟①	（岡谷工業）	
58	田中　空②	（上伊那農業）	2-25
59	筒井　暁斗①	（阿智）	1-10
60	林　洋文①	（赤穂）	
61	加藤　巧斗①	（岡谷南）	2-26
62	渡邊　成柊②	（岡谷工業）	
63	北條　喜斗②	（伊那弥生ヶ丘）	2-27
64	藤森　颯海①	（富士見）	
65	溝口　敏史②	（諏訪清陵）	1-11
66	藤本　幸輝①	（下諏訪向陽）	2-28
67	松下　拓人①	（下伊那農業）	
68	丸山　心誓①	（飯田OIDE長姫）	2-29
69	中村　駿利②	（伊那北）	
70	伊藤　翔琉①	（飯田風越）	2-30
71	松田　龍汰①	（岡谷南）	
72	小池　逞①	（下伊那農業）	2-31
73	山﨑　駿①	（諏訪清陵）	
74	宮崎　晃一①	（諏訪二葉）	1-12
75	小椋　駿①	（駒ケ根工業）	2-32
76	平澤　宗大②	（飯田）	

決勝

8-1

■　男子シングルス (2)

2023　南信新人戦

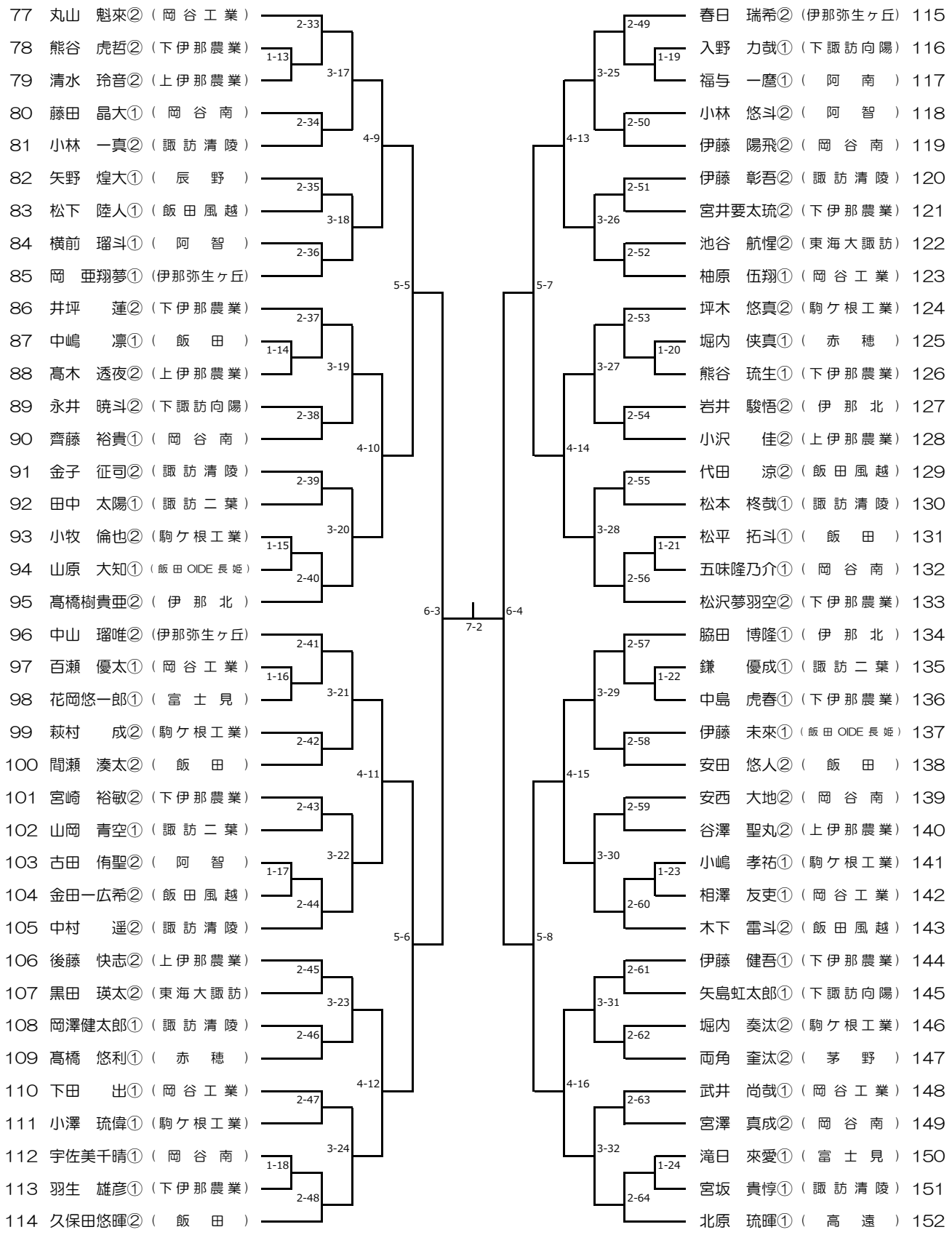

■　令和5年10月6日　新人戦南信　学校対抗　タイムテーブル

	開始時間	8:15(練習)	9:00	9:30	10:30	11:30	12:30	13:30	14:30	開始時間
ロジテックアリーナ	1コート	岡谷・諏訪地区	開会式	男子一次トーナメント 1ー1	男子一次トーナメント 2ー1					1コート
	2コート									2コート
	3コート			男子一次トーナメント 2ー2		男子一次トーナメント 3ー1	男子5位～8位決定戦 ①	男子5位～8位決定戦 ③		3コート
	4コート									4コート
	5コート			男子一次トーナメント 2ー3						5コート
	6コート					男子一次トーナメント 3ー2	男子5位～8位決定戦 ②	男子5位～8位決定戦 ④		6コート
	7コート			男子一次トーナメント 2ー4						7コート
	8コート									8コート
	9コート			女子一次リーグ A-①-1	女子一次リーグ A-②-1	女子一次リーグ A-③-1		女子決勝リーグ ②ー1	女子決勝リーグ ③ー1	9コート
	10コート									10コート
	11コート			女子一次リーグ A-①-2	女子一次リーグ A-②-2	女子一次リーグ A-③-2	女子決勝リーグ ①	女子決勝リーグ ②ー2	女子決勝リーグ ③ー2	11コート
	12コート									12コート
	13コート	下伊那地区		女子一次リーグ B-①	女子一次リーグ B-②	女子一次リーグ B-③	女子5～7位決定戦 ①	女子5～7位決定戦 ②	女子5～7位決定戦 ③	13コート
	14コート									14コート
	15コート			女子一次リーグ C-①	女子一次リーグ C-②	女子一次リーグ C-③	女子8位決定戦 ①	女子8位決定戦 ②	女子8位決定戦 ③	15コート
	16コート									16コート
	17コート			男子一次トーナメント 2ー5						17コート
	18コート					男子一次トーナメント 3ー3	男子決勝リーグ ①ー1	男子決勝リーグ ②ー1	男子決勝リーグ ③ー1	18コート
	19コート			男子一次トーナメント 2ー6						19コート
	20コート									20コート
	21コート			男子一次トーナメント 2ー7						21コート
	22コート					男子一次トーナメント 3ー4	男子決勝リーグ ①ー2	男子決勝リーグ ②ー2	男子決勝リーグ ③ー2	22コート
	23コート			男子一次トーナメント 2ー8						23コート
	24コート									24コート
エレコムアリーナ	25コート	上伊那地区		男子対抗戦						25コート
	26コート									26コート
	27コート									27コート
	28コート									28コート
	29コート									29コート
	30コート									30コート
	31コート									31コート
	32コート									32コート
	33コート									35コート
	34コート									36コート
	35コート									37コート
	36コート									38コート

※開始時間は目安です。前の試合が終わり次第、次の試合を始めるので速やかにコートに整列してください。

※学校対抗のベンチはチーム番号の小さいほうが本部に向かって左側です。

※進行状況によりコート変更を行う場合があります。放送をよく聞くようにしてください。

※東体育館の「練習コート」は学校対抗に出場しない選手の方が中心に使用してください。「男子対抗戦」は一次トーナメントの2回戦までに負けてしまった学校同士で使用してください。

■　令和5年10月7日　新人戦南信　シングルス　タイムテーブル（ＭＳ：男子シングルス　ＷＳ：女子シングルス）

	開始時間	8:00(練習)	8:50	9:10		コート
ロジテックアリーナ	１コート	岡谷・諏訪地区	連絡	MS1－1	2試合目以降は選手集合所形式で行います。放送に注意して速やかな進行にご協力をお願いします。	１コート
	２コート			MS1－2		２コート
	３コート			MS1－3		３コート
	４コート			MS1－4		４コート
	５コート			MS1－5		５コート
	６コート			MS1－6		６コート
	７コート			MS1－7		７コート
	８コート			MS1－8		８コート
	９コート			MS1－9		９コート
	１０コート			MS1－10		１０コート
	１１コート			MS1－11		１１コート
	１２コート	下伊那地区		MS1－12		１２コート
	１３コート			MS1－13		１３コート
	１４コート			MS1－14		１４コート
	１５コート			MS1－15		１５コート
	１６コート			MS1－16		１６コート
	１７コート			MS1－17		１７コート
	１８コート			MS1－18		１８コート
	１９コート			MS1－19		１９コート
	２０コート			MS1－20		２０コート
	２１コート			MS1－21		２１コート
	２２コート			MS1－22		２２コート
	２３コート			MS1－23		２３コート
	２４コート			MS1－24		２４コート
エレコムアリーナ	２５コート	上伊那地区		WS1－1		２５コート
	２６コート			WS1－2		２６コート
	２７コート			WS1－3		２７コート
	２８コート			WS1－4		２８コート
	２９コート			WS1－5		２９コート
	３０コート			WS1－6		３０コート
	３１コート			WS1－7		３１コート
	３２コート			WS1－8		３２コート
	３３コート			WS1－9		３３コート
	３４コート			WS1－10		３４コート
	３５コート			WS1－11		３５コート
	３６コート			WS1－12		３８コート

※初戦の審判は、プログラム2ページ目を確認してください。

■　学校対抗　選手名簿　【女子】

10	諏訪清陵	高校
	氏名	学年
監督	北澤　諄子	
主将	熊谷　凪紗	②
選手	岩本　実玖	②
〃	河西さゆり	②
〃	五味　桜咲	①
〃		
〃		
〃		

9	諏訪二葉	高校
	氏名	学年
監督	荒井　浩	
主将	宮坂紗和子	②
選手	水谷　日咲	②
〃	五味　暖歌	②
〃	藤森　美遊	①
〃		
〃		
〃		

4	岡谷南	高校
	氏名	学年
監督	松本　雄二	
主将	守屋　七海	②
選手	小針　雛	②
〃	草間　咲来	①
〃	小池　冬華	①
〃		
〃		
〃		

6	伊那北	高校
	氏名	学年
監督	宮澤　優一	
主将	淺見　梓	②
選手	藤原なつひ	②
〃	小林　芽生	②
〃	平岩美来乃	①
〃	飯島奈々香	①
〃	馬場　菫	①
〃	大久保ゆうか	①

3	伊那弥生ケ丘	高校
	氏名	学年
監督	前田　まきこ	
主将	大田萌々音	②
選手	倉田　優菜	②
〃	磯畑　亜希	①
〃	磯畑　瑞希	①
〃	眞鍋ちひろ	①
〃	宮本　祥花	①
〃	宮下　未結	①

7	高遠	高校
	氏名	学年
監督	林　恭平	
主将	上久保美依	②
選手	伊藤　菜緒	②
〃	川上　七海	②
〃	橋爪優月那	①
〃		
〃		
〃		

8	伊那西	高校
	氏名	学年
監督	木下　美智	
主将	河上　桃花	②
選手	小林ここね	②
〃	藤本　彩花	①
〃	鈴木　楓花	①
〃	塩川　幸	①
〃	村上　里菜	①
〃	森本しずく	①

2	飯田	高校
	氏名	学年
監督	小田切俊太郎	
主将	大澤妃美子	②
選手	西川　加菜	①
〃	牧　実旺	①
〃	伊藤　陽菜	①
〃	三ツ石桃香	①
〃	服部　吏桜	①
〃	小池　陽莉	①

1	飯田女子	高校
	氏名	学年
監督	森岡　一彦	
主将	藤本麻祐子	②
選手	前澤　梢	②
〃	木下　愛里	②
〃	佐藤　舞美	②
〃	久保田千尋	①
〃	木下　心愛	①
〃	井ノ口綾乃	①

5	飯田風越	高校
	氏名	学年
監督	牛村真奈美	
主将	伊藤　栞梨	②
選手	稲場　彩音	②
〃	桐生　瑞希	②
〃	柴田　笑花	②
〃	伊藤　瑞希	②
〃	大久保彩羽	②
〃	三嶋　沙映	②

■　学校対抗　選手名簿　【男子】

7	富士見	高校
	氏名	学年
監督	井村　航太	
主将	松井　綾汰	②
選手	水野　翔太	②
〃	藤森　颯海	①
〃	滝日　來愛	①
〃	花岡悠一郎	①
〃		
〃		

15	東海大諏訪	高校
	氏名	学年
監督	森　遼介	
主将	池谷　航惺	②
選手	牛山　凜世	②
〃	黒田　瑛太	②
〃	中石　日向	①
〃		
〃		
〃		

6	諏訪清陵	高校
	氏名	学年
監督	山本　正和	
主将	中村　遥	②
選手	浅原　巧明	②
〃	伊藤　彰吾	②
〃	片倉　康介	②
〃	金子　征司	②
〃	松本　柊哉	①
〃	山﨑　駿	①

16	諏訪二葉	高校
	氏名	学年
監督	荒井　浩	
主将	五味　優翔	②
選手	田中　太陽	①
〃	藤森　渓介	①
〃	宮崎　晃一	①
〃	鎌　優成	①
〃	山岡　青空	①
〃		

4	下諏訪向陽	高校
	氏名	学年
監督	立木　雅彦	
主将	阿部　飛元	②
選手	大西　真生	①
〃	永井　暁斗	②
〃	矢島虹太郎	①
〃	藤本　幸輝	①
〃	秦　　琉希	①
〃	入野　力哉	①

2	岡谷南	高校
	氏名	学年
監督	今村　公彦	
主将	古林　蒼空	②
選手	安西　大地	②
〃	伊藤　陽飛	②
〃	宮澤　真成	②
〃	松田　龍汰	①
〃	齊藤　裕貴	①
〃	藤田　晶大	①

10	岡谷工業	高校
	氏名	学年
監督	御子柴久雄	
主将	宮本　　旬	②
選手	丸山　魁來	②
〃	渡邊　成柊	②
〃	北原　蒼悟	①
〃	柚原　伍翔	①
〃	下田　　出	①
〃	市川　　耀	①

5	上伊那農業	高校
	氏名	学年
監督	津田　竜宏	
主将	後藤　快志	②
選手	小沢　　佳	②
〃	中島　健太	②
〃	谷澤　聖丸	②
〃	田中　　空	②
〃	赤羽　大地	①
〃	田中　祐磨	①

1	伊那北	高校
	氏名	学年
監督	丸山　陽央	
主将	髙橋樹貴亜	②
選手	岩井　駿悟	②
〃	中村　駿利	②
〃	宮坂　佳汰	①
〃	脇田　博隆	①
〃	金澤　映歩	①
〃		

14	伊那弥生ケ丘	高校
	氏名	学年
監督	武田　美由紀	
主将	中山　瑠唯	②
選手	北條　喜斗	②
〃	春日　瑞希	②
〃	柏山　達哉	②
〃	中村　憲伸	①
〃	白鳥　颯人	①
〃	岡　亜翔夢	①

8	赤穂	高校
	氏名	学年
監督	佐藤寿々香	
主将	奈良　海成	①
選手	竹内　歩夢	①
〃	髙橋　悠利	①
〃	林　　洋文	①
〃	堀内　侠真	①
〃		
〃		

3	駒ケ根工業	高校
	氏名	学年
監督	福澤　拓也	
主将	水町　　蓮	②
選手	坪木　悠真	②
〃	萩村　　成	②
〃	水嶋　　暁	②
〃	米山　陸人	②
〃	小澤　琉偉	①
〃	樋屋　大和	①

9	飯田	高校
	氏名	学年
監督	関川　浩平	
主将	間瀬　湊太	②
選手	平澤　宗大	②
〃	宮原　祐聡	②
〃	久保田悠暉	②
〃	安田　悠人	②
〃	中嶋　　凛	①
〃	細田　周生	②

17	飯田風越	高校
	氏名	学年
監督	髙本慎一郎	
主将	木下　雷斗	②
選手	代田　　涼	②
〃	近藤　優介	①
〃	伊藤　翔琉	①
〃	松下　陸人	①
〃	池田　海瑠	①
〃	小澤巧太郎	①

13	飯田OIDE長姫	高校
	氏名	学年
監督	宮沢　幸志	
主将	丸山　心誓	①
選手	山原　大知	①
〃	伊藤　未來	①
〃	渋谷　伊吹	①
〃	小林　優馬	①
〃		
〃		

12	下伊那農業	高校
	氏名	学年
監督	滝沢　康紀	
主将	髙坂　海凪	②
選手	井坪　蓮	②
〃	松沢　夢羽空	②
〃	伊藤　健吾	①
〃	久保田　龍	①
〃	小池　逞	①
〃	松下　拓人	①

11	阿智	高校
	氏名	学年
監督	押澤　　慧	
主将	小澤　泰地	②
選手	小林　悠斗	②
〃	佐々木健太	②
〃	古田　侑聖	②
〃	小森　俊介	①
〃	筒井　暁斗	①
〃	横前　瑠斗	①