2023年度　長野県高等学校新人体育大会
南信大会　【卓球競技】　（記録）

■　学校対抗

令和5年10月6日（金）～7日（土）

〔伊那市エレコムロジテックアリーナ〕

	男子	女子
1位	飯田	飯田女子
2位	伊那北	伊那北
3位	伊那弥生ヶ丘	伊那西
4位	下伊那農業	伊那弥生ヶ丘
5位	岡谷工業	飯田風越
6位	諏訪清陵	諏訪二葉
7位	上伊那農業	飯田
8位	飯田風越	岡谷南
		高遠

女子学校対抗では、飯田風越高校が県大会棄権のため、代わって高遠高校が県大会に出場します。
また、女子シングルスでは伊藤栞梨さん（飯田風越）が県大会棄権のため、決定戦の結果、 倉田優菜さん（伊那弥生ヶ丘）が県大会に出場します。

■　シングルス

	男子		女子	
1位	北原　琉暉①	（高遠）	久保田千尋①	（飯田女子）
2位	中村　憲伸①	（伊那弥生ヶ丘）	木下　心愛①	（飯田女子）
3位	久保田悠暉②	（飯田）	前澤　梢②	（飯田女子）
3位	宮原　祐聡②	（飯田）	豊口　梨菜②	（飯田OIDE長姫）
5位	春日　瑞希②	（伊那弥生ヶ丘）	平岩美来乃①	（伊那北）
5位	田中　空②	（上伊那農業）	眞鍋ちひろ①	（伊那弥生ヶ丘）
5位	丸山　魁來②	（岡谷工業）	藤本　彩花①	（伊那西）
5位	宮本　旬②	（岡谷工業）	木下　愛里②	（飯田女子）
9位	安田　悠人②	（飯田）	西川　加菜①	（飯田）
9位	金澤　映歩①	（伊那北）	淺見　梓②	（伊那北）
9位	中山　瑠唯②	（伊那弥生ヶ丘）	伊藤　栞梨②	（飯田風越）
9位	宮坂　佳汰①	（伊那北）	宮下　由奈①	（伊那弥生ヶ丘）
9位	松沢夢羽空②	（下伊那農業）	磯畑　亜希①	（伊那弥生ヶ丘）
9位	平澤　宗大②	（飯田）	五味　暖歌②	（諏訪二葉）
9位	髙橋樹貴亜②	（伊那北）	藤本麻祐子②	（飯田女子）
9位	髙坂　海凪②	（下伊那農業）	橋爪優月那①	（高遠）
			倉田　優菜②	（伊那弥生ヶ丘）

2023　南信新人戦　女子学校対抗

■【一次リーグ】

A	学校名	飯田女子	飯田	伊那弥生ケ丘	岡谷南	順位
1	飯田女子		3-0	3-0	3-0	1
2	飯田	0-3		2-3	3-0	3
3	伊那弥生ケ丘	0-3	3-2		3-0	2
4	岡谷南	0-3	0-3	0-3		4

試合順
① 1－4
2－3
② 1－3
2－4
③ 1－2
3－4

B	学校名	飯田風越	伊那北	高遠	順位
5	飯田風越		1-3	3-1	2
6	伊那北	3-1		3-0	1
7	高遠	1-3	0-3		3

試合順
① 5－7
② 6－7
③ 5－6

C	学校名	伊那西	諏訪二葉	諏訪清陵	順位
8	伊那西		3-1	3-1	1
9	諏訪二葉	1-3		3-1	2
10	諏訪清陵	1-3	1-3		3

試合順
① 8－10
② 9－10
③ 8－9

■【決勝リーグ　１位～４位決定戦】

No.	学校名	飯田女子	伊那弥生ヶ丘	伊那北	伊那西	順位
A1	飯田女子		3-0	3-0	3-0	1
A2	伊那弥生ヶ丘	0-3		1-3	0-3	4
B1	伊那北	0-3	3-1		3-0	2
C1	伊那西	0-3	3-0	0-3		3

試合順
① B1－C1
② A1－B1
A2－C1
③ A1－C1
A2－B1

※A１－A2の試合については一次リーグの結果を反映する

■【５位～７位決定戦】

No.	学校名	飯田	飯田風越	諏訪二葉	順位
A3	飯田		1-3	2-3	3
B2	飯田風越	3-1		3-0	1
C2	諏訪二葉	3-2	0-3		2

試合順
① A3－C2
② B2－C2
③ A3－B2

■【８位決定戦】

No.	学校名	岡谷南	高遠	諏訪清陵	順位
A4	岡谷南		3-2	3-2	1
B3	高遠	2-3		2-3	3
C3	諏訪清陵	2-3	3-2		2

試合順
① A4－C3
② B3－C3
③ A4－B3

2023　南信新人戦　男子学校対抗

■【一次トーナメント】

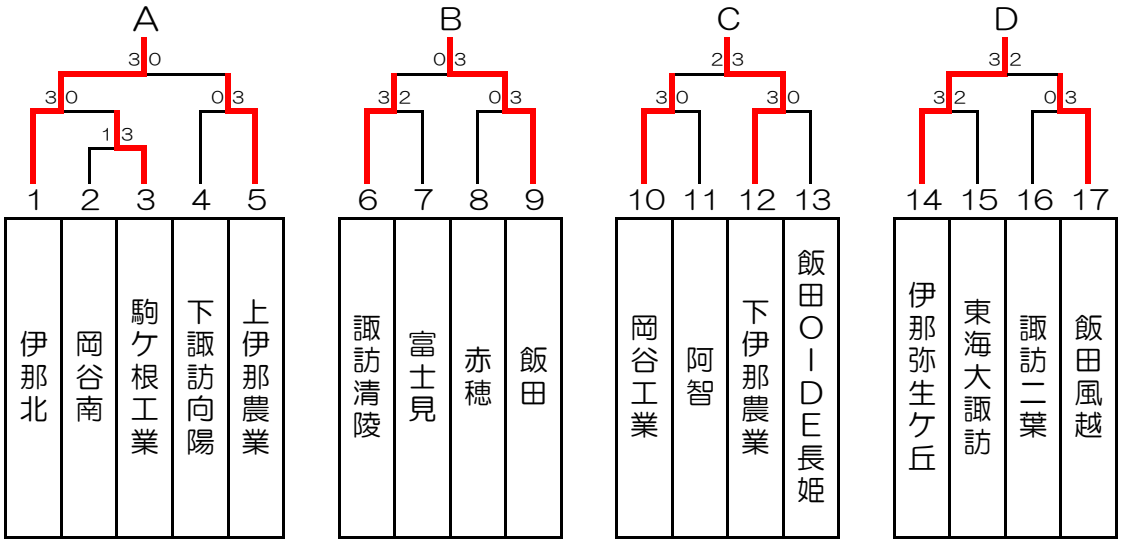

■【決勝リーグ　１位～４位決定戦】

No.	学校名	伊那北	飯田	下伊那農業	伊那弥生ヶ丘	順位
A	伊那北		2-3	3-0	3-2	2
B	飯田	3-2		3-1	3-2	1
C	下伊那農業	0-3	1-3		1-3	4
D	伊那弥生ヶ丘	2-3	2-3	3-1		3

試合順　①　A－B　C－D　　②　A－C　B－D　　③　A－D　B－C

■【５位～８位決定戦】

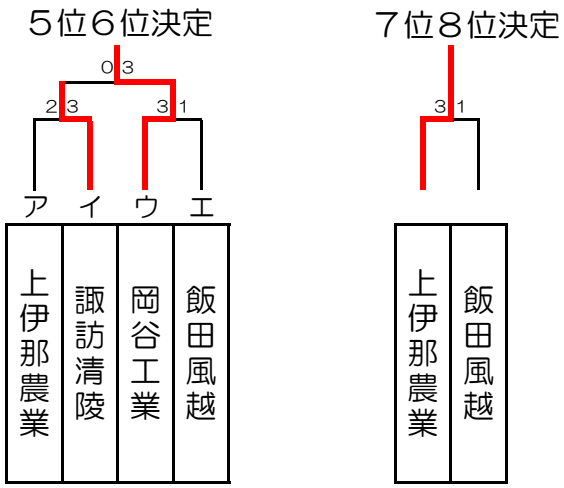

■　女子シングルス

2023　南信新人戦

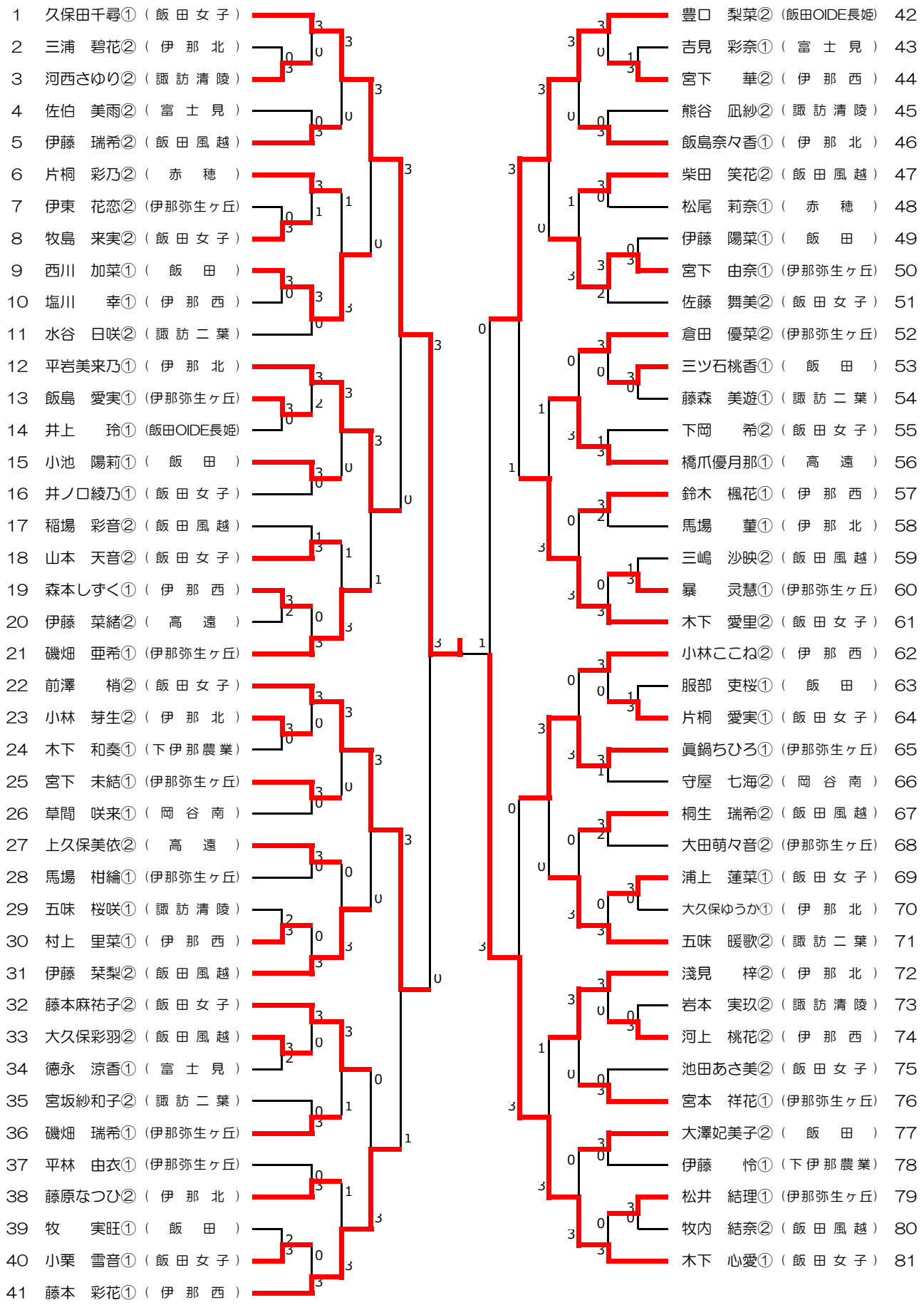

■ 男子シングルス (1)

2023　南信新人戦

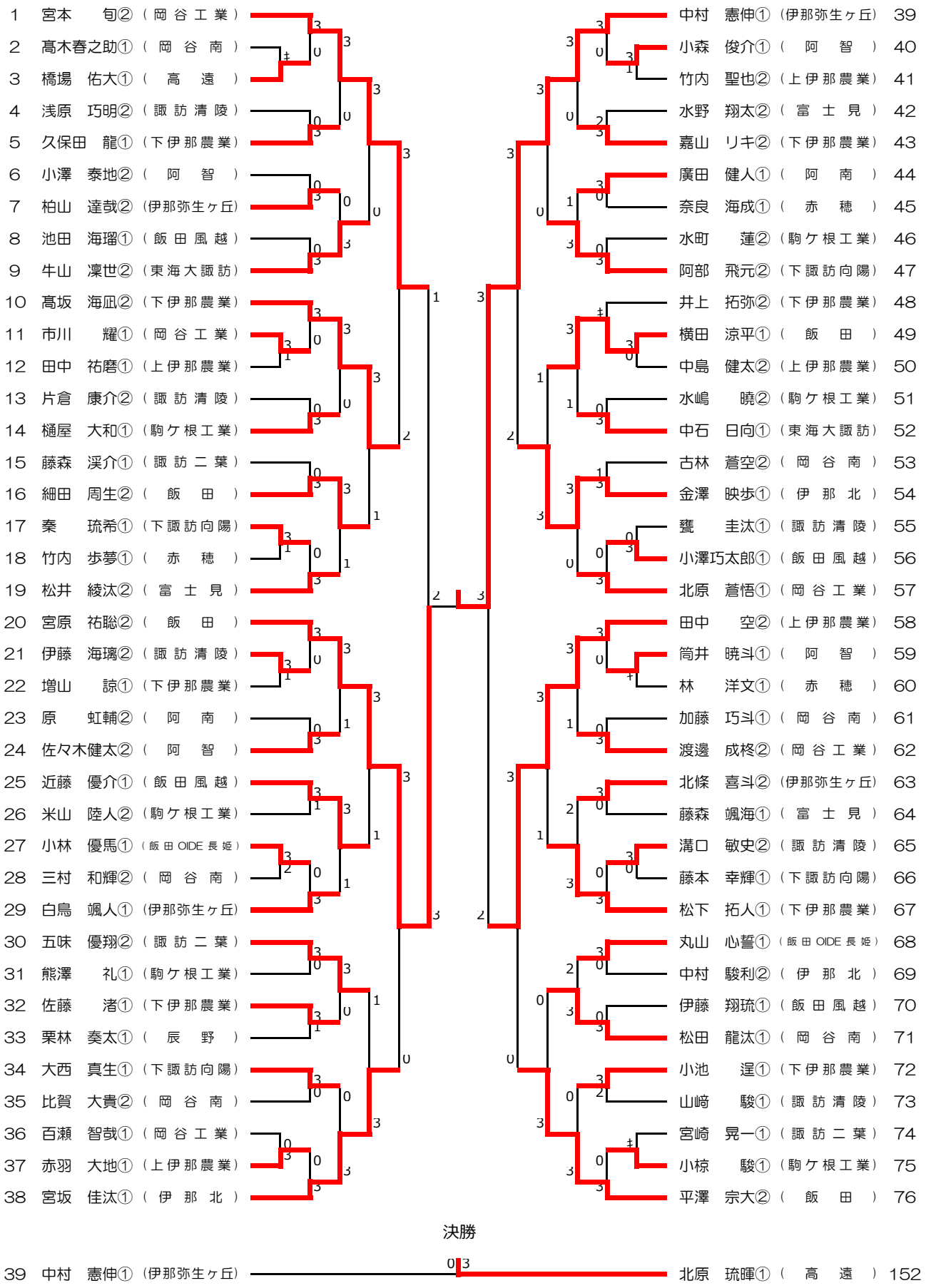

■　男子シングルス (2)
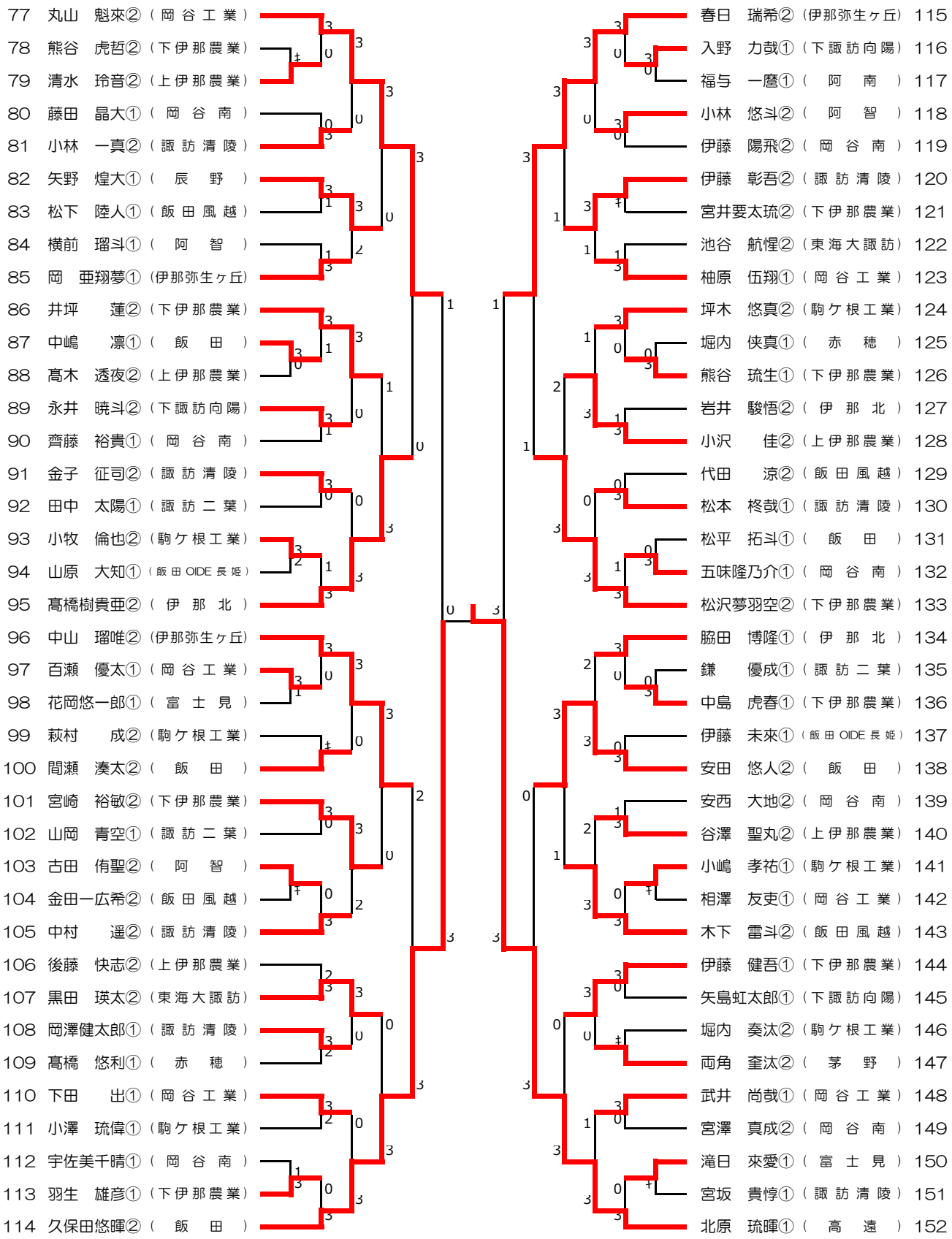
2023　南信新人戦