令和5年度　特別国民体育大会卓球競技南信地区予選会
【少年の部】

期　日　　令和5年4月15日(土)
会　場　　エレコム･ロジテックアリーナ

主　催　　長野県卓球連盟
共　催　　長野県教育委員会,（公財）長野県スポーツ協会
主　管　　長野県卓球連盟高校部南信支部

■ 大会日程

7:30～	開館、会場準備
8:10～	練習開始
8:30～	監督会議
9:00～	開会式
9:30～	競技開始

■ 大会競技役員

大会長	今井　竜五	（長野県卓球連盟会長）
競技委員長	津田　竜宏	（上伊那農業高）
競技副委員長	今村　公彦	（岡谷南高）
審判長	若林　潤	（岡谷工業高）
進行委員長	福澤　拓也	（駒ケ根工業高）
登録委員長	山本　正和	（諏訪清陵高）
会場委員長	清水　鴻佑	（伊那西高）
記録委員長	丸山　陽央	（伊那北高）
進行委員	御子柴久雄	（岡谷工業高）
進行委員	佐藤寿々香	（赤穂高）
進行委員	林　恭平	（高遠高）
救護	木下　美智	（伊那西高）
補助員	伊那西・伊那北・上伊那農業・伊那弥生ケ丘高校	

◆ 試合の進行について

① 選手集合所形式で行います。
② ゲームごとのチェンジエンドは行い、タイムアウト制・アドバイザーは無しとします。
③ 勝った選手は試合終了後、速やかに本部へ対戦カード・バインダーを提出してください。
④ アリーナ内は一方通行です。
⑤ 女子は２回戦で負けた選手同士（隣りの山）で、県大会出場の決定戦を行います。
県大会への推薦枠は男子６４名、女子４８名です。

◆ 審判について

① 最初の試合の審判は、タイムテーブルで指定された学校から選出してください。
それ以降は、敗者審判制で行います。
② 試合で負けた選手は、そのコートで待機してください。
③ 審判の手袋は任意。審判をする前後で手指消毒を行ってください。

◆ 県大会について

① ４月２９日（土）　茅野市運動公園総合体育館で行います。
② 県大会への出場枠　男子６４名、女子４８名
③ 県大会の参加費１０００円は、地区大会で徴収します。

男子シングルス（1）

国体南信予選
令和5年4月15日

1 上田 達也③（伊那北）
2 松村 祥汰③（飯田OIDE長姫）
3 赤坂 源太③（岡谷工業）
4 宮澤 翔輝③（阿智）
5 山下 啓介②（飯田）
6 原 優和③（諏訪二葉）
7 堀内 奏汰②（駒ヶ根工業）
8 上田 陽大③（伊那弥生ヶ丘）
9 伊藤 陽飛②（岡谷南）
10 小林 櫂人③（上伊那農業）
11 黒河内優真③（赤穂）
12 笹原 佑介③（飯田）
13 小木曽優弥③（下伊那農業）
14 中谷 玲也③（下諏訪向陽）
15 村澤丞志郎Ⅲ（高陵中）
16 安西 大地②（岡谷南）
17 松井 綾汰②（富士見）
18 池上 夢希②（高遠）
19 清水 大和②（上伊那農業）
20 織井 元喜③（伊那弥生ヶ丘）
21 矢澤 優太Ⅲ（上郷クラブ）
22 伊藤 海璃②（諏訪清陵）
23 増田 啓太③（飯田OIDE長姫）
24 大槻 誉③（岡谷工業）
25 登内 映磨③（上伊那農業）
26 小松 優太③（辰野）
27 金澤 蒼生③（岡谷南）
28 牛山 凛世②（東海大諏訪）
29 北城 正登③（飯田）
30 溝口 敏史②（諏訪清陵）
31 玉本 駿介Ⅲ（高陵中）
32 小城 碧斗Ⅲ（箕輪中）
33 嘉山 リキ②（下伊那農業）
34 中村 憲伸①（伊那弥生ヶ丘）
35 矢嶋 要汰Ⅲ（茅野東部中）
36 市川 耀①（岡谷工業）
37 伊藤 篤貴③（赤穂）
38 小沢 佳②（上伊那農業）
39 玉井 颯真③（飯田）
40 小林 瑞季②（高遠）
41 小澤 泰地②（阿智）
42 永井 暁斗②（下諏訪向陽）
43 小牧 倫也②（駒ヶ根工業）
44 中村 駿利②（伊那北）
45 木下 雷斗②（飯田風越）

46 春日 瑞希②（伊那弥生ヶ丘）
47 久保田一馬Ⅲ（高陵中）
48 大久保燿斗③（赤穂）
49 宮坂 勇輝③（下諏訪向陽）
50 今井 亮太③（諏訪清陵）
51 五味 優③（東海大諏訪）
52 竹内 聖也②（上伊那農業）
53 常盤 康介③（飯田）
54 小久江冬斗Ⅲ（上郷クラブ）
55 髙橋樹貴亜②（伊那北）
56 渡邉 光星③（岡谷工業）
57 久保田悠介③（飯田風越）
58 比賀 大貴②（岡谷南）
59 柚原 伍翔①（岡谷工業）
60 小林 一真②（諏訪清陵）
61 唐木 知音②（高遠）
62 佐々木健太②（阿智）
63 萩村 成②（駒ヶ根工業）
64 中島 大芽Ⅲ（岡谷西部中）
65 氣賀澤 陸③（上伊那農業）
66 柏山 達哉②（伊那弥生ヶ丘）
67 宮崎 裕敏②（下伊那農業）
68 今村 羽陽③（飯田）
69 井坪 蓮②（下伊那農業）
70 西村 伊夢③（赤穂）
71 片倉 康介②（諏訪清陵）
72 米山 陸人②（駒ヶ根工業）
73 下田 出①（岡谷工業）
74 中山 瑠唯②（伊那弥生ヶ丘）
75 小出島祥斗Ⅲ（箕輪中）
76 岩井 駿悟②（伊那北）
77 梅田 寛輝Ⅲ（わくわくクラブ）
78 鵜飼にらい③（諏訪二葉）
79 中島 健太②（上伊那農業）
80 松原 康恭①（岡谷南）
81 木下 賢陸③（飯田）
82 堀向キアヌ③（下諏訪向陽）
83 野澤 結芽③（辰野）
84 宮坂 大翔③（岡谷工業）
85 岡 亜翔夢①（伊那弥生ヶ丘）
86 藏原 朋生③（飯田OIDE長姫）
87 代田 涼②（飯田風越）
88 藤田 晶大①（岡谷南）
89 小川 綾斗③（東海大諏訪）
90 平田 俊介②（高遠）
91 田中 空②（上伊那農業）

1-1 1-2 1-3 1-4 1-5 1-6 1-7 1-8 1-9 1-10 1-11 1-12 1-13
2-1 2-2 2-3 2-4 2-5 2-6 2-7 2-8 2-9 2-10 2-11 2-12 2-13 2-14 2-15 2-16
3-1 3-2 3-3 3-4 3-5 3-6 3-7 3-8
4-1 4-2 4-3 4-4
5-1 5-2
6-1 6-2
7-1
5-3 5-4
4-5 4-6 4-7 4-8
3-9 3-10 3-11 3-12 3-13 3-14 3-15 3-16
1-14 1-15 1-16 1-17 1-18 1-19 1-20 1-21 1-22 1-23 1-24 1-25 1-26 1-27
2-17 2-18 2-19 2-20 2-21 2-22 2-23 2-24 2-25 2-26 2-27 2-28 2-29 2-30 2-31 2-32

男子シングルス (2)

国体南信予選
令和5年4月15日

92 逢沢 岳裕③（岡谷工業）
93 原田 晃徳③（下諏訪向陽）
94 間瀬 湊汰②（飯田）
95 古林 蒼空②（岡谷南）
96 吉澤 皓③（赤穂）
97 山岸洸太郎③（辰野）
98 林 建太Ⅲ（上郷クラブ）
99 水町 蓮②（駒ヶ根工業）
100 小林 悠斗②（阿智）
101 髙木 透夜②（上伊那農業）
102 浦野 祥太③（伊那北）
103 白鳥 颯人①（伊那弥生ヶ丘）
104 宮井要太琉②（下伊那農業）
105 小林 史季③（高遠）
106 渡邊 成柊②（岡谷工業）
107 垣内 颯太③（東海大諏訪）
108 水﨑 李音Ⅲ（わくわくクラブ）
109 竹村 竜星③（飯田OIDE長姫）
110 重盛 修佑②（上伊那農業）
111 宮澤 真成②（岡谷南）
112 中村 遥②（諏訪清陵）
113 小松 拓生Ⅲ（茅野東部中）
114 中田 大地③（飯田）
115 木村 優心③（諏訪清陵）
116 髙坂 海凪②（下伊那農業）
117 五味 優翔②（諏訪二葉）
118 宮本 旬②（岡谷工業）
119 友松 晃佑Ⅲ（箕輪中）
120 田中 紀行③（岡谷南）
121 坪木 悠真②（駒ヶ根工業）
122 栗原 大和③（赤穂）
123 谷澤 聖丸②（上伊那農業）
124 米山 拓海③（伊那弥生ヶ丘）
125 室 幸太Ⅲ（高陵中）
126 木下 裕也③（飯田OIDE長姫）
127 伊東 珀②（ＳＷＡＴ）
128 後藤 快志②（上伊那農業）
129 矢澤 翔太③（下諏訪向陽）
130 久保田聖司③（高遠）
131 浅原 巧明②（諏訪清陵）
132 久保田悠暉②（飯田）
133 池田 菖③（下伊那農業）
134 黒田 瑛太②（東海大諏訪）
135 油井 颯大③（伊那弥生ヶ丘）
136 古田 侑聖②（阿智）
137 小池 真央③（飯田風越）

2-33 1-28 3-17 2-34 4-9 2-35 1-29 3-18 1-30 2-36 5-5 2-37 1-31 3-19 1-32 2-38 4-10 2-39 1-33 3-20 1-34 2-40 6-3 2-41 1-35 3-21 1-36 2-42 4-11 2-43 1-37 3-22 1-38 2-44 5-6 2-45 1-39 3-23 1-40 2-46 4-12 2-47 3-24 1-41 2-48

7-2

2-49 1-42 3-25 2-50 4-13 2-51 1-43 3-26 1-44 2-52 5-7 2-53 1-45 3-27 1-46 2-54 4-14 2-55 1-47 3-28 1-48 2-56 6-4 2-57 1-49 3-29 1-50 2-58 4-15 2-59 1-51 3-30 1-52 2-60 5-8 2-61 1-53 3-31 1-54 2-62 4-16 2-63 3-32 1-55 2-64

松沢夢羽空②（下伊那農業）138
藤森 翼③（岡谷南）139
本橋 祐輝③（諏訪清陵）140
大住 洋斗②（赤穂）141
城取悠之介③（伊那北）142
成澤 亮汰③（飯田）143
相澤 友吏①（岡谷工業）144
加藤 遥斗③（飯田OIDE長姫）145
小島 裕也Ⅲ（箕輪中）146
櫻井 康太③（上伊那農業）147
松本 晃汰③（伊那弥生ヶ丘）148
昼神 海③（飯田風越）149
飯島 幸生③（伊那弥生ヶ丘）150
中原 流七③（高遠）151
敦賀 煌志③（赤穂）152
稲福ひでき②（駒ヶ根工業）153
阿部 飛元②（下諏訪向陽）154
岡 翔真③（上伊那農業）155
三村 和輝②（岡谷南）156
伊藤 彰吾②（諏訪清陵）157
北原 柊護Ⅲ（高陵中）158
水野 翔太②（富士見）159
丸山 魁來②（岡谷工業）160
飯島 宗士③（伊那弥生ヶ丘）161
伊藤 陽道③（高遠）162
芝﨑 翔悟③（諏訪二葉）163
濱田 悠斗③（飯田）164
五位渕大門③（阿智）165
佐野 空樹③（岡谷南）166
平澤 憲周Ⅲ（高陵中）167
池谷 航惺②（東海大諏訪）168
小出島 駿③（上伊那農業）169
金子 征司②（諏訪清陵）170
武井 勇介③（岡谷工業）171
金田一広希②（飯田風越）172
田中 朔斗③（飯田OIDE長姫）173
佐藤 和輝②（高遠）174
北原 蒼悟①（岡谷工業）175
北條 喜斗②（伊那弥生ヶ丘）176
保坂 勇吾③（伊那北）177
今村 優光③（赤穂）178
水嶋 暁②（駒ヶ根工業）179
寺平 明斗③（辰野）180
森川 裕哉②（上伊那農業）181
熊谷 虎哲②（下伊那農業）182
菅原 蒼樹③（飯田）183

女子シングルス

国体南信予選
令和5年4月15日

1 久保田千尋①（飯田女子）
2 吉原　果穂③（諏訪二葉）
3 棗原　彩奈③（赤穂）
4 柴田　笑花②（飯田風越）
5 松井　結理①（伊那弥生ヶ丘）
6 小林　心玲Ⅲ（茅野東部中）
7 伊藤　優羽③（飯田）
8 淺見　梓②（伊那北）
9 藤本麻祐子②（飯田女子）
10 守屋　七海②（岡谷南）
11 伊佐次　恋Ⅲ（岡谷西部中）
12 石原　帆稀Ⅲ（箕輪中）
13 赤羽さくら③（伊那西）
14 豊口　梨菜②（飯田OIDE長姫）
15 竹越　摩緒③（伊那西）
16 北澤　心美Ⅲ（箕輪中）
17 細田　実希③（上伊那農業）
18 馬場　菫①（伊那北）
19 前澤　梢②（飯田女子）
20 木下　心愛①（飯田女子）
21 小田切綾音③（諏訪二葉）
22 岩村　紋果③（伊那西）
23 稲場　彩音②（飯田風越）
24 岩本　実玖②（諏訪清陵）
25 岡村　奏③（飯田女子）
26 倉田　優菜②（伊那弥生ヶ丘）
27 井上　結葵③（伊那西）
28 河西さゆり②（諏訪清陵）
29 大澤妃美子②（飯田）
30 中村　由芽③（飯田女子）
31 眞鍋ちひろ①（伊那弥生ヶ丘）
32 伊藤　李③（伊那北）
33 石原　世奈③（飯田風越）
34 五味　暖歌②（諏訪二葉）
35 牧島　来実②（飯田女子）
36 橋爪優月那①（高遠）
37 會田　芽生Ⅲ（茅野東部中）
38 橋爪あかり③（上伊那農業）
39 佐藤　舞美②（飯田女子）
40 名取　真菜③（諏訪清陵）
41 保坂　汐音Ⅲ（箕輪中）
42 松下　七海③（飯田女子）
43 新井　葉月②（阿南）
44 馬場田愛音③（赤穂）
45 後藤　麻央③（飯田）
46 皆川　莉紗③（上伊那農業）
47 佐伯　美雨②（富士見）
48 牧内　結奈②（飯田風越）
49 清水梨帆花③（伊那西）
50 磯畑　亜希①（伊那弥生ヶ丘）
51 三浦　碧花②（伊那北）
52 吉沢　舞帆③（飯田女子）

53 小原瑚乃真③（伊那西）
54 山本　天音②（飯田女子）
55 磯畑　瑞希①（伊那弥生ヶ丘）
56 川島　瑠美③（飯田女子）
57 小椋　みわ③（上伊那農業）
58 一ノ瀬優衣Ⅲ（箕輪中）
59 筒井　真季③（飯田風越）
60 水谷　日咲②（諏訪二葉）
61 上村　茜音③（伊那北）
62 上久保美依②（高遠）
63 熊谷　凪紗②（諏訪清陵）
64 河上　桃花②（伊那西）
65 木下　愛里②（飯田女子）
66 平岩美来乃①（伊那北）
67 伊藤　瑞希②（飯田風越）
68 岡沼　沙来③（飯田女子）
69 小平　姫奈Ⅲ（茅野北部中）
70 丸山　結子Ⅲ（箕輪中）
71 飯島　愛実①（伊那弥生ヶ丘）
72 小嶋　美代③（飯田）
73 岡田　奈々③（岡谷南）
74 丸茂優理奈③（諏訪清陵）
75 伊藤　栞梨②（飯田風越）
76 松澤　美玖③（上伊那農業）
77 宮下　華②（伊那西）
78 古瀬はづき③（飯田女子）
79 橋本　桜③（飯田）
80 小林ここね②（伊那西）
81 伊藤　菜緒②（高遠）
82 藤原なつひ②（伊那北）
83 福地　碧音③（上伊那農業）
84 池田あさ美②（飯田女子）
85 本江　希③（富士見）
86 桐生　瑞希②（飯田風越）
87 内海　朋華③（辰野）
88 宮嶋　真緒Ⅲ（上郷クラブ）
89 大田萌々音②（伊那弥生ヶ丘）
90 登内　清名Ⅲ（箕輪中）
91 関島あずみ③（飯田女子）
92 藤本　彩花①（伊那西）
93 林　七海③（飯田女子）
94 片桐　彩乃②（赤穂）
95 山田　菜摘Ⅲ（茅野東部中）
96 宮坂紗和子②（諏訪二葉）
97 有賀　琴苗Ⅲ（箕輪中）
98 宮﨑　萌琉③（上伊那農業）
99 佐保田百佳②（岡谷南）
100 朝比奈咲希③（諏訪清陵）
101 伊東　花恋②（伊那弥生ヶ丘）
102 小林　芽生②（伊那北）
103 三嶋　紗映②（飯田風越）
104 内山　優利③（飯田女子）

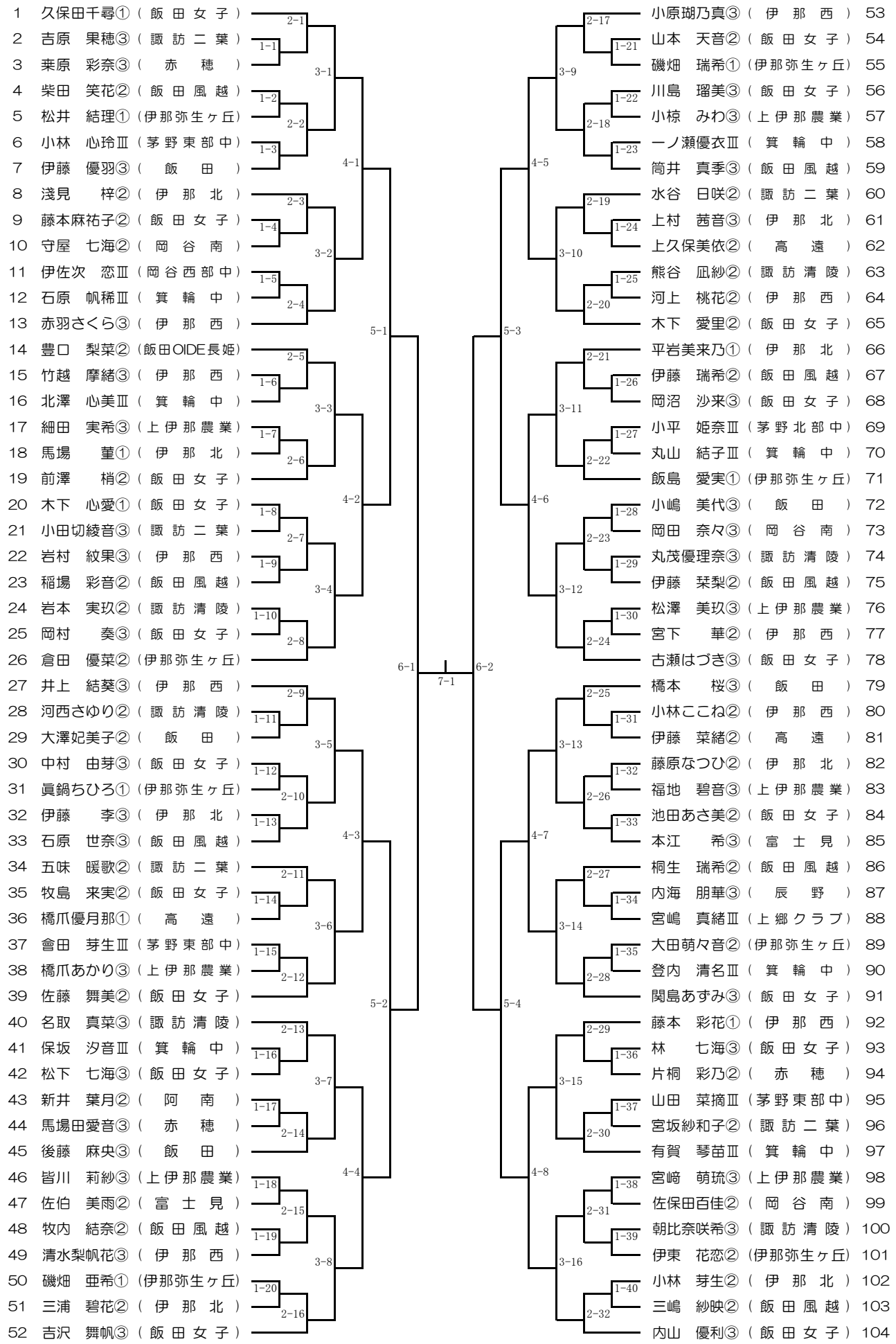

大会参加への注意事項

本大会は、新型コロナ感染拡大予防をふまえた「日本卓球協会が制定するガイドライン」等に基づき、参加選手、大会役員等の「健康と感染拡大防止」を第一に、最大限の感染予防対策を講じて実施します。参加選手、引率者の皆様も積極的にこまめな手洗い、消毒、除菌等のご協力をお願い申し上げます。

なお、**当日はプログラム、注意事項等の配布を行いません。各校でホームページから印刷して配布してください。以下の注意事項については熟読していただき、参加者への周知徹底をお願いいたします。**

１．大会参加にあたって

（１）**大会前日から7日間以内**で以下に該当する方は、参加を見合わせる。

◇体調がよくない場合（例:37度5分以上の発熱・咳・咽頭痛などの症状がある場合）

◇倦怠感、呼吸困難（息苦しさなど）、味覚嗅覚の異常がある。

◇新型コロナウイルス感染症陽性とされた方との濃厚接触がある。

◇同居家族や身近な知人に新型コロナウイルス感染が疑われる方がいる場合

◇政府から入国制限、入国後の観察期間を必要とされている国、地域等への渡航又は当該在住者との濃厚接触がある。

（２）各自でマスクを持参し、試合時・練習時以外はマスクの着用を推奨する。

（３）審判の手袋は任意。審判をする前後に手指消毒を行う。

（４）こまめな手洗い、アルコール等による手指消毒をする。

（手洗いの際のお手拭きタオル、汗ふきタオル等は各自で持参する）

（５）入場者は選手、引率者（２名まで）のみ入場可とします。

（６）他の参加者、役員、スタッフ等との距離の確保に努める。

（できるだけ２m以上；障がい者の誘導や介助を行う場合は除きます）

（７）大きな声での会話、応援等はしない。

（８）大会の途中で体調が悪くなった場合は、直ちに大会運営者に届け出る。

（９）大会前後のミーティングは３密を避ける。

(10) 感染防止のために主催者が決めたその他の措置を遵守し、主催者の指示には従う。

２．入場受付について

（１）体調管理チェックシートは廃止します。

（２）検温を行った後、入場する。

その際、３７．５℃以上ある場合は、入場できない。

（３）引率者は渡された引率者証をつける。帰る際には入口で返却する。

（４）受付終了後は速やかに観覧席へ移動し、座って待機する。

３．会場使用上の注意

（１）観覧席は、密にならないように間隔を空けて座る。

（２）アリーナの入口と出口、階段の上りと下りなど会場内は指示された動線で移動する。

（３）貴重品，財布等の管理は自己で管理を徹底する。または，各校の顧問が管理する。

（４）ゴミの始末は各校で責任をもって，放置しない，汚さない等，全て持ち帰る。
　　忘れ物は感染拡大防止対策のため、保管せず処分する。

４．試合前の練習について

（１）１台につき最大４名で１５分間練習（入れ替え時間含む）を行う。

（２）次に台に入るペアは入れ替え時間の５分前にコート脇で待機しておくこと。

（３）コート割りについては大会プログラム参照のこと。

５．開会式について

（１）通常通り行う。

（２）感染症対策のため、扉等を開け、換気をした状態で行う。

６.競技中について

（１）ボールは ニッタク　スリースターボールを使用する。

（２）競技中の大声は避ける。

（３）プレイヤー以外はボールに触れないようにする。

（４）ゲームごとにチェンジエンドを行う。アドバイザー・タイムアウト制は適用しない。

（５）卓球台の上で手を拭いたり、シューズの裏等を手で触れない。

（６）タオルは各自で袋を用意して、その中に入れる。

（７）試合前後の握手は行わない。

（８）審判の手袋は任意。また、得点をコールしない。

（９）勝った選手は、着替える前に、対戦カードとバインダーを本部へ持っていく。

(10) 試合終了ごとに各自、手洗い、消毒をする。

(11) 観覧席は、間隔を空けて座る。また、手すり等には触らない。

(12) 飲料は自分専用のものを飲み、回し飲みをしない。

■　令和5年4月15日　国体南信予選会　タイムテーブル

	開始時間	第1試合審判	9:30	9:55	10:20	10:45	11:10	11:35	12:00	12:25	12:50	13:15	13:40	開始時間
ロジテックアリーナ	１コート	東海大諏訪	M1－1	男子1回戦(M1－25) ～ 4回戦										１コート
	２コート	諏訪清陵	M1－2											２コート
	３コート	諏訪清陵	M1－3							M5－1				３コート
	４コート	下諏訪向陽	M1－4							M5－2				４コート
	５コート	岡谷南	M1－5							M5－3				５コート
	６コート	岡谷南	M1－6							M5－4				６コート
	７コート	岡谷工業	M1－7											７コート
	８コート	岡谷工業	M1－8											８コート
	９コート	岡谷工業	M1－9							W4－1	W5－1			９コート
	１０コート	上伊那農業	M1－10							W4－2				１０コート
	１１コート	上伊那農業	M1－11							W4－3	W5－2	W6－1	W7－1	１１コート
	１２コート	上伊那農業	M1－12							W4－4				１２コート
	１３コート	伊那北	M1－13							W4－5	W5－3	W6－2		１３コート
	１４コート	伊那弥生ケ丘	M1－14							W4－6				１４コート
	１５コート	伊那弥生ケ丘	M1－15							W4－7	W5－4			１５コート
	１６コート	伊那弥生ケ丘	M1－16							W4－8				１６コート
	１７コート	高遠	M1－17								M6－1			１７コート
	１８コート	赤穂	M1－18											１８コート
	１９コート	駒ケ根工業	M1－19							M5－5	M6－2	M7－1	M8－1	１９コート
	２０コート	飯田	M1－20							M5－6				２０コート
	２１コート	飯田	M1－21							M5－7	M6－3	M7－2		２１コート
	２２コート	飯田風越	M1－22							M5－8				２２コート
	２３コート	飯田OIDE長姫	M1－23								M6－4			２３コート
	２４コート	下伊那農業	M1－24											２４コート
エレコムアリーナ	２５コート	諏訪清陵	W1－1	女子1回戦(W1－13) ～ 3回戦							W決定戦9			２５コート
	２６コート	諏訪二葉	W1－2								W決定戦10			２６コート
	２７コート	上伊那農業	W1－3								W決定戦11			２７コート
	２８コート	伊那北	W1－4								W決定戦12			２８コート
	２９コート	伊那弥生ケ丘	W1－5							W決定戦1	W決定戦13			２９コート
	３０コート	伊那西	W1－6							W決定戦2	W決定戦14			３０コート
	３１コート	伊那西	W1－7							W決定戦3	W決定戦15			３１コート
	３２コート	飯田女子	W1－8							W決定戦4	W決定戦16			３２コート
	３３コート	飯田女子	W1－9							W決定戦5				３３コート
	３４コート	飯田女子	W1－10							W決定戦6				３４コート
	３５コート	飯田女子	W1－11							W決定戦7				３５コート
	３６コート	飯田風越	W1－12							W決定戦8				３６コート

■　令和5年4月15日　国体南信予選会　練習及び第1試合コート割

○練習コート割

	開始時間	8:10～8:25	8:25～8:40	8:40～8:55
ロジテックアリーナ	1コート	辰野	辰野	
	2コート	上伊那農業	上伊那農業	
	3コート	上伊那農業	飯田OIDE長姫	わくわくクラブ
	4コート	上伊那農業	飯田OIDE長姫	
	5コート	上伊那農業	下伊那農業	下伊那農業
	6コート	上伊那農業	下伊那農業	
	7コート	伊那北	伊那北	茅野北部中
	8コート	伊那北	阿智	箕輪中
	9コート	伊那北	阿智	箕輪中
	10コート	伊那弥生ケ丘	伊那弥生ケ丘	箕輪中
	11コート	伊那弥生ケ丘	阿南	
	12コート	伊那弥生ケ丘	富士見	茅野東部中
	13コート	伊那弥生ケ丘	東海大諏訪	茅野東部中
	14コート	伊那弥生ケ丘	東海大諏訪	
	15コート	高遠	高遠	SWAT
	16コート	高遠	高遠	
	17コート	伊那西	諏訪清陵	高陵中
	18コート	伊那西	諏訪清陵	高陵中
	19コート	伊那西	諏訪清陵	
	20コート	駒ケ根工業	諏訪清陵	諏訪清陵
	21コート	駒ケ根工業	下諏訪向陽	下諏訪向陽
	22コート	赤穂	赤穂	上郷クラブ
	23コート	赤穂	赤穂	岡谷西部中
	24コート			
エレコムアリーナ	25コート	飯田	飯田	
	26コート	飯田	飯田	
	27コート	飯田	諏訪二葉	諏訪二葉
	28コート	飯田	諏訪二葉	
	29コート	飯田女子	飯田女子	
	30コート	飯田女子	岡谷南	岡谷南
	31コート	飯田女子	岡谷南	岡谷南
	32コート	飯田女子	岡谷工業	
	33コート	飯田風越	岡谷工業	
	34コート	飯田風越	岡谷工業	
	35コート	飯田風越	岡谷工業	
	36コート	飯田風越	飯田風越	

○第1試合
コート割

9:30	
M1－1	ロジテックアリーナ
M1－2	
M1－3	
M1－4	
M1－5	
M1－6	
M1－7	
M1－8	
M1－9	
M1－10	
M1－11	
M1－12	
M1－13	
M1－14	
M1－15	
M1－16	
M1－17	
M1－18	
M1－19	
M1－20	
M1－21	
M1－22	
M1－23	
M1－24	
W1－1	エレコムアリーナ
W1－2	
W1－3	
W1－4	
W1－5	
W1－6	
W1－7	
W1－8	
W1－9	
W1－10	
W1－11	
W1－12	

※練習は指定の時間・コートで行ってください。
指定されていない台(空き台)では練習を行わないでください。
1台を最大4名で使用してください。
あらかじめ、チームで練習相手・練習コートを決めておいてください。