男子シングルス（1）

全日本ジュニア南信予選
令和5年8月19日

【決勝】
北原　琉暉①(高遠)　１－３　宮本　旬②(岡谷工業)

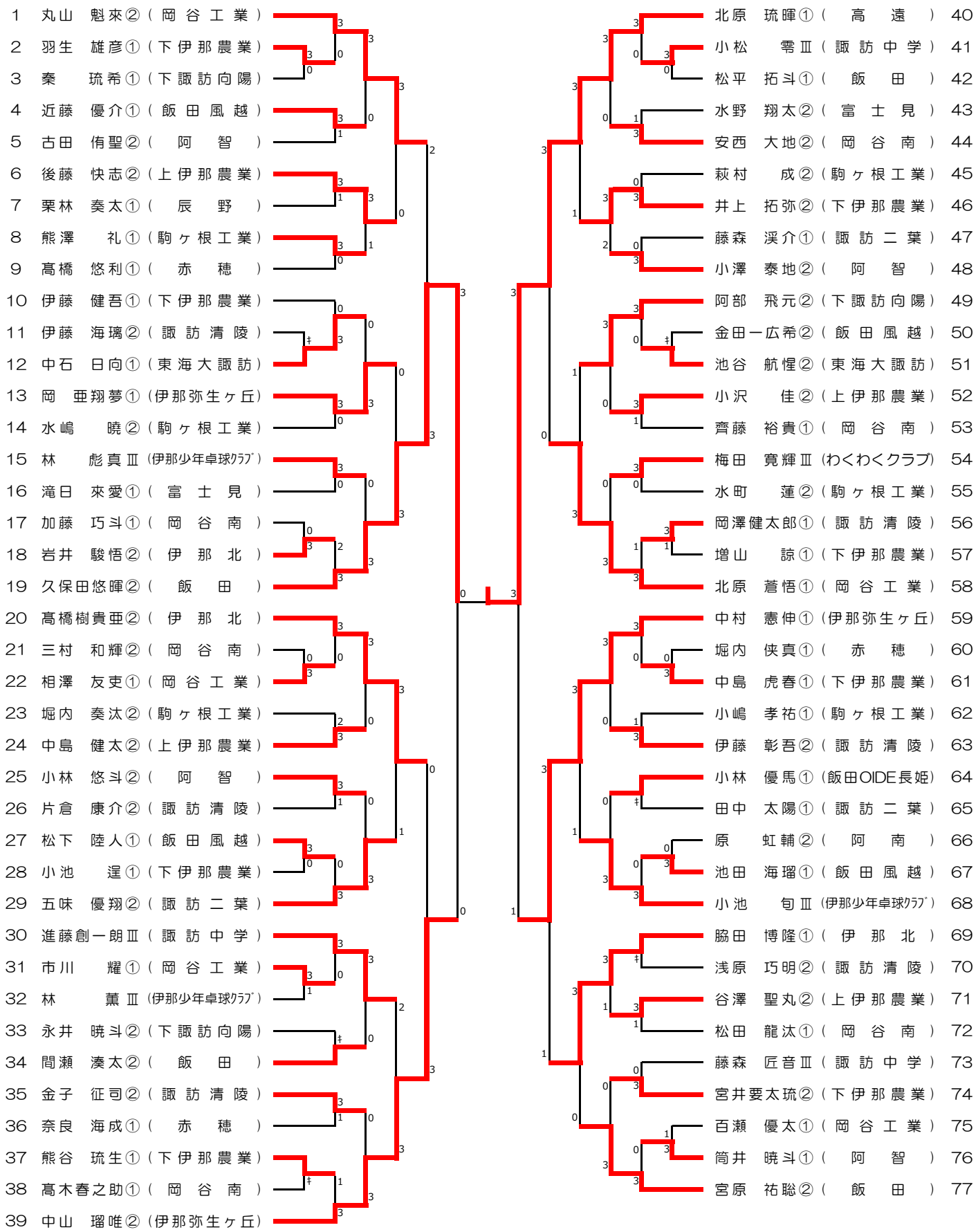

男子シングルス (2)

全日本ジュニア南信予選
令和5年8月19日

78 木下 雷斗②（飯田風越）
79 田中 祐磨①（上伊那農業）
80 百瀬 智哉①（岡谷工業）
81 横田 涼平①（飯田）
82 髙坂 海凪②（下伊那農業）
83 廣田 健人①（阿南）
84 小松 慎也Ⅲ（諏訪中学）
85 松本 柊哉①（諏訪清陵）
86 坪木 悠真②（駒ヶ根工業）
87 矢澤 優太Ⅲ（上郷クラブ）
88 中村 駿利②（伊那北）
89 宇佐美千晴①（岡谷南）
90 林 洋文①（赤穂）
91 横前 瑠斗①（阿智）
92 下田 出①（岡谷工業）
93 嘉山 リキ②（下伊那農業）
94 溝口 敏史②（諏訪清陵）
95 入野 力哉①（下諏訪向陽）
96 春日 瑞希②（伊那弥生ヶ丘）
97 駒井 惺Ⅲ（伊那少年卓球ｸﾗﾌﾞ）
98 宮坂 昊樹Ⅲ（諏訪中学）
99 小牧 倫也②（駒ヶ根工業）
100 松下 拓人①（下伊那農業）
101 細田 周生②（飯田）
102 佐々木健太②（阿智）
103 髙木 透夜②（上伊那農業）
104 五味隆乃介①（岡谷南）
105 藤本 幸輝①（下諏訪向陽）
106 松井 綾汰②（富士見）
107 倉田 直拓Ⅲ（わくわくクラブ）
108 伊藤 陽飛②（岡谷南）
109 北條 喜斗②（伊那弥生ヶ丘）
110 井坪 蓮②（下伊那農業）
111 米山 陸人②（駒ヶ根工業）
112 金澤 映歩①（伊那北）
113 鎌 優成①（諏訪二葉）
114 甕 圭汰①（諏訪清陵）
115 宮本 旬②（岡谷工業）

116 松沢夢羽空②（下伊那農業）
117 藤森 光太①（岡谷南）
118 小椋 駿①（駒ヶ根工業）
119 藤森 颯海①（富士見）
120 小松 達也Ⅲ（諏訪中学）
121 小林 一真②（諏訪清陵）
122 伊藤 翔琉①（飯田風越）
123 武井 尚哉①（岡谷工業）
124 宮崎 晃一①（諏訪二葉）
125 丸山 心誓①（飯田OIDE長姫）
126 黒田 瑛太②（東海大諏訪）
127 久保田 龍①（下伊那農業）
128 赤羽 大地①（上伊那農業）
129 山﨑 駿①（諏訪清陵）
130 柚原 伍翔①（岡谷工業）
131 小澤 琉偉①（駒ヶ根工業）
132 古林 蒼空②（岡谷南）
133 矢島虹太郎①（下諏訪向陽）
134 佐藤 渚①（下伊那農業）
135 平澤 宗大②（飯田）
136 宮坂 佳汰①（伊那北）
137 小澤巧太郎①（飯田風越）
138 山岡 青空①（諏訪二葉）
139 安藤光太朗Ⅲ（伊那少年卓球ｸﾗﾌﾞ）
140 樋屋 大和①（駒ヶ根工業）
141 渡邊 成柊②（岡谷工業）
142 柏山 達哉②（伊那弥生ヶ丘）
143 熊谷 虎哲②（下伊那農業）
144 比賀 大貴②（岡谷南）
145 池谷 龍汰Ⅲ（諏訪西中学）
146 中村 遥②（諏訪清陵）
147 大西 真生①（下諏訪向陽）
148 宮崎 裕敏②（下伊那農業）
149 矢野 煌大①（辰野）
150 宮澤 真成②（岡谷南）
151 小森 俊介①（阿智）
152 竹内 歩夢①（赤穂）
153 花岡悠一郎①（富士見）
154 田中 空②（上伊那農業）

女子シングルス
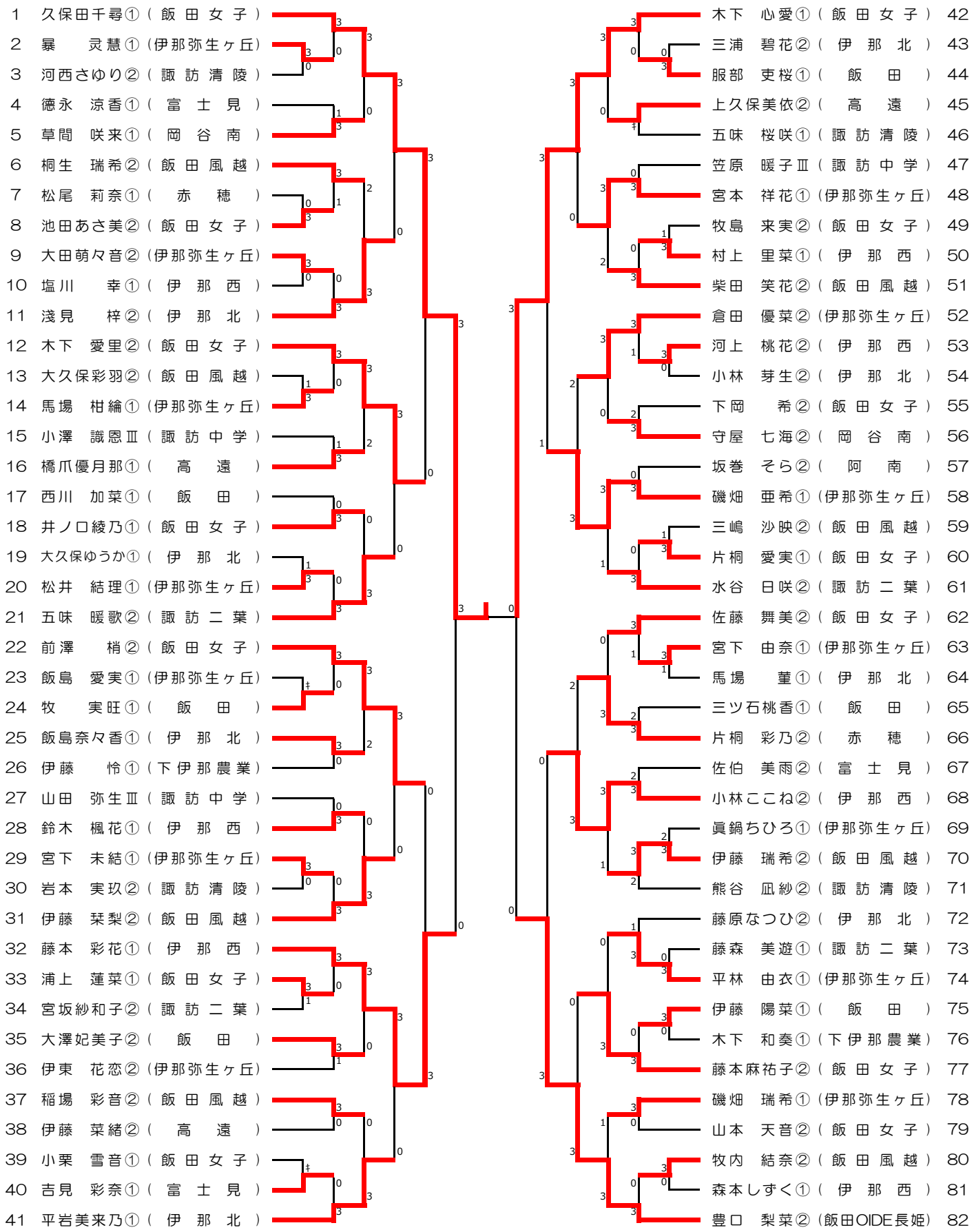
全日本ジュニア南信予選
令和5年8月19日