令和４年度　長野県高等学校総合体育大会　卓球競技
南信大会　要項

主催:南信高等学校体育連盟　長野県高等学校体育連盟　長野県教育委員会
主管:南信高等学校体育連盟卓球専門部　長野県高等学校体育連盟卓球専門部

■　会場

岡谷市民総合体育館

■　大会日程

5 月 13 日（金）

7：30　～	会場準備
8：15　～	練習開始
8：30　～　8：55	監督会議（体育館会議室）
9：00　～　9：20	開会式（選手は 2 階観覧席に着席）
9：30　～ 17：00	**競技（ダブルス，学校対抗）**

※学校対抗はタイムテーブル，放送の指示に従い行動して下さい。

5 月 14 日（土）

7：55　～	開館，練習開始
8：45　～	連絡
9：00　～	**競技（ダブルス，シングルス）**
	※シングルスでは，ベスト 16 に 1 校で 8 名を越えた場合代表決定戦を行います。
16：00	閉会式

■　大会役員

大会長	埋橋　　浩（伊那北高等学校長）
会場長	清水　　哲（岡谷工業高等学校長）
競技委員長	津田　竜宏（上伊那農業）
競技副委員長	今村　公彦（岡谷南）
審判長	山田　将晶（飯田 OIDE 長姫）
進行委員長	福澤　拓也（駒ケ根工業）
進行副委員長	山本　正和（諏訪清陵）
進行委員	寺澤泰幸（富士見），御子柴久雄（岡谷工業），佐藤寿々香（赤穂） ※進行委員以外の先生方も，進行の補助をお願いいたします。
会場委員長	清水　鴻佑（伊那西）
記録委員長	若林　　潤（岡谷工業）
救護	木下　美智（伊那西）
補助員	岡谷南高校，岡谷工業高校，諏訪清陵高校，諏訪二葉高校，下諏訪向陽高校，上伊那農業高校

■　式次第

【開会式】

①　開会宣言	競技委員長　津田　竜宏
②　優勝杯返還	前回優勝校・優勝者 ・団体　　男子：伊那北高校，女子：伊那西高校 ・ダブルス　男子：西村・宮下（高遠），女子：遠藤・小原（伊那西） ・シングルス　折山　直幹（飯田），篠澤　麻朝（伊那弥生ケ丘）
③　会長挨拶	大会会場長　清水　哲
④　競技上の注意	審判長　山田　将晶
⑤　進行上の連絡	進行委員長　福澤　拓也
⑥　諸注意	会場委員長　清水　鴻佑
⑦　選手宣誓	選手代表　伊那西高校　　小林　晴香選手
⑧　諸連絡	

【閉会式】

①　成績発表	審判長　山田　将晶
②　表彰	大会会場長　清水　哲
③　閉会宣言	競技委員長　津田　竜宏

■ 競技方法

・学校対抗は，
　①シングルス　②シングルス　③ダブルス　④シングルス　⑤シングルス
　の 4 単 1 複の 3 点先取制。ただし，1 番と 2 番で 3 番のダブルスを組むことはできない。
・使用球は，ニッタク　プラスチックボールを使用する。
・全種目 5 ゲームスマッチで行う。
・現行の日本卓球ルールによる。但し，タイムアウト制はなしで，チェンジエンドを行う。
・監督は，役職者証をつけてベンチにお入り下さい。（1 日目の受付時に配布します）

※ 団体戦のメンバー変更は，監督会議開始時までに選手名を会議室のホワイトボードに記入した場合，変更を認めることとします。ただし，認知書に書かれている範囲内での変更のみに限ります。

■ その他（連絡事項，注意事項）

① **両日とも，エントリーした選手，補助員，認知書に書かれている教員，外部コーチ，卓球部顧問のみ入場可能とします。**今大会は無観客大会です。

② **オーダー提出** ・・・ 指定の用紙 1 枚に記入し，コート整列時に審判員に渡して下さい。

③ **審判コート割り**:
・ 学校対抗については対戦校より 1 名ずつ審判を出して下さい。
　（帯同審判員を 1 名認めます・・・ただしベンチでの応援はできません）
・ 1日目最初の試合の審判は，タイムテーブル参照。
　2日目最初の試合の審判は，次にその台で試合をする若い番号の選手。ただし，ダブルスは補助員審判。
　それ以降のダブルスおよびシングルスは敗者審判制で行う。ダブルスの敗者審判は，1名で行う。

④ **ベンチアドバイザーについては，当該校の監督・登録された外部指導者・登録された選手 1 名とします。**

⑤ **練習コート割りについては、プログラム内の**練習コート割を参照してください。

⑥ **県大会推薦数**　学校対抗 ： 男女各 8 チーム， ダブルス ： 男女各 12 組
　シングルス ： 男女各 16 名（1 校 8 名以内）
　（参加料:1 人 1000 円，申し込みは 2 日目に担当（山本）へお願いします）
県大会日程 ： 5 月 27 日（金）～5 月 29 日（日） 佐久市県立武道館

⑦ **日本卓球協会への登録（ゼッケン登録）について**
・1 日目の受付時に「令和 4 年度日本卓球協会会員登録料入金明細書」を 1 部提出して下さい。
・今年度の登録が済んでいない場合，追加手続きをお願いします。
・余ったゼッケンがある場合は返却してください。

⑧ **ユニフォームについて**
〔南信大会〕
　統一されたユニフォームを用意することが困難な場合は，専門委員長に監督会議前に申告してください。監督会議で委員長より報告を行い，統一のものでなくても着用を認めます。
〔県大会〕
　対戦チームと異なる色のものでなくてはならないので，出来るだけ 2 着以上揃えて下さい。

〔ゼッケンについて〕
　本大会については、昨年度以前のゼッケンの使用を認めます。ただし、県大会以降の大会については、2022 年度のものを着用してください。

⑨ **ラバーの破損について**
　周辺部分の破損（周辺部より 1cm 程度の範囲）については，プレーに支障がないと判断できれば使用を認めますが，審判長の判断を仰いでください。北信越大会および全国大会は正規の対応をします。

⑩ **会場内・および会場周辺にて，携帯電話（スマートフォン等）によるゲームの使用を禁止します。**

■　令和4年5月13日　総体南信男女ダブルス・学校対抗　タイムテーブル（MT：男子学校対抗、WT：女子学校対抗、MD：男子ダブルス、WD：女子ダブルス）

	初戦審判(選手番号)	開始時間	9:30	9:55	10:20	10:45	10:55	11:20	11:45	12:10	12:35	12:45	13:10	13:35	14:00	14:25	14:35	15:00	開始時間
メイン体育館	M1	１コート	MD1－1	MD2－1	MD3－1	換気作業	MD4－1	MD5－1	MT2－1		換気作業	MT3－1		MT4－1		換気作業			１コート
	M18	２コート	MD1－2	MD2－9	MD3－5		MD4－2	MD決定戦1											２コート
	M35	３コート	MD1－3	MD2－16	MD3－8		MD4－3	MD5－2	MT2－2			MT3－2		MT4－2					３コート
	M36	４コート	MD1－4	MD2－17	MD3－9		MD4－4	MD決定戦2											４コート
	M53	５コート	MD1－5	MD2－24	MD3－12		MD4－5	MD5－3	MT2－3			MT3－3		MT順位決定戦1					５コート
	M70	６コート	MD1－6	MD2－32	MD3－16		MD4－6	MD決定戦3											６コート
	M49	７コート	MD2－2	MD2－23			MD4－7	MD5－4	MT2－4			MT3－4		MT順位決定戦2					７コート
	M54	８コート	MD2－3	MD2－25	MD3－13		MD4－8	MD決定戦4											８コート
	M56	９コート	MD2－4	MD2－26			MT1－1		MT2－5			WT3－1		WT4－1			MT5－1		９コート
	M58	１０コート	MD2－5	MD2－27	MD3－14														１０コート
	M60	１１コート	MD2－6	MD2－28			MT1－2		MT2－6			WT3－2		WT3位決定戦			MT3位決定戦		１１コート
	M62	１２コート	MD2－7	MD2－29	MD3－15														１２コート
	M64	１３コート	MD2－8	MD2－30			MT1－3		MT2－7			WT順位決定戦1		WT順位決定戦3			MT順位決定戦3		１３コート
	M66	１４コート	MD2－10	MD2－31															１４コート
	岡谷南	１５コート	MD2－11	MD3－2			MT1－4		MT2－8			WT順位決定戦2		WT順位決定戦4			MT順位決定戦4		１５コート
	岡谷南	１６コート	MD2－12	MD3－3															１６コート
	岡谷南	１７コート	MD2－13	MD3－4			WT1－2		WT2－1										１７コート
	岡谷工業	１８コート	MD2－14	MD3－6															１８コート
	岡谷工業	１９コート	MD2－15	MD3－7			WT1－3		WT2－2										１９コート
	岡谷工業	２０コート	MD2－18	MD3－10															２０コート
	岡谷工業	２１コート	MD2－19	MD3－11			WT1－4		WT2－3										２１コート
	諏訪清陵	２２コート	MD2－20																２２コート
	諏訪清陵	２３コート	MD2－21				WT1－5		WT2－4										２３コート
	諏訪清陵	２４コート	MD2－22																２４コート
サブ体育館	W1	２５コート	WD1－1	WD2－1	WD3－1														２５コート
	W10	２６コート	WD1－2	WD2－5	WD3－3		WD4－1												２６コート
	W19	２７コート	WD1－3	WD2－8	WD3－4		WD4－2												２７コート
	W20	２８コート	WD1－4	WD2－9	WD3－5		WD4－3												２８コート
	W37	２９コート	WD1－5	WD2－16	WD3－8		WD4－4												２９コート
	W31	３０コート	WD2－2	WD2－14	WD3－7														３０コート
	W33	３１コート	WD2－3	WD2－15															３１コート
	諏訪二葉	３２コート	WD2－4	WD3－2			WD決定戦1												３２コート
	諏訪二葉	３３コート	WD2－6				WD決定戦2												３３コート
	諏訪二葉	３４コート	WD2－7				WD決定戦3												３４コート
	諏訪二葉	３５コート	WD2－10				WD決定戦4												３５コート
	下諏訪向陽	３６コート	WD2－11	WD3－6															３６コート
	下諏訪向陽	３７コート	WD2－12				WT1－1												３７コート
	下諏訪向陽	３８コート	WD2－13																３８コート

※MD5回戦・決定戦、WD4回戦・決定戦については、選手番号の若いペアの学校から審判を連れて試合に入ってください。

※審判は1人で行ってください。

■　令和4年5月14日　総体南信男女シングルス・ダブルス　タイムテーブル（MD：男子ダブルス、WD：女子ダブルス、MS：男子シングルス、WS：女子シングルス）

	開始時間	9:00	9:25	9:50	10:15	10:40	10:50	11:15	11:40	12:05	12:30	12:40	13:05	13:30	13:55	14:20	14:30	14:55	開始時間
メイン体育館	１コート	MS1－1	MS1－21	MS1－43	MS1－67	換気作業	MS1－91	MS2－11	MS2－35	MS2－59	換気作業	MS3－19	MS4－10	MS5－5		換気作業			１コート
	２コート	MS1－2	MS1－22	MS1－44	MS1－68		MS1－92	MS2－12	MS2－36	MS2－60		MS3－20	MS4－11						２コート
	３コート	MS1－3	MS1－23	MS1－45	MS1－69		MS1－93	MS2－13	MS2－37	MS2－61		MS3－21	MS4－12	MS5－6					３コート
	４コート	MS1－4	MS1－24	MS1－46	MS1－70		MS1－94	MS2－14	MS2－38	MS2－62		MS3－22	MS4－13						４コート
	５コート	MS1－5	MS1－25	MS1－47	MS1－71		MS1－95	MS2－15	MS2－39	MS2－63		MS3－23	MS4－14	MS5－7					５コート
	６コート	MS1－6	MS1－26	MS1－48	MS1－72		MS1－96	MS2－16	MS2－40	MS2－64		MS3－24	MS4－15						６コート
	７コート	MS1－7	MS1－27	MS1－49	MS1－73		MS1－97	MS2－17	MS2－41	MS3－1		MS3－25	MS4－16	MS5－8					７コート
	８コート	MS1－8	MS1－28	MS1－50	MS1－74		MS1－98	MS2－18	MS2－42	MS3－2		MS3－26							８コート
	９コート	MS1－9	MS1－29	MS1－51	MS1－75		MS1－99	MS2－19	MS2－43	MS3－3		MS3－27							９コート
	１０コート	MS1－10	MS1－30	MS1－52	MS1－76		MS1－100	MS2－20	MS2－44	MS3－4		MS3－28			MS6－1				１０コート
	１１コート	MD6－1	MD7－1	MS1－53	MS1－77		MS1－101	MS2－21	MS2－45	MS3－5		MS3－29	WS6－1				MS7－1		１１コート
	１２コート	MD6－2	MS1－31	MS1－54	MS1－78		MS1－102	MS2－22	MS2－46	MS3－6		MS3－30		WS7－1	MS6－2			MS8－1	１２コート
	１３コート	WD5－1	WD6－1	MS1－55	MS1－79		MS1－103	MS2－23	MS2－47	MS3－7		MS3－31							１３コート
	１４コート	WD5－2	MS1－32	MS1－56	MS1－80		MS1－104	MS2－24	MS2－48	MS3－8		MS3－32	WS6－2		MS6－3		MS7－2		１４コート
	１５コート	MS1－11	MS1－33	MS1－57	MS1－81		MS2－1	MS2－25	MS2－49	MS3－9		MS4－1							１５コート
	１６コート	MS1－12	MS1－34	MS1－58	MS1－82		MS2－2	MS2－26	MS2－50	MS3－10		MS4－2			MS6－4				１６コート
	１７コート	MS1－13	MS1－35	MS1－59	MS1－83		MS2－3	MS2－27	MS2－51	MS3－11		MS4－3	MS5－1						１７コート
	１８コート	MS1－14	MS1－36	MS1－60	MS1－84		MS2－4	MS2－28	MS2－52	MS3－12		MS4－4							１８コート
	１９コート	MS1－15	MS1－37	MS1－61	MS1－85		MS2－5	MS2－29	MS2－53	MS3－13		MS4－5	MS5－2						１９コート
	２０コート	MS1－16	MS1－38	MS1－62	MS1－86		MS2－6	MS2－30	MS2－54	MS3－14		MS4－6							２０コート
	２１コート	MS1－17	MS1－39	MS1－63	MS1－87		MS2－7	MS2－31	MS2－55	MS3－15		MS4－7	MS5－3						２１コート
	２２コート	MS1－18	MS1－40	MS1－64	MS1－88		MS2－8	MS2－32	MS2－56	MS3－16		MS4－8							２２コート
	２３コート	MS1－19	MS1－41	MS1－65	MS1－89		MS2－9	MS2－33	MS2－57	MS3－17		MS4－9	MS5－4						２３コート
	２４コート	MS1－20	MS1－42	MS1－66	MS1－90		MS2－10	MS2－34	MS2－58	MS3－18									２４コート
サブ体育館	２５コート	WS1－1	WS1－15	WS1－29	WS1－43		WS2－13	WS2－27	WS3－9	WS4－5									２５コート
	２６コート	WS1－2	WS1－16	WS1－30	WS1－44		WS2－14	WS2－28	WS3－10	WS4－6		WS5－1							２６コート
	２７コート	WS1－3	WS1－17	WS1－31	WS2－1		WS2－15	WS2－29	WS3－11	WS4－7									２７コート
	２８コート	WS1－4	WS1－18	WS1－32	WS2－2		WS2－16	WS2－30	WS3－12	WS4－8									２８コート
	２９コート	WS1－5	WS1－19	WS1－33	WS2－3		WS2－17	WS2－31	WS3－13			WS5－2							２９コート
	３０コート	WS1－6	WS1－20	WS1－34	WS2－4		WS2－18	WS2－32	WS3－14										３０コート
	３１コート	WS1－7	WS1－21	WS1－35	WS2－5		WS2－19	WS3－1	WS3－15										３１コート
	３２コート	WS1－8	WS1－22	WS1－36	WS2－6		WS2－20	WS3－2	WS3－16										３２コート
	３３コート	WS1－9	WS1－23	WS1－37	WS2－7		WS2－21	WS3－3	WS4－1			WS5－3							３３コート
	３４コート	WS1－10	WS1－24	WS1－38	WS2－8		WS2－22	WS3－4	WS4－2										３４コート
	３５コート	WS1－11	WS1－25	WS1－39	WS2－9		WS2－23	WS3－5	WS4－3										３５コート
	３６コート	WS1－12	WS1－26	WS1－40	WS2－10		WS2－24	WS3－6	WS4－4			WS5－4							３６コート
	３７コート	WS1－13	WS1－27	WS1－41	WS2－11		WS2－25	WS3－7											３７コート
	３８コート	WS1－14	WS1－28	WS1－42	WS2－12		WS2－26	WS3－8											３８コート

※初戦の審判は、その次の試合の選手番号の若い選手が行ってください。ダブルス(11～14コート)は補助員が行います。

■　令和4年5月13日　総体南信1日目　練習コート割

	開始時間	8:15～8:35	8:35～8:55
メイン体育館	１コート	富士見	赤穂
	２コート	富士見	赤穂
	３コート	富士見	赤穂
	４コート	東海大諏訪	飯田
	５コート	東海大諏訪	飯田
	６コート	諏訪清陵	飯田
	７コート	諏訪清陵	飯田
	８コート	諏訪清陵	諏訪清陵
	９コート	諏訪二葉	飯田女子
	１０コート	諏訪二葉	飯田女子
	１１コート	諏訪二葉	諏訪二葉
	１２コート	下諏訪向陽	飯田OIDE長姫
	１３コート	下諏訪向陽	飯田OIDE長姫
	１４コート	岡谷南	飯田OIDE長姫
	１５コート	岡谷南	下伊那農業
	１６コート	岡谷南	下伊那農業
	１７コート	岡谷南	下伊那農業
	１８コート	岡谷工業	
	１９コート	岡谷工業	阿智
	２０コート	辰野	
	２１コート	辰野	
	２２コート	駒ケ根工業	駒ケ根工業
	２３コート	伊那西	
	２４コート	伊那西	
サブ体育館	２５コート	茅野	茅野
	２６コート	上伊那農業	
	２７コート	上伊那農業	高遠
	２８コート	上伊那農業	高遠
	２９コート	上伊那農業	
	３０コート	伊那北	
	３１コート	伊那北	
	３２コート	伊那北	
	３３コート	伊那北	
	３４コート	伊那弥生ケ丘	伊那弥生ケ丘
	３５コート	伊那弥生ケ丘	
	３６コート	伊那弥生ケ丘	飯田風越
	３７コート		飯田風越
	３８コート	飯田風越	飯田風越

※練習は指定の時間・コートで行ってください。
指定されていない台(空き台)では練習を行わないでください。
1台を最大4名で使用してください。
あらかじめ、チームで練習相手・練習コートを決めておいてください。

■　令和4年5月14日　総体南信2日目　練習コート割

	開始時間	7:55～8:10	8:10～8:25	8:25～8:40
メイン体育館	１コート	富士見	富士見	松川
	２コート	富士見		飯田
	３コート	東海大諏訪		飯田
	４コート	東海大諏訪	飯田	飯田
	５コート	諏訪清陵	飯田	飯田
	６コート	諏訪清陵	高遠	飯田
	７コート	諏訪清陵	高遠	飯田
	８コート	諏訪清陵	諏訪清陵	
	９コート	茅野	茅野	
	１０コート	諏訪二葉	諏訪二葉	
	１１コート	諏訪二葉	伊那弥生ケ丘	伊那弥生ケ丘
	１２コート	諏訪二葉	伊那弥生ケ丘	飯田女子
	１３コート	諏訪二葉	伊那弥生ケ丘	飯田女子
	１４コート	諏訪二葉	伊那弥生ケ丘	飯田女子
	１５コート	下諏訪向陽	伊那弥生ケ丘	飯田女子
	１６コート	下諏訪向陽		飯田女子
	１７コート	下諏訪向陽	下諏訪向陽	
	１８コート	岡谷南		
	１９コート	岡谷南	伊那西	伊那西
	２０コート	岡谷南	伊那西	飯田OIDE長姫
	２１コート	岡谷南	伊那西	飯田OIDE長姫
	２２コート	辰野	辰野	飯田OIDE長姫
	２３コート		飯田OIDE長姫	飯田OIDE長姫
	２４コート			飯田OIDE長姫
サブ体育館	２５コート	岡谷工業	飯田風越	飯田風越
	２６コート	岡谷工業	伊那北	飯田風越
	２７コート	岡谷工業	伊那北	飯田風越
	２８コート	岡谷工業	伊那北	飯田風越
	２９コート	上伊那農業	伊那北	飯田風越
	３０コート	上伊那農業	伊那北	飯田風越
	３１コート	上伊那農業	伊那北	下伊那農業
	３２コート	上伊那農業	赤穂	下伊那農業
	３３コート	上伊那農業	赤穂	下伊那農業
	３４コート	上伊那農業	赤穂	下伊那農業
	３５コート	上伊那農業	赤穂	阿智
	３６コート		赤穂	阿南
	３７コート	駒ケ根工業	駒ケ根工業	
	３８コート			

※練習は指定の時間・コートで行ってください。
指定されていない台(空き台)では練習を行わないでください。
1台を最大4名で使用してください。
あらかじめ、チームで練習相手・練習コートを決めておいてください。

■　男子学校対抗

2022　長野県高等学校総合体育大会　南信大会

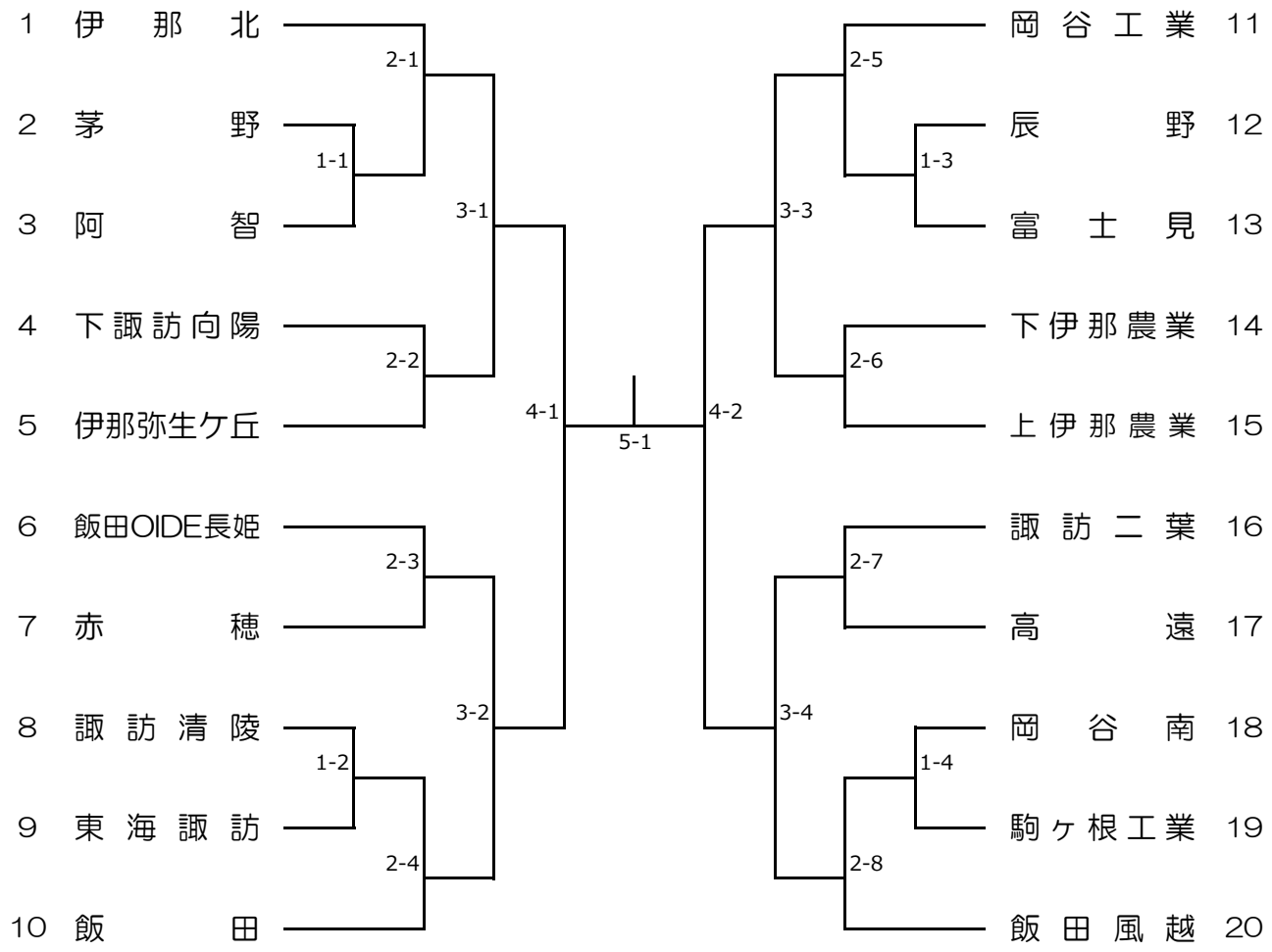

■　女子学校対抗

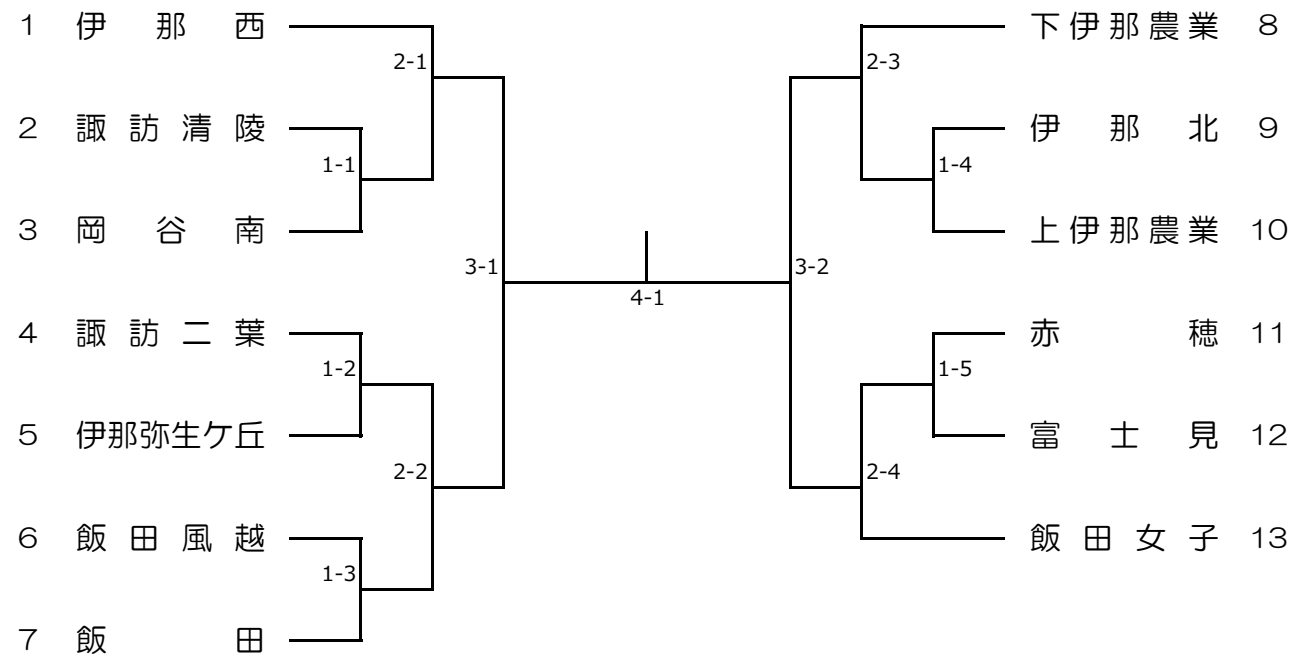

■ 男子ダブルス

2022 長野県高等学校総合体育大会 南信大会

1	丸山 一樹③ 有賀 叶③	（伊那北）
2	金澤 蒼生② 田中 紀行②	（岡谷南）
3	野口 尚哉③ 鵜飼にらい②	（諏訪二葉）
4	佐々木渓達③ 小木曽優弥②	（下伊那農業）
5	宮脇 彬③ 田中 宏征③	（伊那弥生ヶ丘）
6	逢沢 岳裕② 渡邉 光星②	（岡谷工業）
7	矢澤 道翔③ 堀口 瑛暉③	（飯田OIDE長姫）
8	小川 綾斗② 細田 和生②	（東海諏訪）
9	今井 亮太② 木村 優心②	（諏訪清陵）
10	宮下 飛鳥③ 養田 陽向③	（高遠）
11	熊澤 光③ 伊藤 由太③	（赤穂）
12	矢﨑 星結③ 榎 明日真③	（下諏訪向陽）
13	昼神 海② 木下 雷斗①	（飯田風越）
14	今村 羽陽② 笹原 佑介②	（飯田）
15	松崎 亮吾② 小笠原颯汰②	（茅野）
16	後藤田愛翔③ 三浦 岳③	（富士見）
17	竹内 眞央③ 唐澤 唯人③	（上伊那農業）
18	伊藤 拓真③ 折山 直幹③	（飯田）
19	松井 綾汰① 水野 翔太①	（富士見）
20	宮崎 裕敏① 嘉山 リキ①	（下伊那農業）
21	橋爪 温耶③ 藤本 友哉③	（駒ヶ根工業）
22	宮澤 翔輝② 五位渕大門②	（阿智）
23	松澤 友季③ 松島 秀歩③	（飯田OIDE長姫）
24	牛山 凛世① 黒田 瑛太①	（東海諏訪）
25	金子真桜斗③ 立木 克哉③	（諏訪清陵）
26	梅垣 創磨③ 吉澤 皓②	（赤穂）
27	安江 圭生③ 向中野雄太③	（伊那北）
28	佐野 空樹② 藤森 翼②	（岡谷南）
29	冨松 悠人③ 原 優和②	（諏訪二葉）
30	松本 晃汰② 上田 陽大②	（伊那弥生ヶ丘）
31	田尻 悠斗③ 寺平 明斗②	（辰野）
32	岡 翔真② 田中 空①	（上伊那農業）
33	小池 智也③ 宮坂 勇輝②	（下諏訪向陽）
34	丸山 魁來① 渡邊 成柊①	（岡谷工業）
35	岩本 聖③ 久保田悠介②	（飯田風越）

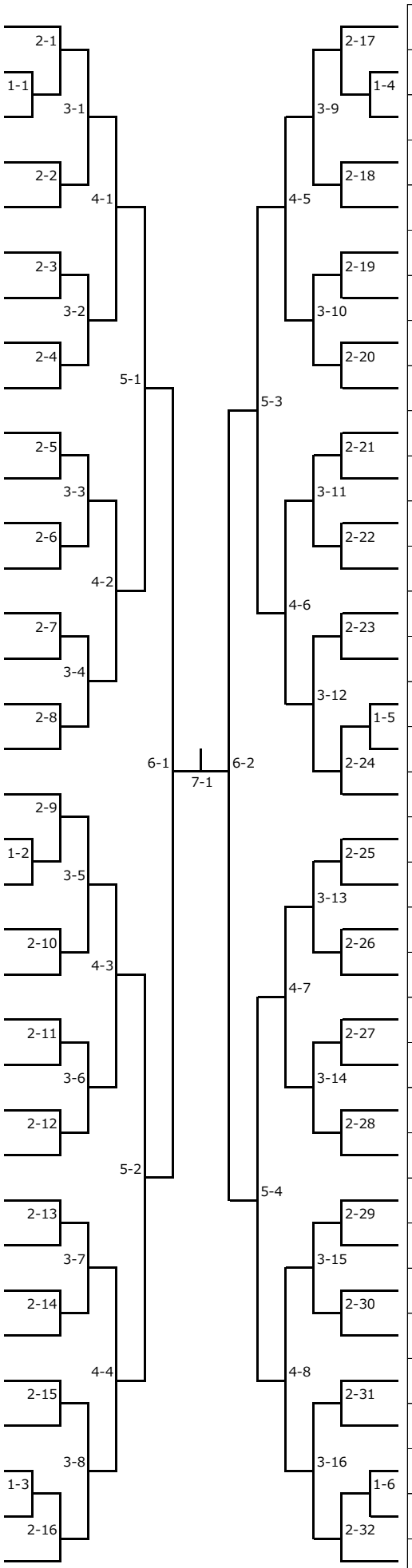

平野 光希③ 髙嶋 斗夢③	（伊那北）	36
小澤 泰地① 古田 侑聖①	（阿智）	37
黒河内優真② 今村 優光②	（赤穂）	38
小林 瑞季① 佐藤 和輝①	（高遠）	39
佐伯 柊③ 加藤 寛人③	（富士見）	40
松田 紘汰③ 油井 笙吾③	（下諏訪向陽）	41
小松 優斗③ 吉越 匠海②	（岡谷南）	42
塩澤 尚③ 小池 真央②	（飯田風越）	43
柄澤 弘清③ 池田 菖②	（下伊那農業）	44
福島 広稀③ 飯島 宗士②	（伊那弥生ヶ丘）	45
木下 賢陸② 北城 正登②	（飯田）	46
荒崎 真拓③ 赤羽 輝紀③	（諏訪清陵）	47
五味 奏汰③ 原 聖佳③	（諏訪二葉）	48
五味 優② 垣内 颯太②	（東海諏訪）	49
野澤 結芽② 沖山 聖②	（辰野）	50
竹村 竜星② 藏原 朋生②	（飯田OIDE長姫）	51
氣賀澤 陸② 谷澤 聖丸①	（上伊那農業）	52
乙黒 拓海③ 大槻 誉②	（岡谷工業）	53
黒河内上生② 上田 達也②	（伊那北）	54
小出島 駿② 小沢 佳①	（上伊那農業）	55
藤森 啓介③ 大戸遥之介③	（諏訪二葉）	56
北原 碧音③ 原田 一輝③	（茅野）	57
矢嶋 湧夢③ 小池 勇③	（岡谷南）	58
山岸洸太郎② 小松 優太②	（辰野）	59
井坪 蓮① 井上 拓弥①	（下伊那農業）	60
亀割 嵩惺③ 中塚 隆仁③	（飯田）	61
丸山 優弥③ 小沢 航輝③	（赤穂）	62
岩本 剛志① 宮本 旬①	（岡谷工業）	63
久保田聖司② 伊藤 陽道②	（高遠）	64
木下 大也③ 木下 裕也②	（飯田OIDE長姫）	65
小嶋 一輝③ 清水 海翔③	（駒ヶ根工業）	66
濵 琉輝② 小川 紡③	（下諏訪向陽）	67
伊藤 彰吾① 金子 征司①	（諏訪清陵）	68
原 基綺③ 織井 元喜②	（伊那弥生ヶ丘）	69
宮下 晴登③ 伊藤颯流星③	（飯田風越）	70

■　女子ダブルス

2022　長野県高等学校総合体育大会　南信大会

1	田中　萌々③ 小原瑚乃真②	（伊那西）
2	中村　由芽② 林　七海②	（飯田女子）
3	吉原　果穂② 小田切綾音②	（諏訪二葉）
4	皆川　莉紗② 細田　実希②	（上伊那農業）
5	近藤　結渚③ 後藤　麻央②	（飯田）
6	永田　真知③ 小林　美咲③	（岡谷南）
7	淺見　梓① 藤原なつひ①	（伊那北）
8	三井こころ③ 本江　希②	（富士見）
9	田間　愛梨③ 矢澤　由菜③	（下伊那農業）
10	小林穂乃佳③ 小林　晴香③	（伊那西）
11	松井　美樹③ 下島　日向③	（飯田風越）
12	丸茂優理奈② 熊谷　凪紗①	（諏訪清陵）
13	岡田　彩美③ 小嶋　美代②	（飯田）
14	椎谷　望未③ 豊口　梨菜①	（飯田OIDE長姫）
15	横田　彩葉③ 宮下ひかり③	（上伊那農業）
16	山﨑　由莉③ 牛山　萌愛③	（諏訪二葉）
17	馬場田愛音② 桒原　彩奈②	（赤穂）
18	宮澤　愛澄③ 大田萌々音①	（伊那弥生ヶ丘）
19	内山　優利② 吉沢　舞帆②	（飯田女子）

20	石川　怜奈③ 井上　結葵②	（伊那西）
21	塚平　琴乃① 村井　春花①	（飯田）
22	中野　青葉③ 岡田　奈々②	（岡谷南）
23	伊原　妃奈③ ｻﾙﾁﾎﾝｿﾀﾞ莉羅③	（下伊那農業）
24	平澤　舞咲③ 北島　美紅①	（上伊那農業）
25	山下　優菜③ 古瀬はづき②	（飯田女子）
26	朝比奈咲希② 名取　真菜②	（諏訪清陵）
27	上村　茜音② 伊藤　李②	（伊那北）
28	堀内　彩楓③ 片桐　彩乃①	（赤穂）
29	有賀　夢来③ 原　美遥③	（伊那西）
30	宮﨑　萌琉② 橋爪あかり②	（上伊那農業）
31	石原　世奈② 筒井　真季②	（飯田風越）
32	関島あずみ② 川島　瑠美②	（飯田女子）
33	三澤　果歩③ 黒岩　麻衣③	（諏訪二葉）
34	伊藤　優羽② 橋本　桜②	（飯田）
35	大島　真未③ 徳永　京香②	（富士見）
36	佐保田百佳① 守屋　七海①	（岡谷南）
37	篠澤　麻朝③ 伊東　花恋①	（伊那弥生ヶ丘）

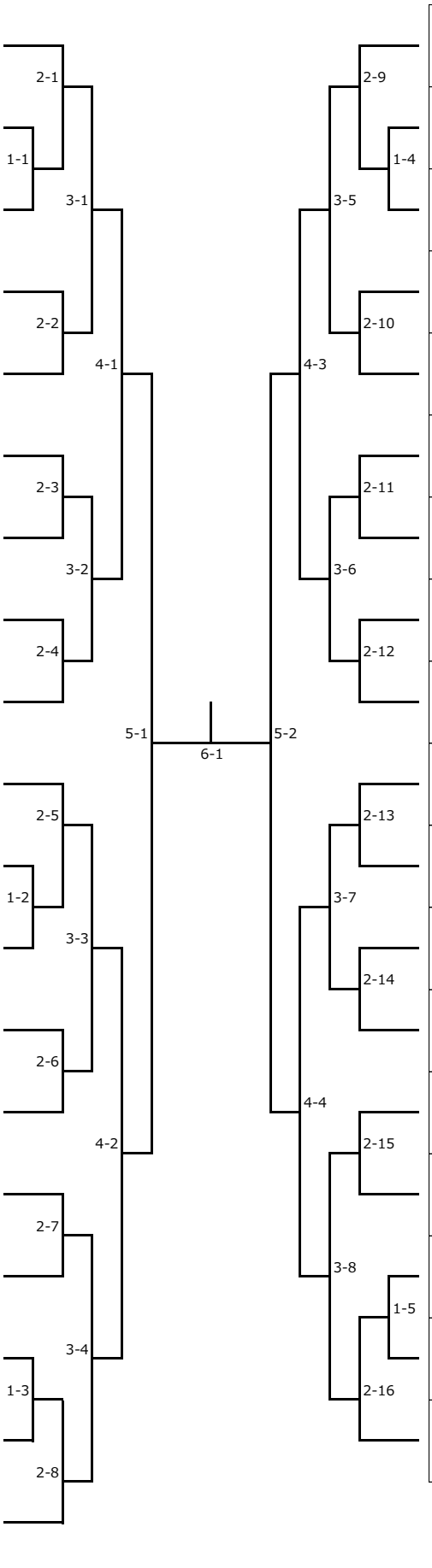

■　男子シングルス（1）

2022　長野県高等学校総合体育大会　南信大会

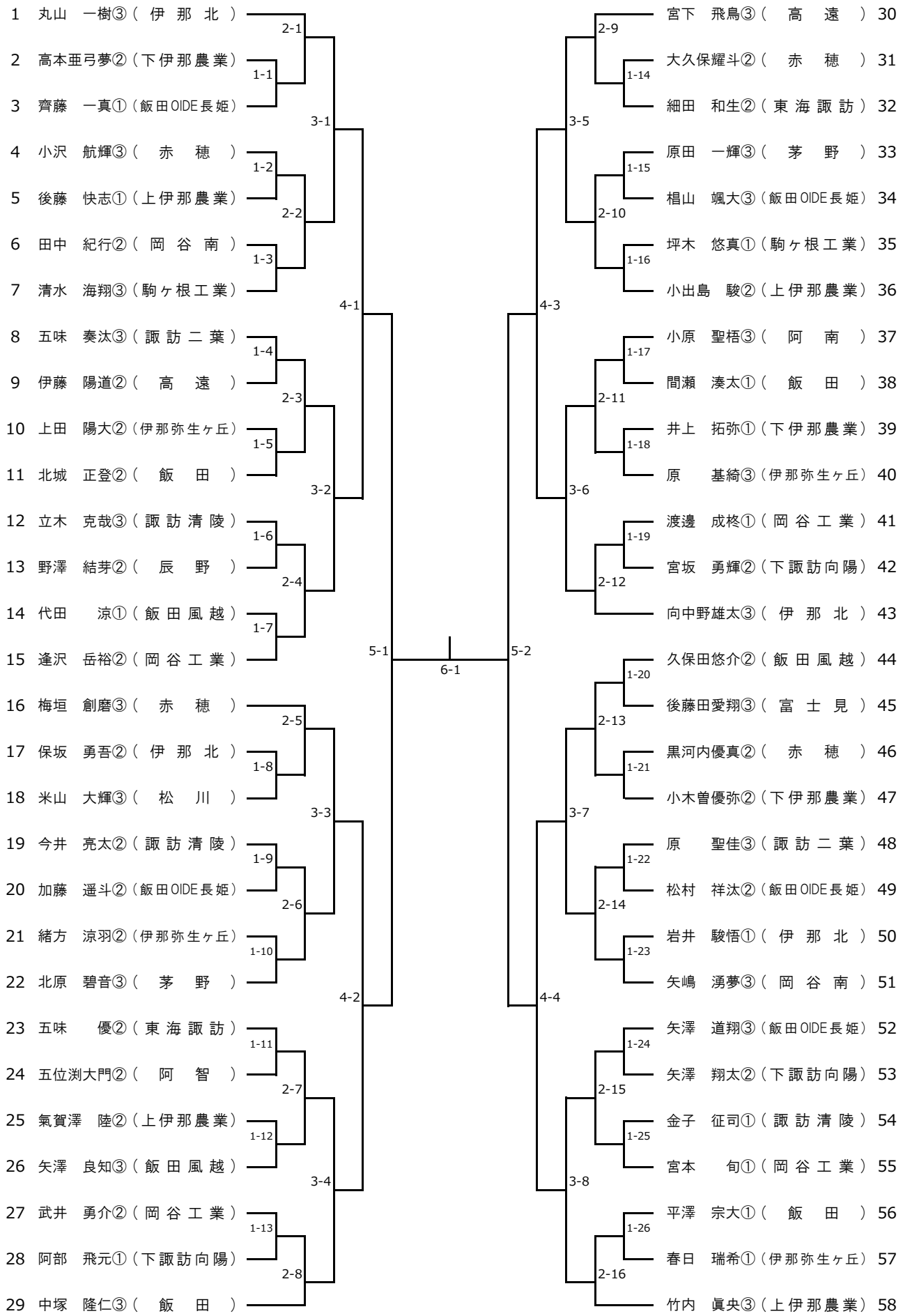

■　男子シングルス（2）

2022　長野県高等学校総合体育大会　南信大会

59　乙黒　拓海③（岡谷工業）
60　井口　陽翔①（飯田風越）
61　永井　暁斗①（下諏訪向陽）
62　木下　賢陸②（飯田）
63　飯島　幸生②（伊那弥生ヶ丘）
64　宮井要太琉①（下伊那農業）
65　富永　良太③（松川）
66　油井　笙吾③（下諏訪向陽）
67　本田　優斗③（飯田OIDE長姫）
68　大戸遥之介③（諏訪二葉）
69　橋爪　温耶③（駒ヶ根工業）
70　原　一眞③（伊那北）
71　岡　翔真②（上伊那農業）
72　伊藤　篤貴②（赤穂）
73　伊藤　拓真③（飯田）
74　飯島　宗士②（伊那弥生ヶ丘）
75　藏原　朋生②（飯田OIDE長姫）
76　小川　綾斗②（東海諏訪）
77　寺平　明斗②（辰野）
78　伊藤　由太③（赤穂）
79　山下　啓介①（飯田）
80　小澤　泰地①（阿智）
81　佐伯　柊③（富士見）
82　浅原　巧明①（諏訪清陵）
83　嘉山　リキ①（下伊那農業）
84　田中　空①（上伊那農業）
85　金澤　蒼生②（岡谷南）
86　久保田聖司②（高遠）
87　黒河内上生②（伊那北）

1-27　1-28　1-29　1-30　1-31　1-32　1-33　1-34　1-35　1-36　1-37　1-38　1-39

2-17　2-18　2-19　2-20　2-21　2-22　2-23　2-24

3-9　3-10　3-11　3-12

4-5　4-6

5-3

6-2

5-4

4-7　4-8

3-13　3-14　3-15　3-16

2-25　2-26　2-27　2-28　2-29　2-30　2-31　2-32

1-40　1-41　1-42　1-43　1-44　1-45　1-46　1-47　1-48　1-49　1-50　1-51　1-52

上田　達也②（伊那北）88
柏山　達哉①（伊那弥生ヶ丘）89
稲垣　悠士①（飯田風越）90
尾曽　亮太③（阿南）91
西村　伊夢②（赤穂）92
冨松　悠人③（諏訪二葉）93
松島　秀歩③（飯田OIDE長姫）94
田尻　悠斗③（辰野）95
松崎　亮吾②（茅野）96
榎　明日真③（下諏訪向陽）97
池田　菖②（下伊那農業）98
赤坂　源太②（岡谷工業）99
宮原　祐聡①（飯田）100
木村　優心②（諏訪清陵）101
松澤　友季③（飯田OIDE長姫）102
萩村　成①（駒ヶ根工業）103
小沢　佳①（上伊那農業）104
金子真桜斗③（諏訪清陵）105
鈴木　那央③（伊那北）106
三浦　岳③（富士見）107
石井　遼太③（赤穂）108
亀割　嵩惺③（飯田）109
岩本　剛志①（岡谷工業）110
佐藤　和輝①（高遠）111
米山　拓海②（伊那弥生ヶ丘）112
城取悠之介②（伊那北）113
五味　優翔①（諏訪二葉）114
藤森　翼②（岡谷南）115
宮下　晴登③（飯田風越）116

■　男子シングルス（3）

2022　長野県高等学校総合体育大会　南信大会

117 北原　優月②（岡谷工業）
118 久保田悠暉①（飯田）
119 敦賀　煌志②（赤穂）
120 垣内　颯太②（東海諏訪）
121 熊谷　虎哲①（下伊那農業）
122 三好　駿輝③（茅野）
123 増田　啓太②（飯田OIDE長姫）
124 昼神　海②（飯田風越）
125 芝﨑　翔悟②（諏訪二葉）
126 小池　智也③（下諏訪向陽）
127 赤羽　輝紀③（諏訪清陵）
128 田中　朔斗②（飯田OIDE長姫）
129 竹村　拓真③（伊那北）
130 登内　映磨②（上伊那農業）
131 松本　晃汰②（伊那弥生ヶ丘）
132 菅原　蒼樹②（飯田）
133 織井　元喜②（伊那弥生ヶ丘）
134 竹村　竜星②（飯田OIDE長姫）
135 唐澤　唯人③（上伊那農業）
136 伊藤　彰吾①（諏訪清陵）
137 福澤　樹③（赤穂）
138 小嶋　一輝③（駒ヶ根工業）
139 佐野　空樹②（岡谷南）
140 金田一広希①（飯田風越）
141 小松　優太②（辰野）
142 佐々木渓達③（下伊那農業）
143 久保田陽斗①（松川）
144 松井　綾汰①（富士見）
145 髙嶋　斗夢③（伊那北）

1-53　1-54　1-55　1-56　1-57　1-58　1-59　1-60　1-61　1-62　1-63　1-64　1-65

2-33　2-34　2-35　2-36　2-37　2-38　2-39　2-40

3-17　3-18　3-19　3-20

4-9　4-10

5-5

6-3

5-6

4-11　4-12

伊藤颯流星③（飯田風越）146
原　虹輔①（阿南）147
古田　侑聖①（阿智）148
濵　隆起③（岡谷工業）149
原　優和②（諏訪二葉）150
伊藤　海璃①（諏訪清陵）151
養田　陽向③（高遠）152
加藤　寛人③（富士見）153
中山　瑠唯①（伊那弥生ヶ丘）154
沖山　聖②（辰野）155
矢﨑　星結③（下諏訪向陽）156
成澤　亮汰②（飯田）157
桃澤　大輔③（伊那北）158
丸山　優弥③（赤穂）159
木下　裕也②（飯田OIDE長姫）160
栗原　大和②（赤穂）161
谷澤　聖丸①（上伊那農業）162
小池　勇③（岡谷南）163
黒田　瑛太①（東海諏訪）164
藤森　啓介③（諏訪二葉）165
松沢夢羽空①（下伊那農業）166
今村　羽陽②（飯田）167
田中　宏征③（伊那弥生ヶ丘）168
堀向キアヌ②（下諏訪向陽）169
宮坂　大翔②（岡谷工業）170
笹原　佑介②（飯田）171
溝口　敏史①（諏訪清陵）172
土屋　洋貴③（飯田OIDE長姫）173
平野　光希③（伊那北）174

1-66　1-67　1-68　1-69　1-70　1-71　1-72　1-73　1-74　1-75　1-76　1-77　1-78

2-41　2-42　2-43　2-44　2-45　2-46　2-47　2-48

3-21　3-22　3-23　3-24

■　男子シングルス（4）

2022　長野県高等学校総合体育大会　南信大会

175 有賀　叶③（伊那北）
176 藤井直太朗①（岡谷工業）
177 小笠原颯汰②（茅野）
178 宮脇　彬③（伊那弥生ヶ丘）
179 古畑　聖也③（赤穂）
180 中谷　玲也②（下諏訪向陽）
181 中田　大地②（飯田）
182 木下　大也③（飯田OIDE長姫）
183 木下　雷斗①（飯田風越）
184 小林　瑞季①（高遠）
185 荒崎　真拓③（諏訪清陵）
186 小松　優斗③（岡谷南）
187 玉井　颯真②（飯田）
188 小林　櫂人②（上伊那農業）
189 柄澤　弘清③（下伊那農業）
190 大槻　誉②（岡谷工業）
191 藤本　友哉③（駒ヶ根工業）
192 濵田　悠斗②（飯田）
193 吉澤　皓②（赤穂）
194 酒井　元気③（飯田OIDE長姫）
195 野口　尚哉③（諏訪二葉）
196 浦野　祥太②（伊那北）
197 濵　琉輝②（下諏訪向陽）
198 櫻井　康太②（上伊那農業）
199 油井　颯大②（伊那弥生ヶ丘）
200 牛山　凛世①（東海諏訪）
201 山岸洸太郎②（辰野）
202 清水秀一朗①（伊那北）
203 岩本　聖③（飯田風越）

1-79　1-80　1-81　1-82　1-83　1-84　1-85　1-86　1-87　1-88　1-89　1-90　1-91
2-49　2-50　2-51　2-52　2-53　2-54　2-55　2-56
3-25　3-26　3-27　3-28
4-13　4-14
5-7　5-8
6-4

安江　圭生③（伊那北）204
水嶋　暁①（駒ヶ根工業）205
高良　一成③（諏訪清陵）206
丸山　魁來①（岡谷工業）207
今村　優光②（赤穂）208
髙木　透夜①（上伊那農業）209
塩澤　尚③（飯田風越）210
本島　佳依③（松川）211
中原　流七②（高遠）212
宮崎　裕敏①（下伊那農業）213
小川　紡③（下諏訪向陽）214
筒井　健斗③（飯田OIDE長姫）215
常盤　康介②（飯田）216
福島　広稀③（伊那弥生ヶ丘）217
松田　紘汰③（下諏訪向陽）218
片倉　康介①（諏訪清陵）219
井坪　蓮①（下伊那農業）220
宮澤　翔輝②（阿智）221
熊澤　光③（赤穂）222
久保田晃典③（飯田OIDE長姫）223
北條　喜斗①（伊那弥生ヶ丘）224
渡邉　光星②（岡谷工業）225
小池　真央②（飯田風越）226
鵜飼にらい②（諏訪二葉）227
吉越　匠海②（岡谷南）228
堀口　瑛暉③（飯田OIDE長姫）229
髙橋樹貴亜①（伊那北）230
中島　健太①（上伊那農業）231
折山　直幹③（飯田）232

1-92　1-93　1-94　1-95　1-96　1-97　1-98　1-99　1-100　1-101　1-102　1-103　1-104
2-57　2-58　2-59　2-60　2-61　2-62　2-63　2-64
3-29　3-30　3-31　3-32
4-15　4-16

■　女子シングルス（1）

2022　長野県高等学校総合体育大会　南信大会

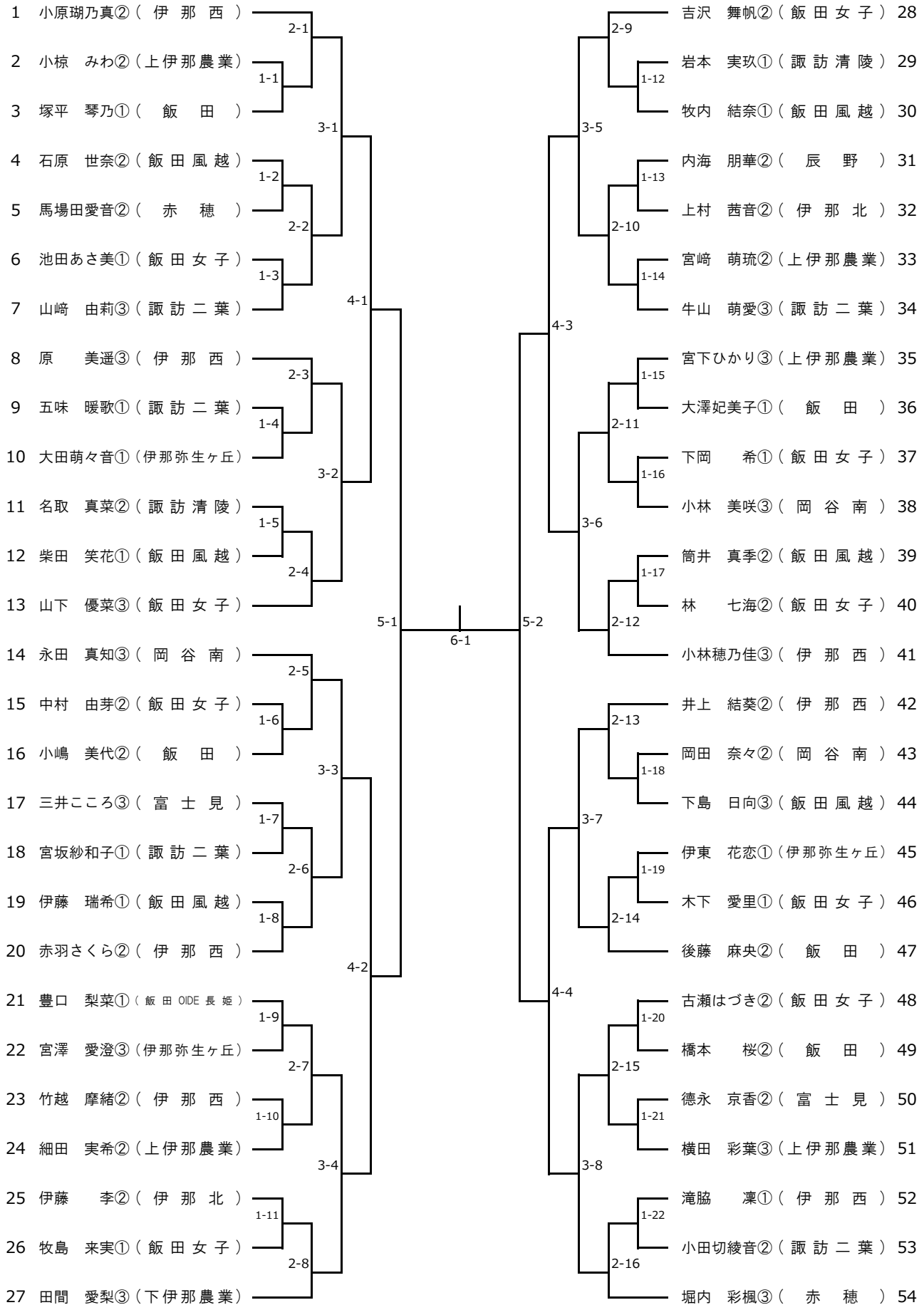

■　女子シングルス（2）

2022　長野県高等学校総合体育大会　南信大会

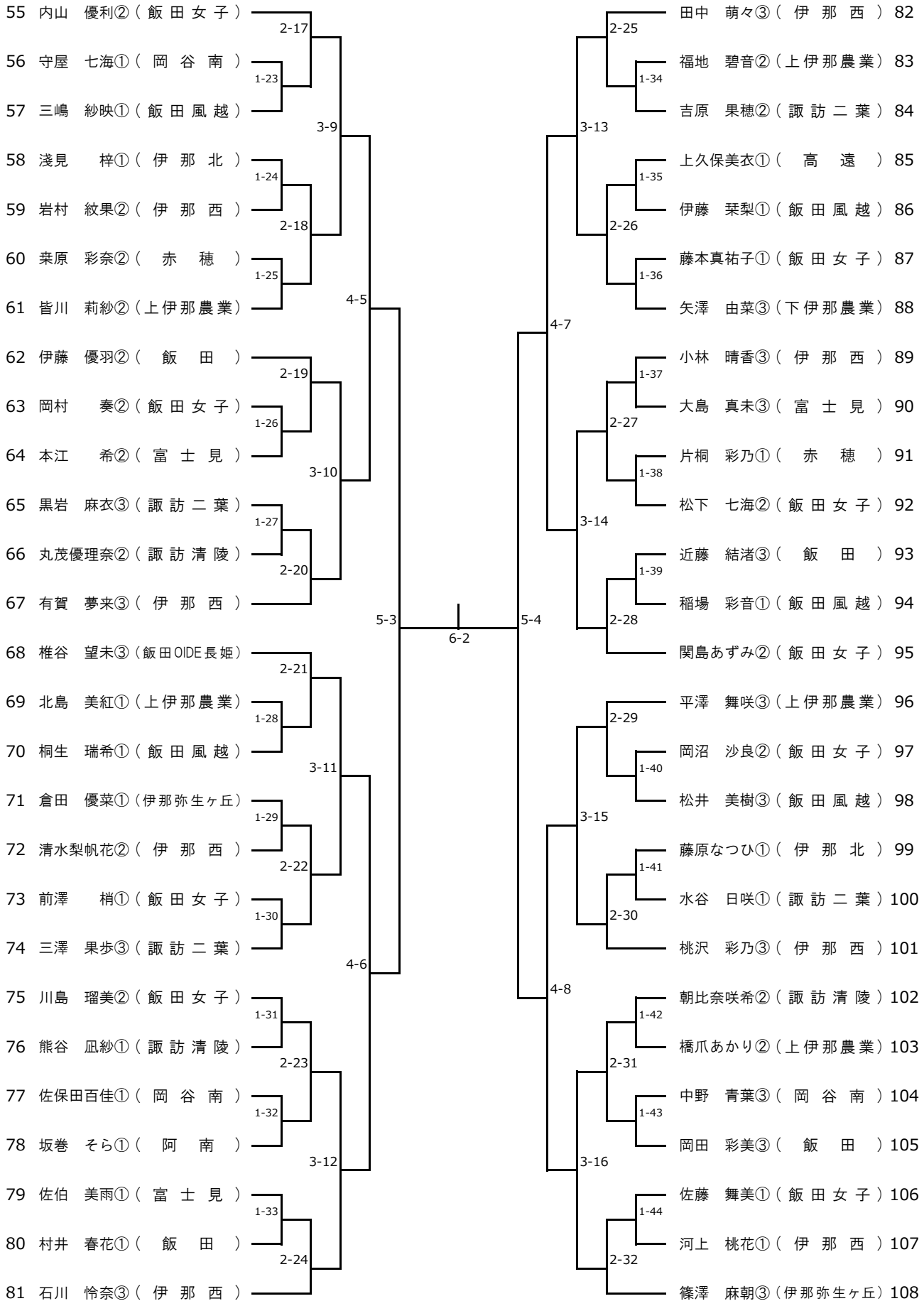

■　男子学校対抗　選手名簿

13	富士見	高校
	氏名	学年
監督	中村　長男	
主将	佐伯　柊	③
選手	加藤　寛人	③
〃	後藤田 愛翔	③
〃	三浦　岳	③
〃	松井　綾汰	①
〃	水野　翔太	①
〃		

9	東海諏訪	高校
	氏名	学年
監督	森　遼介	
主将	垣内　颯太	②
選手	五味　優	②
〃	小川　綾斗	②
〃	細田　和生	②
〃	牛山　凛世	①
〃	黒田　瑛太	①
〃		

2	茅　野	高校
	氏名	学年
監督	丸山　幹人	
主将	北原　碧音	③
選手	原田　一輝	③
〃	三好　駿輝	③
〃	松崎　亮吾	②
〃	小笠原 颯汰	②
〃		
〃		

8	諏訪清陵	高校
	氏名	学年
監督	山本　正和	
主将	荒崎　真拓	③
選手	赤羽　輝紀	③
〃	金子 真桜斗	③
〃	高良　一成	③
〃	立木　克哉	③
〃	今井　亮太	②
〃	木村　優心	②

16	諏訪二葉	高校
	氏名	学年
監督	荒井　浩	
主将	原　聖佳	③
選手	五味　奏汰	③
〃	藤森　啓介	③
〃	冨松　悠人	③
〃	大戸 遥之介	③
〃	原　優和	②
〃	鵜飼 にらい	②

4	下諏訪向陽	高校
	氏名	学年
監督	立木　雅彦	
主将	油井　笙吾	③
選手	松田　紘汰	③
〃	濵　琉輝	②
〃	小川　紡	③
〃	榎　明日真	③
〃	矢﨑　星結	③
〃	小池　智也	③

18	岡谷南	高校
	氏名	学年
監督	今村　公彦	
主将	矢嶋　湧夢	③
選手	小池　勇	③
〃	小松　優斗	③
〃	佐野　空樹	②
〃	田中　紀行	②
〃	吉越　匠海	②
〃	金澤　蒼生	②

11	岡谷工業	高校
	氏名	学年
監督	御子柴 久雄	
主将	乙黒　拓海	③
選手	北原　優月	②
〃	大槻　誉	②
〃	逢沢　岳裕	②
〃	渡邉　光星	②
〃	岩本　剛志	①
〃	宮本　旬	①

12	辰　野	高校
	氏名	学年
監督	中島　瑞樹	
主将	田尻　悠斗	③
選手	沖山　聖	②
〃	野澤　結芽	②
〃	山岸 洸太郎	②
〃	寺平　明斗	②
〃	小松　優太	②
〃		

15	上伊那農業	高校
	氏名	学年
監督	津田　竜宏	
主将	竹内　眞央	③
選手	唐澤　唯人	③
〃	岡　翔真	②
〃	小出島　駿	②
〃	氣賀澤　陸	②
〃	田中　空	①
〃	谷澤　聖丸	①

1	伊那北	高校
	氏名	学年
監督	宮澤　優一	
主将	髙嶋　斗夢	③
選手	丸山　一樹	③
〃	平野　光希	③
〃	有賀　叶	③
〃	安江　圭生	③
〃	黒河内 上生	②
〃	上田　達也	②

5	伊那弥生ケ丘	高校
	氏名	学年
監督	黒柳 まきこ	
主将	宮脇　彬	③
選手	福島　広稀	③
〃	田中　宏征	③
〃	原　基綺	③
〃	飯島　宗士	②
〃	松本　晃汰	②
〃	織井　元喜	②

17	高　遠	高校
	氏名	学年
監督	林　　恭平	
主将	宮下　飛鳥	③
選手	養田　陽向	③
〃	久保田 聖司	②
〃	小林　瑞季	①
〃	佐藤　和輝	①
〃		
〃		

7	赤　穂	高校
	氏名	学年
監督	小松　祥太	
主将	伊藤　由太	③
選手	梅垣　創磨	③
〃	小沢　航輝	③
〃	丸山　優弥	③
〃	熊澤　　光	③
〃	吉澤　　皓	②
〃	黒河内 優真	②

19	駒ケ根工業	高校
	氏名	学年
監督	福澤　拓也	
主将	橋爪　温耶	③
選手	小嶋　一輝	③
〃	清水　海翔	③
〃	藤本　友哉	③
〃	坪木　悠真	①
〃	萩村　　成	①
〃	水嶋　　暁	①

10	飯　田	高校
	氏名	学年
監督	関川　浩平	
主将	折山　直幹	③
選手	伊藤　拓真	③
〃	亀割　嵩惺	③
〃	中塚　隆仁	③
〃	今村　羽陽	②
〃	木下　賢陸	②
〃	菅原　蒼樹	②

20	飯田風越	高校
	氏名	学年
監督	湯沢　　剛	
主将	宮下　晴登	③
選手	伊藤 颯流星	③
〃	塩澤　　尚	③
〃	岩本　　聖	③
〃	久保田 悠介	②
〃	小池　真央	②
〃	昼神　　海	②

6	飯田OIDE長姫	高校
	氏名	学年
監督	山田　将晶	
主将	木下　大也	③
選手	松澤　友季	③
〃	松島　秀歩	③
〃	矢澤　道翔	③
〃	木下　裕也	②
〃	増田　啓太	②
〃	田中　朔斗	②

14	下伊那農業	高校
	氏名	学年
監督	滝沢　康紀	
主将	柄澤　弘清	③
選手	佐々木 渓達	③
〃	小木曽 優弥	②
〃	高本 亜弓夢	②
〃	池田　　菖	②
〃	井坪　　蓮	①
〃	井上　拓弥	①

3	阿　智	高校
	氏名	学年
監督	押澤　　慧	
主将	宮澤　翔輝	②
選手	五位渕 大門	②
〃	小澤　泰地	①
〃	古田　侑聖	①
〃		
〃		
〃		

■　女子学校対抗　選手名簿

12	富士見	高校
	氏名	学年
監督	井村　航太	
主将	三井 こころ	③
選手	大島　真未	③
〃	本江　　希	②
〃	徳永　京香	②
〃	佐伯　美雨	①
〃	両角　理紗	①
〃		

2	諏訪清陵	高校
	氏名	学年
監督	北澤　諄子	
主将	名取　真菜	②
選手	朝比奈 咲希	②
〃	丸茂 優理奈	②
〃	熊谷　凪紗	①
〃	岩本　実玖	①
〃		
〃		

4	諏訪二葉	高校
	氏名	学年
監督	荒井　　浩	
主将	黒岩　麻衣	③
選手	山﨑　由莉	③
〃	牛山　萌愛	③
〃	三澤　果歩	③
〃	吉原　果穂	②
〃	小田切 綾音	②
〃	五味　暖歌	①

3	岡谷南	高校
	氏名	学年
監督	松本　雄二	
主将	小林　美咲	③
選手	永田　真知	③
〃	中野　青葉	③
〃	岡田　奈々	②
〃	佐保田 百佳	①
〃	守屋　七海	①
〃		

10	上伊那農業	高校
	氏名	学年
監督	伊藤　蒔	
主将	平澤　舞咲	③
選手	横田　彩葉	③
〃	宮下 ひかり	③
〃	皆川　莉紗	②
〃	細田　実希	②
〃	宮﨑　萌琉	②
〃	北島　美紅	①

9	伊那北	高校
	氏名	学年
監督	宮澤　優一	
主将	伊藤　李	②
選手	上村　茜音	②
〃	淺見　梓	①
〃	藤原 なつひ	①
〃	三浦　碧花	①
〃	小林　芽生	①
〃		

5	伊那弥生ケ丘	高校
	氏　名	学　年
監督	黒柳 まきこ	
主将	宮澤　愛澄	③
選手	篠澤　麻朝	③
〃	倉田　優菜	①
〃	伊東　花恋	①
〃	大田 萌々音	①
〃		
〃		

1	伊那西	高校
	氏名	学年
監督	木下　美智	
主将	小林　晴香	③
選手	小林 穂乃佳	③
〃	田中　萌々	③
〃	石川　怜奈	③
〃	桃沢　彩乃	③
〃	小原 瑚乃真	②
〃	井上　結葵	②

11	赤　穂	高校
	氏名	学年
監督	佐藤 寿々香	
主将	堀内　彩楓	③
選手	馬場田 愛音	②
〃	茱原　彩奈	②
〃	片桐　彩乃	①
〃		
〃		
〃		

7	飯　田	高校
	氏名	学年
監督	木下　雅夫	
主将	岡田　彩美	③
選手	近藤　結渚	③
〃	伊藤　優羽	②
〃	小嶋　美代	②
〃	後藤　麻央	②
〃	橋本　桜	②
〃		

13	飯田女子	高校
	氏名	学年
監督	吉川　英輝	
主将	山下　優菜	③
選手	川島　瑠美	②
〃	関島 あずみ	②
〃	吉沢　舞帆	②
〃	内山　優利	②
〃	中村　由芽	②
〃	松下　七海	②

6	飯田風越	高校
	氏名	学年
監督	湯沢　剛	
主将	松井　美樹	③
選手	下島　日向	③
〃	石原　世奈	②
〃	筒井　真季	②
〃	桐生　瑞希	①
〃	稲場　彩音	①
〃	柴田　笑花	①

8	下伊那農業	高校
	氏名	学年
監督	林　浩	
主将	田間　愛梨	③
選手	矢澤　由菜	③
〃	伊原　妃奈	③
〃	サルチホソダ 莉羅	③
〃		
〃		
〃		

【記録】2022年度　南信総体（県大会出場者）

■　学校対抗

令和4年5月13日(金)～14日(土)

〔岡谷市民総合体育館〕

	男子	女子
1位		
2位		
3位		
4位		
5位		
6位		
7位		
8位		

■　ダブルス

	男子	女子
1位	・　（　　）	・　（　　）
2位	・　（　　）	・　（　　）
3位	・　（　　）	・　（　　）
3位	・　（　　）	・　（　　）
5位	・　（　　）	・　（　　）
5位	・　（　　）	・　（　　）
5位	・　（　　）	・　（　　）
5位	・　（　　）	・　（　　）
9位	・　（　　）	・　（　　）
9位	・　（　　）	・　（　　）
9位	・　（　　）	・　（　　）
9位	・　（　　）	・　（　　）

■　シングルス

	男子	女子
1位	（　　）	（　　）
2位	（　　）	（　　）
3位	（　　）	（　　）
3位	（　　）	（　　）
5位	（　　）	（　　）
5位	（　　）	（　　）
5位	（　　）	（　　）
5位	（　　）	（　　）
9位	（　　）	（　　）
9位	（　　）	（　　）
9位	（　　）	（　　）
9位	（　　）	（　　）
9位	（　　）	（　　）
9位	（　　）	（　　）
9位	（　　）	（　　）
9位	（　　）	（　　）

令和４年度　長野県高等学校総合体育大会
卓球競技　南信大会
ギャラリー座席

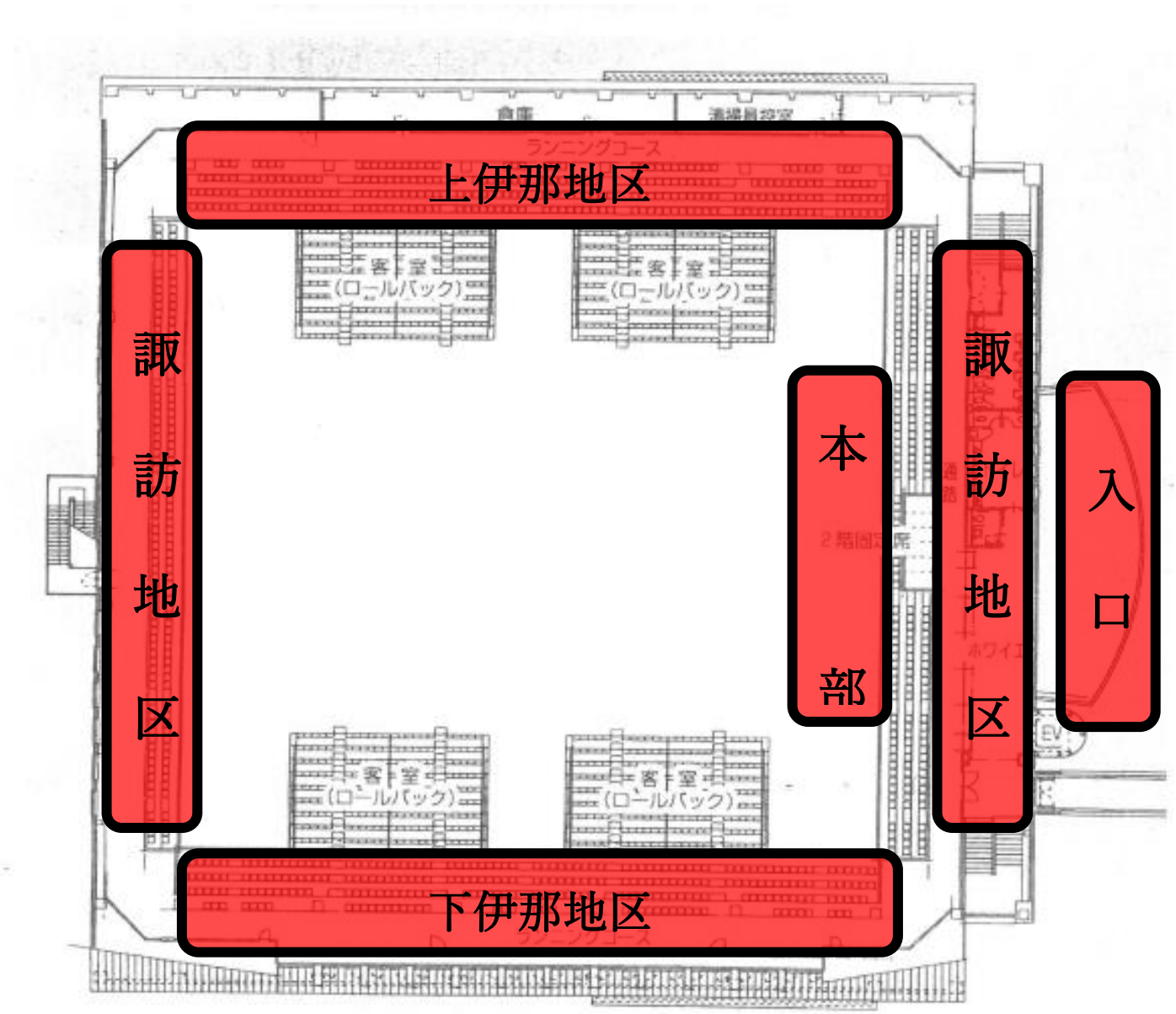

座席は目安です。間隔をあけて座ることを重視してください。

長野県高等学校総合体育大会卓球競技南信大会参加への注意事項

本大会は、新型コロナ感染拡大予防をふまえた「日本卓球協会が制定するガイドライン」等に基づき、参加選手、大会役員等の「健康と感染拡大防止」を第一に、最大限の感染予防対策を講じて実施します。参加選手、引率者の皆様も積極的にこまめな手洗い、消毒、除菌等のご協力をお願い申し上げます。

なお、**当日はプログラム、注意事項等の配布を行いません。各校でホームページから印刷して配布してください。以下の注意事項については熟読していただき、参加者への周知徹底をお願いいたします。**

１．大会参加にあたって

（１）以下に該当する方は、参加を見合わせる。

◇体調がよくない場合（例:発熱・咳・咽頭痛などの症状がある場合）

◇同居家族や身近な知人に新型コロナウイルス感染が疑われる方がいる場合

◇過去10日以内に政府から入国制限、入国後の観察期間を必要とされている国、地域等への渡航又は当該在住者との濃厚接触がある場合

（２）各自でマスクを持参し、試合時・練習時以外はマスクを着用する。

（３）各自で手袋を持参し、審判は手袋をして行う。

（４）こまめな手洗い、アルコール等による手指消毒をする。

（５）入場者はエントリーした選手，補助員，認知書に記載されている教員・コーチ・卓球部顧問のみとします。

（６）他の参加者、役員、スタッフ等との距離の確保に努める。

（できるだけ２m以上；障がい者の誘導や介助を行う場合は除きます）

（７）大きな声での会話、応援等はしない。

（８）飲食（昼食含む）は黙食で，短時間ですませ，なるべく人のいない所で摂る。

（８）大会の途中で体調が悪くなった場合は、直ちに大会運営者に届け出る。

（９）大会前後のミーティングは３密を避ける。

(10) 感染防止のために主催者が決めたその他の措置を遵守し、主催者の指示には従う。

(11) 大会終了後10日以内に，新型コロナウイルスの感染が確認された場合は専門委員長まで連絡すること

２．入場受付について（７：３０～）

（１）選手・引率者は、「大会参加者健康状態申告書」を記入し、持参すること。
　　申告書は各校でホームページから印刷し、参加者に配布して下さい。

（２）各自、体育館入口で記入された申告書を提出し、非接触体温計で検温を行った後、入場する。
　　その際、３７．５℃以上ある場合は、入場できない。

（３）引率者は渡された引率者証をつける。（両日とも、帰る際には必ず返却してください）

（４）受付終了後は速やかに観覧席へ移動し、座って待機する。

３．会場使用上の注意

（１）観覧席は各校指定の場所（別紙参照）に、密にならないように間隔を空けて座る。
　　また、立って観戦はせず、手すり等には触らない。

（２）アリーナの入口と出口、階段の上りと下りなど会場内は指示された動線で移動する。

（３）貴重品，財布等の管理は自己で管理を徹底する。または，各校の顧問が管理する。

（４）ゴミの始末は各校で責任をもって，放置しない，汚さない等，全て持ち帰る。
　　忘れ物は感染拡大防止対策のため、保管せず処分させていただきます。

（５）帰るときに各校指定の場所を各チームで消毒をして帰る。
　　（消毒用アルコールとペーパータオルは本部に取りに来てください）

４．受付（棄権連絡）、ゼッケンについて

（１）棄権の選手がいる場合は、早めに本部へ連絡をお願いします。

（２）1日目の受付時に「令和4年度日本卓球協会会員登録料入金明細書」を1部提出してください。
　　余ったゼッケンがある場合は、返却してください。
　　本大会については、昨年度以前のゼッケンの使用を認めます。

５．試合前の練習について

（１）１台につき４名で1日目は20分間・2日目は15分間練習（入れ替え時間含む）を行う。

（２）次に台に入るペアは入れ替え時間の５分前にコート脇で待機しておくこと。

（３）コート割りについては「組み合わせ」とともにHPに掲載します。
　　各校で、練習コート割りを確認し順番を決めておくこと。

６．開会式について

（１）観覧席の各校指定場所に座った状態で行う。

（２）感染症対策のため、扉等を開け、換気をした状態で行う。

７.競技中について

（１）ボールは ニッタク　スリースターボールを使用する。

（２）競技中の大声は避ける。

（３）プレイヤー以外はボールに触れないようにする。

（４）ゲームごとにチェンジエンドを行う。

（５）アドバイザー有りで、タイムアウト制は適用しない。
　　アドバイスの時間は1分間厳守とする。

（６）卓球台の上で手を拭いたり、シューズの裏等を手で触れない。

（７）試合前後の握手は行わない。

（８）試合前後のアドバイスやミーティングにおいても接触や３密を避けること。

（９）審判は、スコアボードを使用する際手袋を着用する。また、得点をコールしない。

(10) 勝った選手は、着替える前に、対戦表とボールを本部へ持っていく。

(11) 袋を1枚配布します。汗拭きタオルは袋に入れて使用する。

(12) 試合終了ごとに各自、手洗い、消毒をする。

(13) 試合中の選手及びコールされた選手以外は全員観覧席から観戦する。

(14) 観覧席は、1席ずつ空けて座る。また、手すり等には触らない。

(15) 大きな声での会話、応援等はしない。

(16) ２時間ごとに１０分間の換気を行う。

(17) 飲料は自分専用のものを飲み、回し飲みをしない。

８．進行について

（１）基本的に、別紙タイムテーブルに従って行います。

（２）団体戦のベンチは、番号の若いチームが本部に向かって右側としてください。

（３）試合が始まる際、番号の若いチームの代表者が本部に対戦表とボールを取りに来てください。

（４）勝敗が決まったら、勝ったチームの代表者が対戦表を本部へ届けてください。

（５）勝った選手は、着替える前に、対戦表を本部へ提出して下さい。

（６）負けた選手は，そのコートで待機します。次の試合の審判をしてください。

（７）本部席に向かって左側から入り、右側から出るようにしてください。（一方通行）

（８）チーム全員の試合（敗者審判含む）終了後、観覧席の消毒をしてから速やかに帰宅してください。

2022年4月26日

会員各位

南信高等学校体育連盟卓球専門部

連絡先および健康状態申告のお願い

新型コロナウイルスの流行予防のため今大会参加にあたって以下の情報提供をお願い致します。ご記入の上、大会当日持参し、受付にご提出下さい。尚、提出された個人情報の取扱には十分配慮いたします。

【大会参加者健康状態申告書】

大　会　名	令和4年度　長野県高等学校総合体育大会卓球競技南信大会		
期　日	**令和４年５月１３日（金）**		
氏　名		年　齢	
所　属			
役　職　○　印	選手　・　監督/コーチ　・　引率　・　補助員		
連絡先（電話番号）			
大会当日朝の検温	（　　）℃	大会受付時の検温	（　　）℃

大会前10日間における以下の事項の有無

① 平熱を超える発熱（おおむね37度５分以上）	□あり	□なし
② 咳（せき）、のどの痛みなど風邪の症状	□あり	□なし
③ だるさ（倦怠感）、息苦しさ（呼吸困難）	□あり	□なし
④ 嗅覚や味覚の異常	□あり	□なし
⑤ 体が重く感じる、疲れやすい等	□あり	□なし
⑥ 新型コロナウイルス感染症陽性とされた者との濃厚接触の有無	□あり	□なし
⑦ 同居家族や身近な知人に感染が疑われる方が発生	□あり	□なし
⑧ 過去10日以内に政府から入国制限、入国後の観察期間を必要とされている国、地域等への渡航又は当該在住者との濃厚接触	□あり	□なし

※この用紙は、大会役員・監督・引率・選手・補助員、全員に提出していただきます。

この大会は無観客試合です。

2022年4月26日

会員各位

南信高等学校体育連盟卓球専門部

連絡先および健康状態申告のお願い

新型コロナウイルスの流行予防のため今大会参加にあたって以下の情報提供をお願い致します。ご記入の上、大会当日持参し、受付にご提出下さい。尚、提出された個人情報の取扱には十分配慮いたします。

【大会参加者健康状態申告書】

大　会　名	令和4年度　長野県高等学校総合体育大会卓球競技南信大会		
期　日	**令和４年５月１４日（土）**		
氏　名		年　齢	
所　属			
役　職　○　印	選手　・　監督/コーチ　・　引率　・　補助員		
連絡先（電話番号）			
大会当日朝の検温	（　　）℃	大会受付時の検温	（　　）℃

大会前10日間における以下の事項の有無

① 平熱を超える発熱（おおむね37度５分以上）	□あり	□なし
② 咳（せき）、のどの痛みなど風邪の症状	□あり	□なし
③ だるさ（倦怠感）、息苦しさ（呼吸困難）	□あり	□なし
④ 嗅覚や味覚の異常	□あり	□なし
⑤ 体が重く感じる、疲れやすい等	□あり	□なし
⑥ 新型コロナウイルス感染症陽性とされた者との濃厚接触の有無	□あり	□なし
⑦ 同居家族や身近な知人に感染が疑われる方が発生	□あり	□なし
⑧ 過去10日以内に政府から入国制限、入国後の観察期間を必要とされている国、地域等への渡航又は当該在住者との濃厚接触	□あり	□なし

※この用紙は、大会役員・監督・引率・選手・補助員、全員に提出していただきます。

この大会は無観客試合です。