令和４年度

長野県高等学校総合体育大会

【卓球競技】南信大会結果

学校対抗

【男子】	準決勝	伊那北	３－０	飯田OIDE長姫
	準決勝	岡谷工業	１－３	飯田風越
	決勝	伊那北	０－３	飯田風越
【女子】	準決勝	伊那西	３－１	伊那弥生ケ丘
	準決勝	下伊那農業	１－３	飯田女子
	決勝	伊那西	３－２	飯田女子

シングルス

【男子】	準決勝	丸山　一樹　(伊那北)	１－３	上田　達也　(伊那北)
	準決勝	平野　光希　(伊那北)	３－０	折山　直幹　(飯田)
	決勝	上田　達也　(伊那北)	３－０	平野　光希　(伊那北)
【女子】	準決勝	豊口　梨菜　(飯田OIDE長姫)	０－３	井上　結葵　(伊那西)
	準決勝	内山　優利　(飯田女子)	０－３	篠澤　麻朝　(伊那弥生ヶ丘)
	決勝	井上　結葵　(伊那西)	０－３	篠澤　麻朝　(伊那弥生ヶ丘)

ダブルス

【男子】	準決勝	丸山　一樹 有賀　　叶　(伊那北)	２－３	伊藤　拓真 折山　直幹　(飯田)
	準決勝	乙黒　拓海 大槻　　誉　(岡谷工業)	１－３	宮下　晴登 伊藤颯流星　(飯田風越)
	決勝	伊藤　拓真 折山　直幹　(飯田)	３－１	宮下　晴登 伊藤颯流星　(飯田風越)
【女子】	準決勝	田中　萌々 小原瑚乃真　(伊那西)	３－０	内山　優利 吉沢　舞帆　(飯田女子)
	準決勝	石川　怜奈 井上　結葵　(伊那西)	３－０	関島あずみ 川島　瑠美　(飯田女子)
	決勝	田中　萌々 小原瑚乃真　(伊那西)	３－０	石川　怜奈 井上　結葵　(伊那西)

令和４年５月13日（金）～14日（土）

岡谷市民総合体育館

【記録】2022年度　長野県総合体育大会卓球競技南信大会（県大会出場者）

■　学校対抗

令和4年5月13日(金)～14日(土)

〔岡谷市民総合体育館〕

	男子	女子
1位	飯田風越	伊那西
2位	伊那北	飯田女子
3位	岡谷工業	伊那弥生ケ丘
4位	飯田OIDE長姫	下伊那農業
5位	飯田	飯田
6位	上伊那農業	上伊那農業
7位	高遠	諏訪清陵
8位	下諏訪向陽	赤穂

シングルスでは県大会出場枠が同校で8名までとなっています。
女子シングルスでは伊那西高校がベスト16に9名入りました。
決定戦の結果、有賀夢来(伊那西)選手に代わり、永田真知(岡谷南)選手が県大会へ出場します。

■　ダブルス

	男子	女子
1位	伊藤　拓真・折山　直幹　(飯田)	田中　萌々・小原瑚乃真　(伊那西)
2位	宮下　晴登・伊藤颯流星　(飯田風越)	石川　怜奈・井上　結葵　(伊那西)
3位	丸山　一樹・有賀　叶　(伊那北)	内山　優利・吉沢　舞帆　(飯田女子)
3位	乙黒　拓海・大槻　誉　(岡谷工業)	関島あずみ・川島　瑠美　(飯田女子)
5位	安江　圭生・向中野雄太　(伊那北)	田間　愛梨・矢澤　由菜　(下伊那農業)
5位	黒河内上生・上田　達也　(伊那北)	山下　優菜・古瀬はづき　(飯田女子)
5位	宮下　飛鳥・養田　陽向　(高遠)	椎谷　望未・豊口　梨菜　(飯田OIDE長姫)
5位	平野　光希・髙嶋　斗夢　(伊那北)	篠澤　麻朝・伊東　花恋　(伊那弥生ヶ丘)
9位	木下　大也・木下　裕也　(飯田OIDE長姫)	伊原　妃奈・ｻﾙﾁﾎｿﾀﾞ莉羅　(下伊那農業)
9位	逢沢　岳裕・渡邉　光星　(岡谷工業)	永田　真知・小林　美咲　(岡谷南)
9位	岡　翔真・田中　空　(上伊那農業)	小林穂乃佳・小林　晴香　(伊那西)
9位	塩澤　尚・小池　真央　(飯田風越)	伊藤　優羽・橋本　桜　(飯田)

■　シングルス

	男子	女子
1位	上田　達也②　(伊那北)	篠澤　麻朝③　(伊那弥生ヶ丘)
2位	平野　光希③　(伊那北)	井上　結葵②　(伊那西)
3位	丸山　一樹③　(伊那北)	内山　優利②　(飯田女子)
3位	折山　直幹③　(飯田)	豊口　梨菜①　(飯田OIDE長姫)
5位	乙黒　拓海③　(岡谷工業)	田中　萌々③　(伊那西)
5位	菅原　蒼樹②　(飯田)	吉沢　舞帆②　(飯田女子)
5位	竹内　眞央③　(上伊那農業)	石川　怜奈③　(伊那西)
5位	柄澤　弘清③　(下伊那農業)	小原瑚乃真②　(伊那西)
9位	宮下　晴登③　(飯田風越)	桃沢　彩乃③　(伊那西)
9位	濵　隆起③　(岡谷工業)	堀内　彩楓③　(赤穂)
9位	中塚　隆仁③　(飯田)	有賀　夢来③　(伊那西)
9位	安江　圭生③　(伊那北)	赤羽さくら②　(伊那西)
9位	黒河内上生②　(伊那北)	関島あずみ②　(飯田女子)
9位	増田　啓太②　(飯田OIDE長姫)	小林穂乃佳③　(伊那西)
9位	宮下　飛鳥③　(高遠)	倉田　優菜①　(伊那弥生ヶ丘)
9位	岩本　聖③　(飯田風越)	原　美遥③　(伊那西)
17位		永田　真知③　(岡谷南)

■ 男子学校対抗

2022　長野県高等学校総合体育大会　南信大会

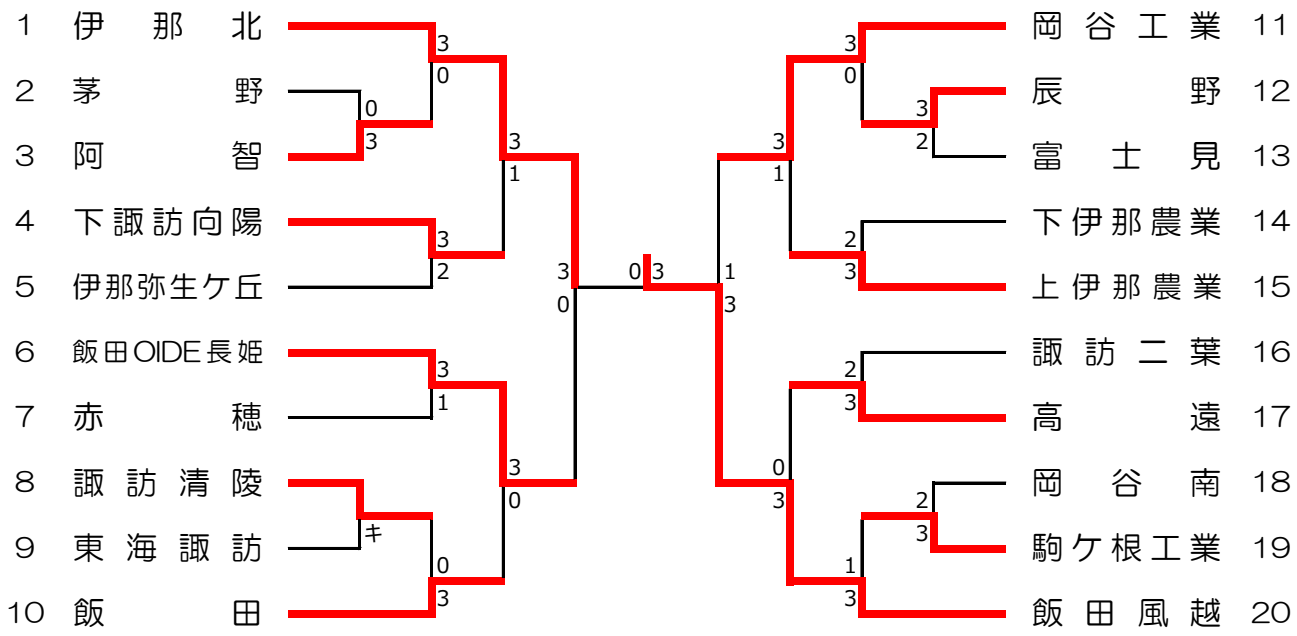

決勝戦	伊那北	0	—	3	飯田風越
3位決定戦	飯田OIDE長姫	0	—	3	岡谷工業
5位決定戦	飯田	3	—	0	上伊那農業
7位決定戦	下諏訪向陽	1	—	3	高遠
決定戦	下諏訪向陽	1	—	3	飯田
決定戦	上伊那農業	3	—	1	高遠

■ 女子学校対抗

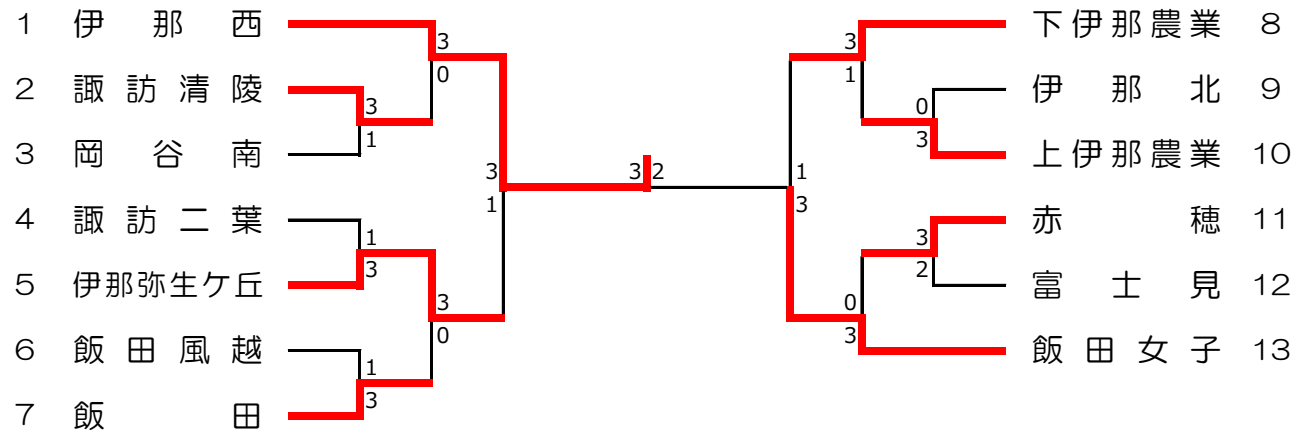

決勝戦	伊那西	3	—	2	飯田女子
3位決定戦	伊那弥生ケ丘	3	—	1	下伊那農業
5位決定戦	飯田	3	—	1	上伊那農業
7位決定戦	諏訪清陵	3	—	2	赤穂
決定戦	諏訪清陵	2	—	3	飯田
決定戦	上伊那農業	3	—	1	赤穂

■　男子ダブルス

2022　長野県高等学校総合体育大会　南信大会

1	丸山　一樹③ 有賀　　叶③	（伊那北）
2	金澤　蒼生② 田中　紀行②	（岡谷南）
3	野口　尚哉③ 鵜飼にらい②	（諏訪二葉）
4	佐々木渓達③ 小木曽優弥②	（下伊那農業）
5	宮脇　　彬③ 田中　宏征③	（伊那弥生ヶ丘）
6	逢沢　岳裕② 渡邉　光星②	（岡谷工業）
7	矢澤　道翔③ 堀口　瑛暉③	（飯田OIDE長姫）
8	小川　綾斗② 細田　和生②	（東海諏訪）
9	今井　亮太② 木村　優心②	（諏訪清陵）
10	宮下　飛鳥③ 養田　陽向③	（高遠）
11	熊澤　　光③ 伊藤　由太③	（赤穂）
12	矢﨑　星結③ 榎　明日真③	（下諏訪向陽）
13	昼神　　海② 木下　雷斗①	（飯田風越）
14	今村　羽陽② 笹原　佑介②	（飯田）
15	松崎　亮吾② 小笠原颯汰②	（茅野）
16	後藤田愛翔③ 三浦　　岳③	（富士見）
17	竹内　眞央③ 唐澤　唯人③	（上伊那農業）
18	伊藤　拓真③ 折山　直幹③	（飯田）
19	松井　綾汰① 水野　翔太①	（富士見）
20	宮崎　裕敏① 嘉山　リキ①	（下伊那農業）
21	橋爪　温耶③ 藤本　友哉③	（駒ヶ根工業）
22	宮澤　翔輝② 五位渕大門②	（阿智）
23	松澤　友季③ 松島　秀歩③	（飯田OIDE長姫）
24	牛山　凛世① 黒田　瑛太①	（東海諏訪）
25	金子真桜斗③ 立木　克哉③	（諏訪清陵）
26	梅垣　創磨③ 吉澤　　皓②	（赤穂）
27	安江　圭生③ 向中野雄太③	（伊那北）
28	佐野　空樹② 藤森　　翼②	（岡谷南）
29	冨松　悠人③ 原　　優和②	（諏訪二葉）
30	松本　晃汰② 上田　陽大②	（伊那弥生ヶ丘）
31	田尻　悠斗③ 寺平　明斗②	（辰野）
32	岡　　翔真② 田中　　空①	（上伊那農業）
33	小池　智也③ 宮坂　勇輝②	（下諏訪向陽）
34	丸山　魁來① 渡邊　成柊①	（岡谷工業）
35	岩本　　聖③ 久保田悠介②	（飯田風越）
36	平野　光希③ 髙嶋　斗夢③	（伊那北）
37	小澤　泰地① 古田　侑聖①	（阿智）
38	黒河内優真② 今村　優光②	（赤穂）
39	小林　瑞季① 佐藤　和輝①	（高遠）
40	佐伯　　柊③ 加藤　寛人③	（富士見）
41	松田　紘汰③ 油井　笙吾③	（下諏訪向陽）
42	小松　優斗③ 吉越　匠海②	（岡谷南）
43	塩澤　　尚③ 小池　真央②	（飯田風越）
44	柄澤　弘清③ 池田　　菖②	（下伊那農業）
45	福島　広稀③ 飯島　宗士②	（伊那弥生ヶ丘）
46	木下　賢陸② 北城　正登②	（飯田）
47	荒崎　真拓③ 赤羽　輝紀③	（諏訪清陵）
48	五味　奏汰③ 原　　聖佳③	（諏訪二葉）
49	五味　　優② 垣内　颯太②	（東海諏訪）
50	野澤　結芽② 沖山　　聖②	（辰野）
51	竹村　竜星② 藏原　朋生②	（飯田OIDE長姫）
52	氣賀澤　陸② 谷澤　聖丸①	（上伊那農業）
53	乙黒　拓海③ 大槻　　誉②	（岡谷工業）
54	黒河内上生② 上田　達也②	（伊那北）
55	小出島　駿② 小沢　　佳①	（上伊那農業）
56	藤森　啓介③ 大戸遥之介③	（諏訪二葉）
57	北原　碧音③ 原田　一輝③	（茅野）
58	矢嶋　湧夢③ 小池　　勇③	（岡谷南）
59	山岸洸太郎② 小松　優太②	（辰野）
60	井坪　　蓮① 井上　拓弥①	（下伊那農業）
61	亀割　嵩惺③ 中塚　隆仁③	（飯田）
62	丸山　優弥③ 小沢　航輝③	（赤穂）
63	岩本　剛志① 宮本　　旬①	（岡谷工業）
64	久保田聖司② 伊藤　陽道②	（高遠）
65	木下　大也③ 木下　裕也②	（飯田OIDE長姫）
66	小嶋　一輝③ 清水　海翔③	（駒ヶ根工業）
67	濵　　琉輝② 小川　　紡③	（下諏訪向陽）
68	伊藤　彰吾① 金子　征司①	（諏訪清陵）
69	原　　基綺③ 織井　元喜②	（伊那弥生ヶ丘）
70	宮下　晴登③ 伊藤颯流星③	（飯田風越）

■　女子ダブルス

2022　長野県高等学校総合体育大会　南信大会

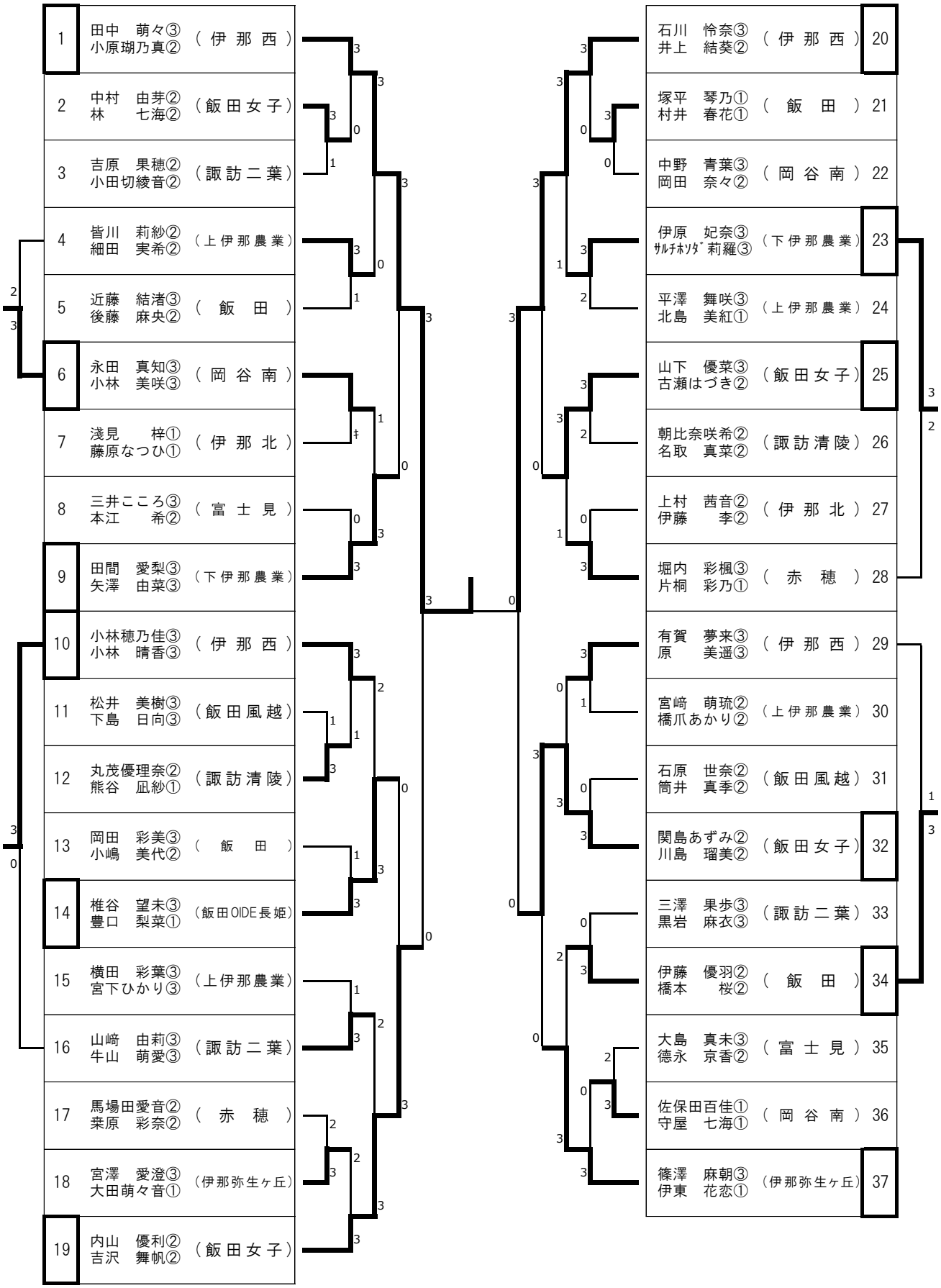

■　男子シングルス（1）

2022　長野県高等学校総合体育大会　南信大会

【決　勝】上田　達也②（伊那北）　３－０　平野　光希③（伊那北）
【準決勝】丸山　一樹③（伊那北）　１－３　上田　達也②（伊那北）
【準決勝】平野　光希③（伊那北）　３－０　折山　直幹③（飯田）

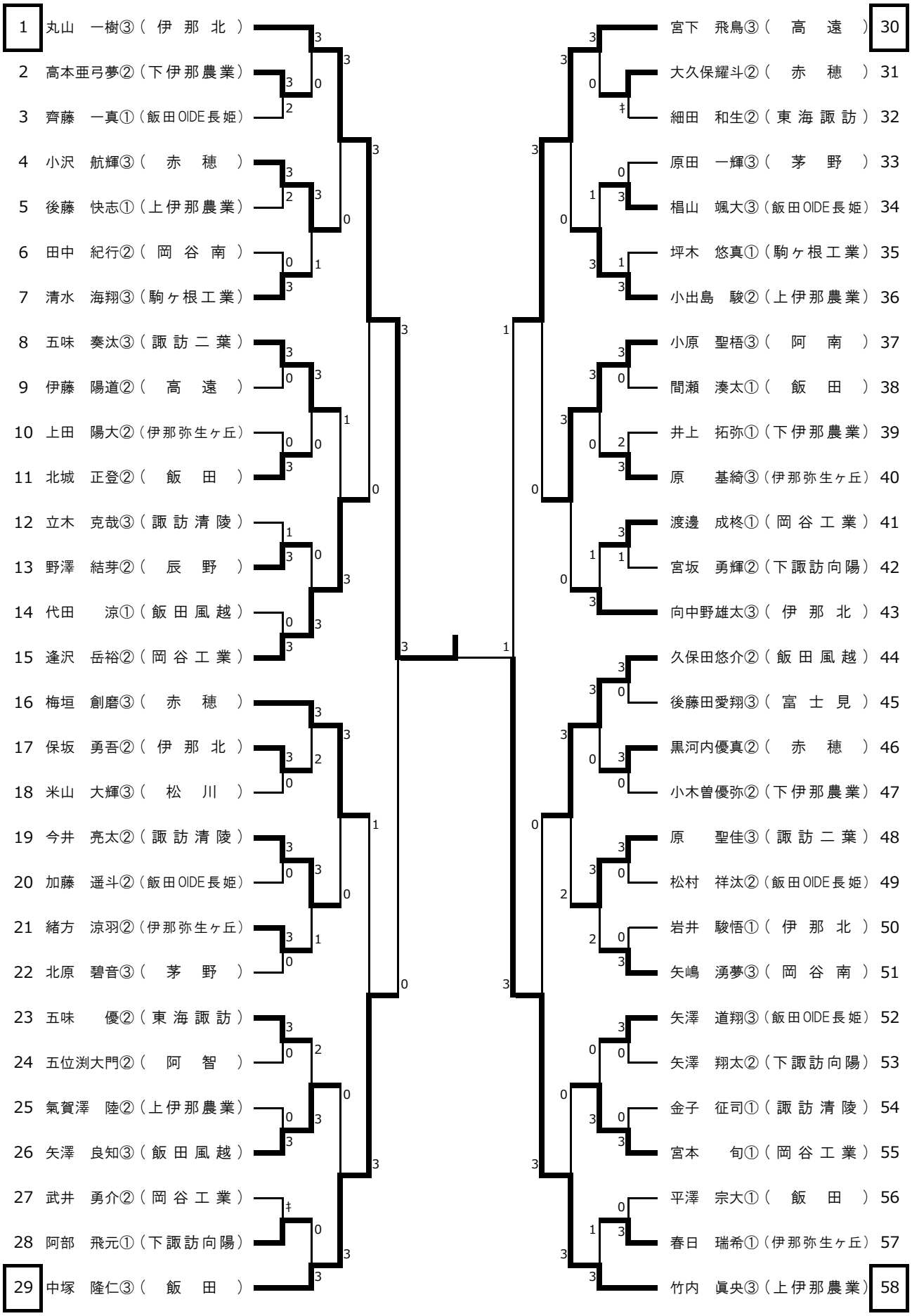

■　男子シングルス（2）

2022　長野県高等学校総合体育大会　南信大会

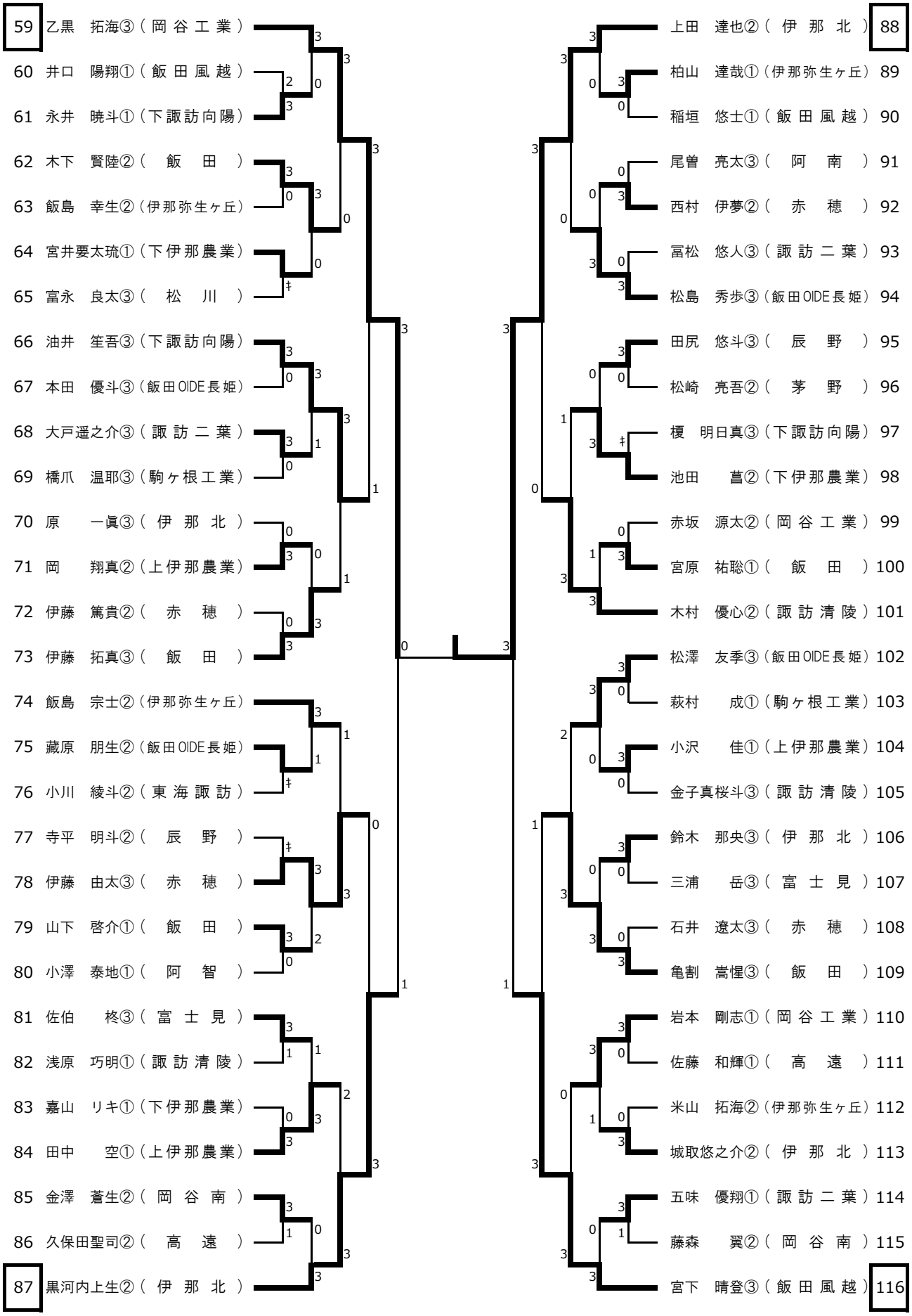

■　男子シングルス（3）

2022　長野県高等学校総合体育大会　南信大会

117 北原　優月②（岡谷工業）
118 久保田悠暉①（飯田）
119 敦賀　煌志②（赤穂）
120 垣内　颯太②（東海諏訪）
121 熊谷　虎哲①（下伊那農業）
122 三好　駿輝③（茅野）
123 増田　啓太②（飯田OIDE長姫）
124 昼神　海②（飯田風越）
125 芝﨑　翔悟②（諏訪二葉）
126 小池　智也③（下諏訪向陽）
127 赤羽　輝紀③（諏訪清陵）
128 田中　朔斗②（飯田OIDE長姫）
129 竹村　拓真③（伊那北）
130 登内　映磨②（上伊那農業）
131 松本　晃汰②（伊那弥生ヶ丘）
132 菅原　蒼樹②（飯田）
133 織井　元喜②（伊那弥生ヶ丘）
134 竹村　竜星②（飯田OIDE長姫）
135 唐澤　唯人③（上伊那農業）
136 伊藤　彰吾①（諏訪清陵）
137 福澤　樹③（赤穂）
138 小嶋　一輝③（駒ヶ根工業）
139 佐野　空樹②（岡谷南）
140 金田一広希①（飯田風越）
141 小松　優太②（辰野）
142 佐々木渓達③（下伊那農業）
143 久保田陽斗①（松川）
144 松井　綾汰①（富士見）
145 髙嶋　斗夢③（伊那北）

146 伊藤颯流星③（飯田風越）
147 原　虹輔①（阿南）
148 古田　侑聖①（阿智）
149 濵　隆起③（岡谷工業）
150 原　優和②（諏訪二葉）
151 伊藤　海璃①（諏訪清陵）
152 養田　陽向③（高遠）
153 加藤　寛人③（富士見）
154 中山　瑠唯①（伊那弥生ヶ丘）
155 沖山　聖②（辰野）
156 矢﨑　星結③（下諏訪向陽）
157 成澤　亮汰②（飯田）
158 桃澤　大輔③（伊那北）
159 丸山　優弥③（赤穂）
160 木下　裕也②（飯田OIDE長姫）
161 栗原　大和②（赤穂）
162 谷澤　聖丸①（上伊那農業）
163 小池　勇③（岡谷南）
164 黒田　瑛太①（東海諏訪）
165 藤森　啓介③（諏訪二葉）
166 松沢夢羽空①（下伊那農業）
167 今村　羽陽②（飯田）
168 田中　宏征③（伊那弥生ヶ丘）
169 堀向キアヌ②（下諏訪向陽）
170 宮坂　大翔②（岡谷工業）
171 笹原　佑介②（飯田）
172 溝口　敏史①（諏訪清陵）
173 土屋　洋貴③（飯田OIDE長姫）
174 平野　光希③（伊那北）

■　男子シングルス（4）

2022　長野県高等学校総合体育大会　南信大会

175 有賀　叶③（伊那北）
176 藤井直太朗①（岡谷工業）
177 小笠原颯汰②（茅野）
178 宮脇　彬③（伊那弥生ヶ丘）
179 古畑　聖也③（赤穂）
180 中谷　玲也②（下諏訪向陽）
181 中田　大地②（飯田）
182 木下　大也③（飯田OIDE長姫）
183 木下　雷斗①（飯田風越）
184 小林　瑞季①（高遠）
185 荒崎　真拓③（諏訪清陵）
186 小松　優斗③（岡谷南）
187 玉井　颯真②（飯田）
188 小林　櫂人②（上伊那農業）
189 柄澤　弘清③（下伊那農業）
190 大槻　誉②（岡谷工業）
191 藤本　友哉③（駒ヶ根工業）
192 濵田　悠斗②（飯田）
193 吉澤　皓②（赤穂）
194 酒井　元気③（飯田OIDE長姫）
195 野口　尚哉③（諏訪二葉）
196 浦野　祥太②（伊那北）
197 濵　琉輝②（下諏訪向陽）
198 櫻井　康太②（上伊那農業）
199 油井　颯大②（伊那弥生ヶ丘）
200 牛山　凛世①（東海諏訪）
201 山岸洸太郎②（辰野）
202 清水秀一朗①（伊那北）
203 岩本　聖③（飯田風越）

安江　圭生③（伊那北）204
水嶋　暁①（駒ヶ根工業）205
高良　一成③（諏訪清陵）206
丸山　魁來①（岡谷工業）207
今村　優光②（赤穂）208
髙木　透夜①（上伊那農業）209
塩澤　尚③（飯田風越）210
本島　佳依③（松川）211
中原　流七②（高遠）212
宮崎　裕敏①（下伊那農業）213
小川　紡③（下諏訪向陽）214
筒井　健斗③（飯田OIDE長姫）215
常盤　康介②（飯田）216
福島　広稀③（伊那弥生ヶ丘）217
松田　紘汰③（下諏訪向陽）218
片倉　康介①（諏訪清陵）219
井坪　蓮①（下伊那農業）220
宮澤　翔輝②（阿智）221
熊澤　光③（赤穂）222
久保田晃典③（飯田OIDE長姫）223
北條　喜斗①（伊那弥生ヶ丘）224
渡邉　光星②（岡谷工業）225
小池　真央②（飯田風越）226
鵜飼にらい②（諏訪二葉）227
吉越　匠海②（岡谷南）228
堀口　瑛暉③（飯田OIDE長姫）229
髙橋樹貴亜①（伊那北）230
中島　健太①（上伊那農業）231
折山　直幹③（飯田）232

■　女子シングルス（1）

2022　長野県高等学校総合体育大会　南信大会

【決　勝】井上　結葵②(伊那西)　０－３　篠澤　麻朝③(伊那弥生ヶ丘)

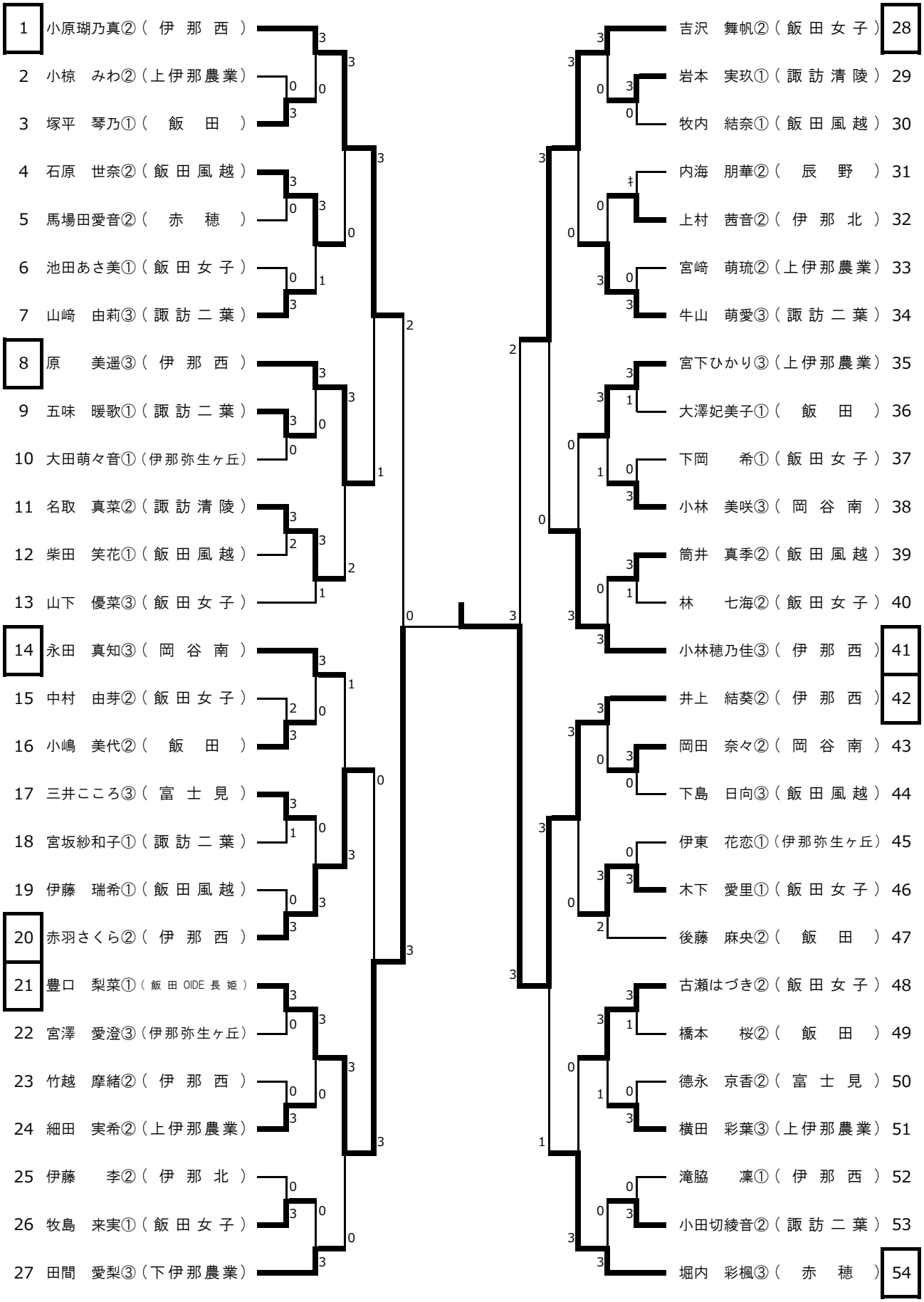

■　女子シングルス（2）
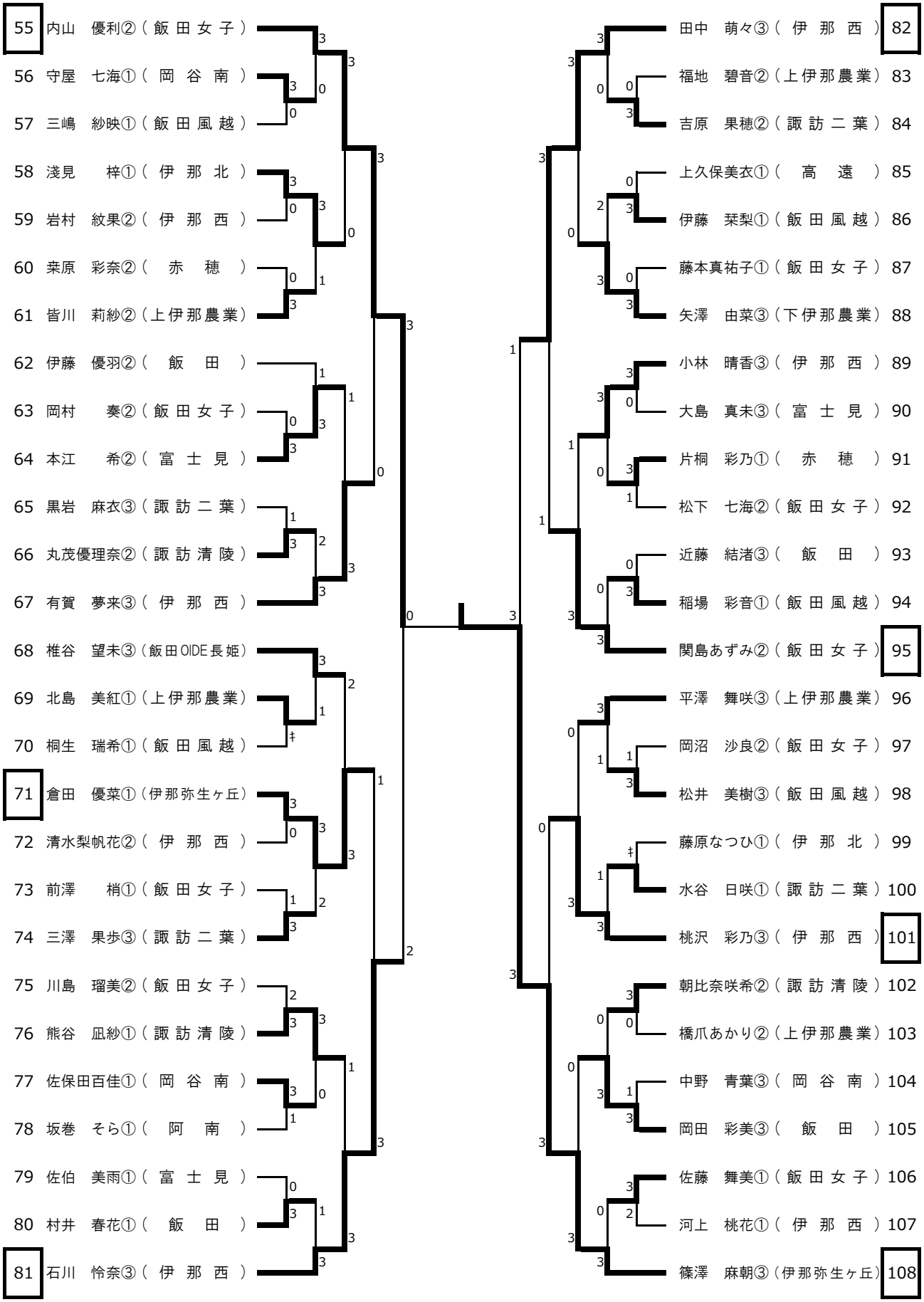
2022　長野県高等学校総合体育大会　南信大会