令和4年度 長野県高等学校新人体育大会 卓球競技 南信大会要項

主催：南信高等学校体育連盟　長野県高等学校体育連盟　長野県教育委員会
主管：南信高等学校体育連盟卓球専門部　長野県高等学校体育連盟卓球専門部

■ 会場

岡谷市民総合体育館

■ 大会日程

10月10日(月)

7：30～	開館，会場準備
8：15～	練習開始
8：30～	監督会議(体育館会議室)
9：00～	開会式（選手は2階観覧席に着席）
9：30～	競技開始(学校対抗)

10月11日(火)

7：30～	開館，会場準備
8：00～	練習開始
8：50～	連絡
9：10～	競技開始(シングルス)
	＊閉会式は行いません。

■ 大会競技役員

大会長	埋橋　浩	（伊那北高等学校長）
会場長	清水　哲	（岡谷工業高等学校長）〔10日〕
	茶城　啓二	（岡谷東高等学校長）　〔11日〕
競技委員長	津田　竜宏	（上伊那農業）
競技副委員長	今村　公彦	（岡谷南）
審判長	山田　将晶	（飯田OIDE長姫）
進行委員長	福澤　拓也	（駒ヶ根工業）
会場委員長	清水　鴻佑	（伊那西）
記録委員長	若林　潤	（岡谷工業）
進行委員	山本　正和	（諏訪清陵），御子柴久雄　（岡谷工業）
	林　恭平	（高遠），佐藤寿々香　（赤穂），宮澤優一　（伊那北）
救護	木下　美智	（伊那西）
補助員	下諏訪向陽高校，諏訪清陵高校，諏訪二葉高校，岡谷南高校	
	岡谷工業高校，上伊那農業高校，伊那西高校	

■ 式次第

【開会式】

①	開会宣言	競技委員長	津田　竜宏
②	優勝杯返還	前年度優勝校	男子：伊那北高校，女子：伊那西高校
		前年度優勝者	丸山　一樹（伊那北），篠澤　麻朝（伊那弥生ヶ丘）
③	会長挨拶	大会会場長	清水　哲
④	競技場の注意	審判長	山田　将晶
⑤	進行上の連絡	進行委員長	福澤　拓也
⑥	諸注意	会場委員長	清水　鴻佑
⑦	選手宣誓	選手代表	飯田風越高校　久保田悠介選手
⑧	諸連絡		

【閉会式】

行いません。表彰は準備ができ次第行います。

■　競技方法

・使用球は，ニッタク　プラスチックボールを使用します。
・全種目5ゲームスマッチで行う。
・現行の日本卓球ルールによる。タイムアウト制はなしです。
・アドバイザー有。監督は，役職者証をつけてベンチにお入りください。
・学校対抗は，
　①シングルス　②シングルス　③ダブルス　④シングルス　⑤シングルス
　の4単1複の3点先取制。ただし，1番と2番で3番のダブルスを組むことはできません。
　シングルスは1人1回しか出られません。
＊団体戦のメンバー変更は，監督会議開始時までに専門委員長までご連絡ください。
ただし，認知書に書かれている範囲内での変更のみに限ります。

■　その他（連絡事項，注意事項）

①この大会は無観客とし，両日とも認知書に記入されている教員・外部コーチ・登録選手・卓球部顧問のみ入場可とする。
②オーダー提出・・・指定の用紙1枚に記入し，コート整列時に審判員に渡してください。
③審判コート割り
・1日目の学校対抗については対戦校より1名ずつ審判を出してください。
（帯同審判員を1名認めます・・・ただしベンチでの応援はできません）
・2日目シングルスの最初の試合は，その次の試合の選手番号の小さい方が審判を行ってください。以降は敗者審判制で行います。
④練習コート割り・・・タイムテーブルを参照
⑤県大会推薦数　　学校対抗：男女各8チーム，シングルス：男女各16名（１校８名以内）
（参加料：1000円，申し込みは2日目に担当（山本）へお願いします。）
⑥日本卓球協会への登録（ゼッケン登録）について
・新入部員等いる場合は，大会当日までに手続きを完了させてください。
⑦ユニフォームについて
〔南信大会〕
学校対抗では，統一されたユニフォームでお願いします。
〔県大会〕
対戦チームと異なる色のものでなくてはならないので，2着以上揃えて下さい。
⑧ラバーの破損について
周辺部分の破損（周辺部より１㎝程度の範囲）については，プレーに支障がないことが判断できれば使用を認めますが，審判長の判断を仰いでください。北信越大会および全国大会は正規の対応をします。
⑨服装等　スポーツマンとしての服装，身なりを整えて参加すること。特に染髪，ピアス，化粧等は禁止する。
⑩会場内・および会場周辺にて，携帯電話（スマートフォン等）によるゲームの使用を禁止します。

大会参加への注意事項

本大会は、新型コロナ感染拡大予防をふまえた「日本卓球協会が制定するガイドライン」等に基づき、参加選手、大会役員等の「健康と感染拡大防止」を第一に、最大限の感染予防対策を講じて実施します。参加選手、引率者の皆様も積極的にこまめな手洗い、消毒、除菌等のご協力をお願い申し上げます。

なお、**当日はプログラム、注意事項等の配布を行いません。各校でホームページから印刷して配布してください。以下の注意事項については熟読していただき、参加者への周知徹底をお願いいたします。**

１．大会参加にあたって

（１）以下に該当する方は、参加を見合わせる。

◇体調がよくない場合（例:発熱・咳・咽頭痛などの症状がある場合）

◇同居家族や身近な知人に新型コロナウイルス感染が疑われる方がいる場合

◇過去10日以内に政府から入国制限、入国後の観察期間を必要とされている国、地域等への渡航又は当該在住者との濃厚接触がある場合

（２）各自でマスクを持参し、試合時・練習時以外はマスクを着用する。

（３）各自で手袋を持参し、審判は手袋をして行う。

（４）こまめな手洗い、アルコール等による手指消毒をする。

（手洗いの際のお手拭きタオル、汗ふきタオル等は各自で持参する）

（５）入場者は認知書に記入されている教員・外部コーチ・登録生徒・卓球部顧問のみとする。

（６）他の参加者、役員、スタッフ等との距離の確保に努める。

（できるだけ２m以上；障がい者の誘導や介助を行う場合は除きます）

（７）大きな声での会話、応援等はしない。

（８）大会の途中で体調が悪くなった場合は、直ちに大会運営者に届け出る。

（９）大会前後のミーティングは密を避ける。

(10) 感染防止のために主催者が決めたその他の措置を遵守し、主催者の指示には従う。

２．入場受付について

（１）選手・引率者は、「健康状態申告書」を記入し、持参すること。

（２）各自、体育館入口で記入された申告書を提出し、非接触体温計で検温を行った後、入場する。

その際、３７．５℃以上ある場合は、入場できない。

（３）引率者は渡された引率者証をつける。帰る際には入口で返却する。

（４）受付終了後は速やかに観覧席へ移動し、座って待機する。

（５）引率の都合上、特別に入場を認める場合もあります。

３．会場使用上の注意

（１）観覧席は各校指定の場所（別紙参照）に、密にならないように間隔を空けて座る。
　　また、立って観戦はせず、手すり等には触らない。

（２）アリーナの入口と出口、階段の上りと下りなど会場内は指示された動線で移動する。

（３）貴重品，財布等の管理は自己で管理を徹底する。または，各校の顧問が管理する。

（４）ゴミの始末は各校で責任をもって，放置しない，汚さない等，全て持ち帰る。
　　忘れ物は感染拡大防止対策のため、保管せず処分する。

（５）帰るときに各校使用した観客席を消毒して帰る。
　　（消毒用アルコールとペーパータオルは本部に取りに来てください）

４．試合前の練習について

（１）１台につき最大４名で練習（入れ替え時間含む）を行う。

（２）次に台に入るペアは入れ替え時間の５分前にコート脇で待機しておくこと。

（３）コート割りについては大会プログラム参照のこと。

５．開会式について

（１）観覧席の各校指定場所に座った状態で行う。

（２）感染症対策のため、扉等を開け、換気をした状態で行う。

６.競技中について

（１）ボールは ニッタク　スリースターボールを使用する。

（２）競技中の大声は避ける。

（３）プレイヤー以外はボールに触れないようにする。

（４）ゲームごとにチェンジエンドを行う。タイムアウト制は適用しない。

（５）卓球台の上で手を拭いたり、シューズの裏等を手で触れない。

（６）タオルは当日配布する袋に入れ、各自で管理する。

（７）試合前後の握手は行わない。

（８）審判は、スコアボードを使用する際手袋を着用する。また、得点をコールしない。

（９）勝った選手は、着替える前に、対戦カードとバインダー、ボールを本部へ持っていく。

(10) 試合終了ごとに各自、手洗い、消毒をする。

(11) 観覧席は、1席ずつ空けて座る。また、手すり等には触らない。

(12) 飲料は自分専用のものを飲み、回し飲みをしない。

(13) 本大会は、常時換気で行う。

2022　南信新人戦　女子学校対抗

■【一次リーグ】

A	学校名	伊那西	飯田風越	岡谷南	順位
1	伊那西				
2	飯田風越				
3	岡谷南				

試合順
① 1－3
② 2－3
③ 1－2

B	学校名	飯田	上伊那農業	富士見	順位
4	飯田				
5	上伊那農業				
6	富士見				

試合順
① 4－6
② 5－6
③ 4－5

C	学校名	伊那弥生ケ丘	諏訪清陵	諏訪二葉	順位
7	伊那弥生ケ丘				
8	諏訪清陵				
9	諏訪二葉				

試合順
① 7－9
② 8－9
③ 7－8

D	学校名	飯田女子	赤穂	伊那北	順位
10	飯田女子				
11	赤穂				
12	伊那北				

試合順
① 10－12
② 11－12
③ 10－11

■【決勝リーグ　１位～４位決定戦】

No.	学校名					順位
A１						
B１						
C１						
D１						

試合順
① A－B
C－D
② A－C
B－D
③ A－D
B－C

■【５位～８位決定戦】

A２	
B２	
C２	
D２	

A2・B2の敗者	
C2・D2の敗者	

2022　南信新人戦　男子学校対抗

■【一次トーナメント】

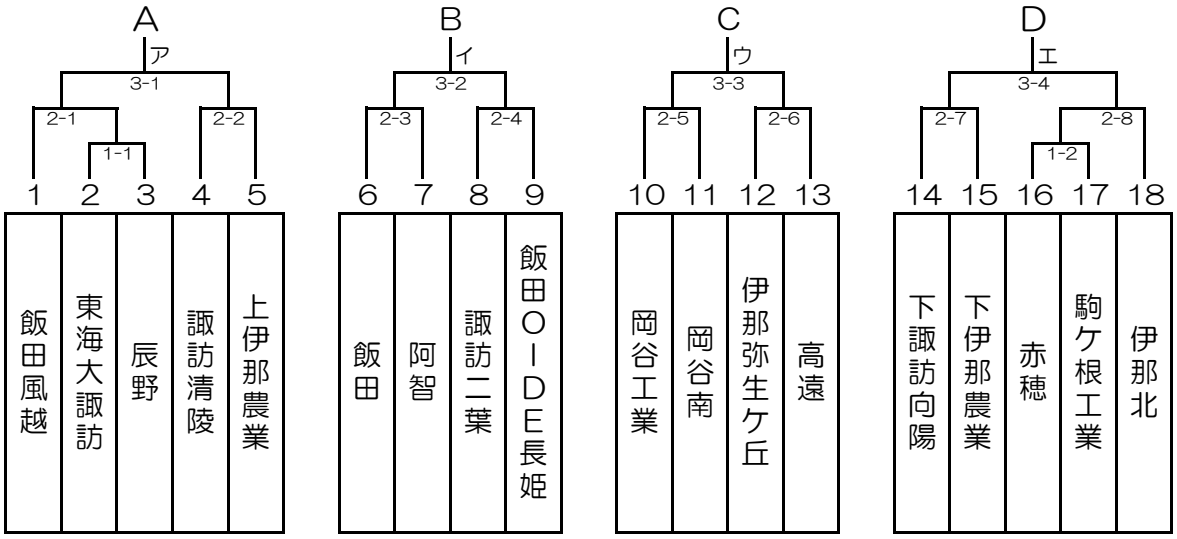

■【決勝リーグ　１位～４位決定戦】

No.	学校名					順位
A						
B						
C						
D						

試合順 ① A－B C－D　② A－C B－D　③ A－D B－C

■【５位～８位決定戦】

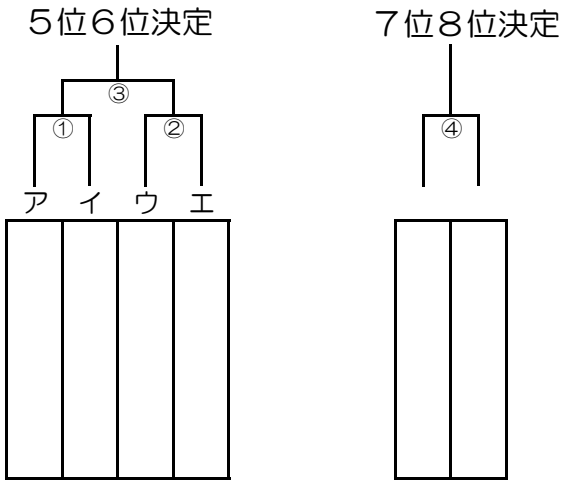

■　女子シングルス　　2022　南信新人戦

1	井上　結葵②	（伊那西）	2-1
2	両角　理紗①	（富士見）	1-1
3	小林　芽生①	（伊那北）	3-1
4	川島　瑠美②	（飯田女子）	2-2
5	片桐　彩乃①	（赤穂）	4-1
6	佐藤　舞美①	（飯田女子）	2-3
7	小田切綾音②	（諏訪二葉）	1-2
8	岡田　奈々②	（岡谷南）	3-2
9	柴田　笑花①	（飯田風越）	1-3
10	藤本麻祐子①	（飯田女子）	2-4
11	細田　実希②	（上伊那農業）	5-1
12	後藤　麻央②	（飯田）	2-5
13	岡村　奏②	（飯田女子）	1-4
14	大田萌々音①	（伊那弥生ケ丘）	3-3
15	水谷　日咲①	（諏訪二葉）	1-5
16	牧内　結菜①	（飯田風越）	2-6
17	藤原なつひ①	（伊那北）	4-2
18	石原　世奈②	（飯田風越）	2-7
19	橋爪あかり②	（上伊那農業）	3-4
20	滝脇　凜①	（伊那西）	1-6
21	河西さゆり①	（諏訪清陵）	2-8
22	古瀬はづき②	（飯田女子）	6-1
23	吉沢　舞帆②	（飯田女子）	2-9
24	三嶋　紗映①	（飯田風越）	1-7
25	吉原　果穂②	（諏訪二葉）	3-5
26	竹越　摩緒②	（伊那西）	2-10
27	本江　希②	（富士見）	4-3
28	小嶋　美代②	（飯田）	2-11
29	福地　碧音②	（上伊那農業）	1-8
30	上村　茜音②	（伊那北）	3-6
31	岡沼　沙来②	（飯田女子）	1-9
32	佐保田百佳①	（岡谷南）	2-12
33	名取　真菜②	（諏訪清陵）	5-2
34	関島あずみ②	（飯田女子）	2-13
35	小椋　優花②	（赤穂）	1-10
36	岩村　紋果②	（伊那西）	3-7
37	丸茂優理奈②	（諏訪清陵）	1-11
38	村井　春花①	（飯田）	2-14
39	稲場　彩音①	（飯田風越）	4-4
40	上久保美依①	（高遠）	2-15
41	清水梨帆花②	（伊那西）	3-8
42	下岡　希①	（飯田女子）	1-12
43	寺澤明衣也①	（上伊那農業）	2-16
44	豊口　梨菜①	（飯田OIDE長姫）	

7-1

45	内山　優利②	（飯田女子）	2-17
46	小林ここね①	（伊那西）	1-13
47	大久保彩羽①	（飯田風越）	3-9
48	皆川　莉紗②	（上伊那農業）	2-18
49	内海　朋華②	（辰野）	4-5
50	徳永　京香②	（富士見）	2-19
51	朝比奈咲希②	（諏訪清陵）	1-14
52	伊藤　優羽②	（飯田）	3-10
53	北島　美紅①	（上伊那農業）	1-15
54	林　七海②	（飯田女子）	2-20
55	浅見　梓①	（伊那北）	5-3
56	赤羽さくら②	（伊那西）	2-21
57	馬場田愛音②	（赤穂）	1-16
58	宮坂紗和子①	（諏訪二葉）	3-11
59	松下　七海②	（飯田女子）	1-17
60	小椋　みわ②	（上伊那農業）	2-22
61	桐生　瑞希①	（飯田風越）	4-6
62	守屋　七海①	（岡谷南）	2-23
63	伊東　花恋①	（伊那弥生ケ丘）	3-12
64	池田あさ美①	（飯田女子）	1-18
65	岩本　実玖①	（諏訪清陵）	2-24
66	橋本　桜②	（飯田）	6-2
67	倉田　優菜①	（伊那弥生ケ丘）	2-25
68	三浦　碧花①	（伊那北）	1-19
69	松澤　美玖②	（上伊那農業）	3-13
70	中村　由芽②	（飯田女子）	2-26
71	熊谷　凪紗①	（諏訪清陵）	4-7
72	五味　暖歌①	（諏訪二葉）	2-27
73	塚平　琴乃①	（飯田）	1-20
74	河上　桃花①	（伊那西）	3-14
75	伊藤　瑞希①	（飯田風越）	1-21
76	伊藤　菜緒①	（高遠）	2-28
77	木下　愛里①	（飯田女子）	5-4
78	前澤　梢①	（飯田女子）	2-29
79	伊藤　李②	（伊那北）	1-22
80	棗原　彩奈②	（赤穂）	3-15
81	佐伯　美雨①	（富士見）	1-23
82	宮﨑　萌琉②	（上伊那農業）	2-30
83	伊藤　栞梨①	（飯田風越）	4-8
84	坂巻　そら①	（阿南）	2-31
85	筒井　真季②	（飯田風越）	3-16
86	大澤妃美子①	（飯田）	1-24
87	牧島　来実①	（飯田女子）	2-32
88	小原瑚乃真②	（伊那西）	

■　男子シングルス (1)　　2022　南信新人戦

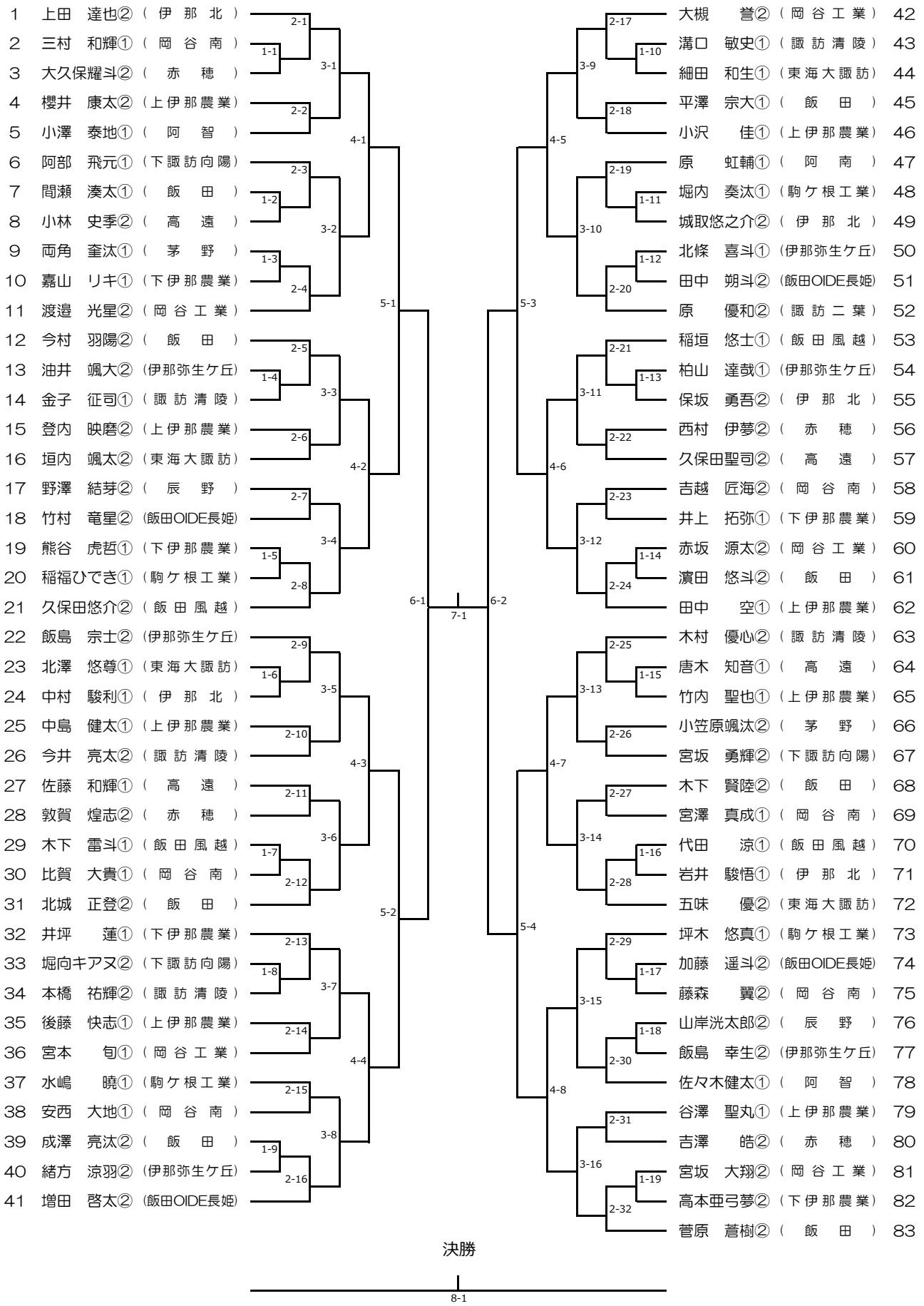

■　男子シングルス (2)

2022　南信新人戦

84　黒河内上生②（伊那北）
85　玉井　颯真②（飯田）
86　齊藤　一真①（飯田OIDE長姫）
87　金澤　蒼生②（岡谷南）
88　永井　暁斗①（下諏訪向陽）
89　寺平　明斗②（辰野）
90　本島　心和①（駒ケ根工業）
91　松本　晃汰②（伊那弥生ケ丘）
92　伊藤　彰吾①（諏訪清陵）
93　清水　大和①（上伊那農業）
94　松崎　亮吾②（茅野）
95　昼神　　海②（飯田風越）
96　池谷　航惺①（東海大諏訪）
97　小木曽優弥②（下伊那農業）
98　芝﨑　翔悟②（諏訪二葉）
99　小出島　駿②（上伊那農業）
100　常盤　康介②（飯田）
101　池上　夢希①（高遠）
102　栗原　大和②（赤穂）
103　伊藤　陽飛①（岡谷南）
104　丸山　魁來①（岡谷工業）
105　笹原　佑介②（飯田）
106　古田　侑聖①（阿智）
107　片倉　康介①（諏訪清陵）
108　浦野　祥太②（伊那北）
109　氣賀澤　陸②（上伊那農業）
110　田中　紀行②（岡谷南）
111　小川　綾斗②（東海大諏訪）
112　矢澤　翔太②（下諏訪向陽）
113　宮井要太琉①（下伊那農業）
114　春日　瑞希①（伊那弥生ケ丘）
115　藏原　朋生②（飯田OIDE長姫）
116　伊藤　篤貴②（赤穂）
117　安田　悠人①（飯田）
118　織井　元喜②（伊那弥生ケ丘）
119　髙木　透夜①（上伊那農業）
120　松井　綾汰①（富士見）
121　伊藤　陽道②（高遠）
122　渡邊　成柊①（岡谷工業）
123　水町　　蓮①（駒ケ根工業）
124　井口　陽羽①（飯田風越）
125　松沢夢羽空①（下伊那農業）

2-33　1-20　2-34　2-35　1-21　1-22　2-36　2-37　1-23　2-38　2-39　1-24　2-40　2-41　1-25　2-42　2-43　1-26　2-44　2-45　1-27　1-28　2-46　2-47　1-29　2-48

3-17　3-18　3-19　3-20　3-21　3-22　3-23　3-24

4-9　4-10　4-11　4-12

5-5　5-6

6-3　7-2　6-4

5-7　5-8

4-13　4-14　4-15　4-16

2-49　1-30　2-50　2-51　1-31　2-52　2-53　1-32　2-54　2-55　1-33　2-56　2-57　1-34　2-58　2-59　1-35　2-60　2-61　1-36　1-37　2-62　2-63　1-38　2-64

3-25　3-26　3-27　3-28　3-29　3-30　3-31　3-32

126　逢沢　岳裕②（岡谷工業）
127　原田　晃徳②（下諏訪向陽）
128　古林　蒼空①（岡谷南）
129　宮崎　裕敏①（下伊那農業）
130　髙橋樹貴亜①（伊那北）
131　牛山　凛世①（東海大諏訪）
132　宮澤　翔輝②（阿智）
133　久保田悠暉①（飯田）
134　小林　櫂人②（上伊那農業）
135　小林　瑞季①（高遠）
136　中田　大地②（飯田）
137　伊藤　海璃①（諏訪清陵）
138　米山　陸人①（駒ケ根工業）
139　上田　陽大②（伊那弥生ケ丘）
140　髙坂　海凪①（下伊那農業）
141　小松　優太②（辰野）
142　今村　優光②（赤穂）
143　重盛　修佑①（上伊那農業）
144　松村　祥汰②（飯田OIDE長姫）
145　金田一広希①（飯田風越）
146　木下　裕也②（飯田OIDE長姫）
147　米山　拓海②（伊那弥生ケ丘）
148　清水秀一朗①（伊那北）
149　黒田　瑛太①（東海大諏訪）
150　萩村　　成①（駒ケ根工業）
151　岡　　翔真②（上伊那農業）
152　岩本　剛志①（岡谷工業）
153　山下　啓介①（飯田）
154　浅原　巧明①（諏訪清陵）
155　小池　真央②（飯田風越）
156　黒河内優真②（赤穂）
157　五位渕大門②（阿智）
158　武井　勇介②（岡谷工業）
159　五味　優翔①（諏訪二葉）
160　中谷　玲也②（下諏訪向陽）
161　佐野　空樹②（岡谷南）
162　中山　瑠唯①（伊那弥生ケ丘）
163　池田　　菖②（下伊那農業）
164　森川　裕哉①（上伊那農業）
165　中原　流七②（高遠）
166　宮原　祐聡①（飯田）

■　令和4年10月10日　新人戦南信　学校対抗　タイムテーブル

	開始時間	9:30	10:30	11:30	12:30	13:30	14:30	開始時間
スワンドーム（西体育館）	１コート	男子一次トーナメント 1－1	男子一次トーナメント 2－1					１コート
	２コート							２コート
	３コート	男子一次トーナメント 2－2		男子一次トーナメント 3－1	男子5位～8位決定戦 ①	男子5位～8位決定戦 ③		３コート
	４コート							４コート
	５コート	男子一次トーナメント 2－3						５コート
	６コート			男子一次トーナメント 3－2	男子5位～8位決定戦 ②	男子5位～8位決定戦 ④		６コート
	７コート	男子一次トーナメント 2－4						７コート
	８コート							８コート
	９コート	女子一次リーグ A-①	女子一次リーグ A-②	女子一次リーグ A-③	女子決勝リーグ ①－1	女子決勝リーグ ②－1	女子決勝リーグ ③－1	９コート
	１０コート							１０コート
	１１コート	女子一次リーグ B-①	女子一次リーグ B-②	女子一次リーグ B-③	女子決勝リーグ ①－2	女子決勝リーグ ②－2	女子決勝リーグ ③－2	１１コート
	１２コート							１２コート
	１３コート	女子一次リーグ C-①	女子一次リーグ C-②	女子一次リーグ C-③	女子順位決定戦 A2-B2	女子順位決定戦 5, 6位決定戦		１３コート
	１４コート							１４コート
	１５コート	女子一次リーグ D-①	女子一次リーグ D-②	女子一次リーグ D-③	女子順位決定戦 C2-D2	女子順位決定戦 7, 8位決定戦		１５コート
	１６コート							１６コート
	１７コート	男子一次トーナメント 1－2	男子一次トーナメント 2－8					１７コート
	１８コート			男子一次トーナメント 3－3	男子決勝リーグ ①－1	男子決勝リーグ ②－1	男子決勝リーグ ③－1	１８コート
	１９コート	男子一次トーナメント 2－5						１９コート
	２０コート							２０コート
	２１コート	男子一次トーナメント 2－6						２１コート
	２２コート			男子一次トーナメント 3－4	男子決勝リーグ ①－2	男子決勝リーグ ②－2	男子決勝リーグ ③－2	２２コート
	２３コート	男子一次トーナメント 2－7						２３コート
	２４コート							２４コート
東体育館	２５コート	練習コート						２５コート
	２６コート							２６コート
	２７コート							２７コート
	２８コート							２８コート
	２９コート							２９コート
	３０コート							３０コート
	３１コート							３１コート
	３２コート	男子対抗戦						３２コート
	３３コート							３３コート
	３４コート							３４コート
	３５コート							３５コート
	３６コート							３６コート
	３７コート							３７コート
	３８コート							３８コート

※開始時間は目安です。前の試合が終わり次第、次の試合を始めるので速やかにコートに整列してください。

※学校対抗のベンチはチーム番号の小さいほうが本部に向かって左側です。

※進行状況によりコート変更を行う場合があります。放送をよく聞くようにしてください。

※東体育館の「練習コート」は学校対抗に出場しない選手の方が中心に使用してください。「男子対抗戦」は一次トーナメントの2回戦までに負けてしまった学校同士で使用してください。

■　令和4年10月11日　新人戦南信　シングルス　タイムテーブル（ＭＳ：男子シングルス　ＷＳ：女子シングルス）　**【2022.10.3 訂正版】**

	開始時間	9:10	9:35	10:00	10:25	10:50	11:15	11:40	12:05	12:30	12:55	13:20	開始時間
スワンドーム（西体育館）	１コート	MS1－1	MS2－1	MS2－2	MS2－35	MS2－59	MS3－18	MS4－1					１コート
	２コート	MS1－2	MS2－3	MS2－6	MS2－36	MS2－60	MS3－19	MS4－2	MS5－1				２コート
	３コート	MS1－3	MS2－4	MS2－7	MS2－37	MS2－61	MS3－20	MS4－3		MS6－1			３コート
	４コート	MS1－4	MS2－5	MS2－10	MS2－38	MS2－62	MS3－21	MS4－4	MS5－2				４コート
	５コート	MS1－5	MS2－8	MS2－11	MS2－39	MS2－63	MS3－22	MS4－5					５コート
	６コート	MS1－6	MS2－9	MS2－14	MS2－40	MS2－64	MS3－23	MS4－6	MS5－3	MS6－2			６コート
	７コート	MS1－7	MS2－12	MS2－15	MS2－41	MS3－1	MS3－24	MS4－7					７コート
	８コート	MS1－8	MS2－13	MS2－18	MS2－42	MS3－2	MS3－25	MS4－8	MS5－4				８コート
	９コート	MS1－9	MS2－16	MS2－19	MS2－43	MS3－3	MS3－26	MS4－9					９コート
	１０コート	MS1－10	MS2－17	MS2－20	MS2－44	MS3－4	MS3－27	MS4－10	MS5－5				１０コート
	１１コート	MS1－11	MS1－25	MS2－21	MS2－45	MS3－5	MS3－28	MS4－11		MS6－3	MS7－1		１１コート
	１２コート	MS1－12	MS1－26	MS2－22	MS2－46	MS3－6	MS3－29	MS4－12	MS5－6			MS8－1	１２コート
	１３コート	MS1－13	MS1－27	MS2－23	MS2－47	MS3－7	MS3－30	MS4－13					１３コート
	１４コート	MS1－14	MS1－28	MS2－24	MS2－48	MS3－8	MS3－31	MS4－14	MS5－7	MS6－4	MS7－2		１４コート
	１５コート	MS1－15	MS1－29	MS2－25	MS2－49	MS3－9	MS3－32	MS4－15					１５コート
	１６コート	MS1－16	MS1－30	MS2－26	MS2－50	MS3－10		MS4－16	MS5－8				１６コート
	１７コート	MS1－17	MS1－31	MS2－27	MS2－51	MS3－11		WS4－1	WS5－1				１７コート
	１８コート	MS1－18	MS1－32	MS2－28	MS2－52	MS3－12		WS4－2					１８コート
	１９コート	MS1－19	MS1－33	MS2－29	MS2－53	MS3－13		WS4－3	WS5－2	WS6－1			１９コート
	２０コート	MS1－20	MS1－34	MS2－30	MS2－54	MS3－14		WS4－4			WS7－1		２０コート
	２１コート	MS1－21	MS1－35	MS2－31	MS2－55	MS3－15		WS4－5	WS5－3				２１コート
	２２コート	MS1－22	MS1－36	MS2－32	MS2－56	MS3－16		WS4－6		WS6－2			２２コート
	２３コート	MS1－23	MS1－37	MS2－33	MS2－57	MS3－17		WS4－7	WS5－4				２３コート
	２４コート	MS1－24	MS1－38	MS2－34	MS2－58			WS4－8					２４コート
東体育館	２５コート	WS1－1	WS2－1	WS2－2	WS2－19								２５コート
	２６コート	WS1－2	WS2－3	WS2－6	WS2－20	WS3－1	WS3－9						２６コート
	２７コート	WS1－3	WS2－4	WS2－7	WS2－21	WS3－2	WS3－10						２７コート
	２８コート	WS1－4	WS2－5	WS2－8	WS2－22	WS3－3	WS3－11						２８コート
	２９コート	WS1－5	WS1－15	WS2－9	WS2－23	WS3－4	WS3－12						２９コート
	３０コート	WS1－6	WS1－16	WS2－10	WS2－24								３０コート
	３１コート	WS1－7	WS1－17	WS2－11	WS2－25								３１コート
	３２コート	WS1－8	WS1－18	WS2－12	WS2－26								３２コート
	３３コート	WS1－9	WS1－19	WS2－13	WS2－27	WS3－5	WS3－13						３３コート
	３４コート	WS1－10	WS1－20	WS2－14	WS2－28	WS3－6	WS3－14						３４コート
	３５コート	WS1－11	WS1－21	WS2－15	WS2－29	WS3－7	WS3－15						３５コート
	３６コート	WS1－12	WS1－22	WS2－16	WS2－30	WS3－8	WS3－16						３６コート
	３７コート	WS1－13	WS1－23	WS2－17	WS2－31								３７コート
	３８コート	WS1－14	WS1－24	WS2－18	WS2－32								３８コート

※初戦の審判は、その次の試合の選手番号の小さい方の選手が行ってください。

※棄権等により試合が無くなった場合は、その次の試合を前倒しして実施します。

■　令和4年10月10日（大会1日目）　新人戦南信　練習コート割

	練習時間	8:15～8:35	8:35～8:55
スワンドーム（西体育館）	１コート	富士見	
	２コート	東海大諏訪	東海大諏訪
	３コート	諏訪清陵	諏訪清陵
	４コート	諏訪清陵	
	５コート	諏訪清陵	
	６コート	諏訪二葉	諏訪二葉
	７コート	諏訪二葉	
	８コート	下諏訪向陽	下諏訪向陽
	９コート	岡谷南	岡谷南
	１０コート	岡谷南	
	１１コート	岡谷工業	岡谷工業
	１２コート	辰野	
	１３コート	上伊那農業	上伊那農業
	１４コート	上伊那農業	上伊那農業
	１５コート	伊那北	伊那北
	１６コート	伊那北	
	１７コート	伊那北	
	１８コート	伊那弥生ケ丘	伊那弥生ケ丘
	１９コート	伊那弥生ケ丘	
	２０コート	高遠	
	２１コート	高遠	
	２２コート	伊那西	
	２３コート	伊那西	
	２４コート		
東体育館	２５コート		
	２６コート	赤穂	赤穂
	２７コート	赤穂	
	２８コート	駒ケ根工業	
	２９コート	駒ケ根工業	
	３０コート	飯田	飯田
	３１コート	飯田	飯田
	３２コート	飯田女子	飯田女子
	３３コート	飯田風越	飯田風越
	３４コート	飯田風越	飯田風越
	３５コート	飯田OIDE長姫	飯田OIDE長姫
	３６コート	下伊那農業	下伊那農業
	３７コート	阿智	阿智
	３８コート		

※練習は指定の時間・コートで行ってください。
指定されていない台(空き台)では練習を行わないでください。
1台を最大4名で使用してください。
あらかじめ、チームで練習相手・練習コートを決めておいてください。

■　令和4年10月11日（大会2日目）　新人戦南信　練習コート割

	練習時間	8:00～8:15	8:15～8:30	8:30～8:45
スワンドーム（西体育館）	１コート	富士見	富士見	
	２コート	東海大諏訪	飯田OIDE長姫	飯田OIDE長姫
	３コート	東海大諏訪	飯田OIDE長姫	
	４コート	茅野	阿智	阿智
	５コート	諏訪清陵	諏訪清陵	
	６コート	諏訪清陵	諏訪清陵	飯田風越
	７コート	諏訪清陵	飯田風越	飯田風越
	８コート	諏訪二葉	飯田風越	飯田風越
	９コート	諏訪二葉	諏訪二葉	
	１０コート	下諏訪向陽	下諏訪向陽	
	１１コート	岡谷南	岡谷南	
	１２コート	岡谷南	飯田	飯田
	１３コート	岡谷南	飯田	飯田
	１４コート	岡谷工業	飯田	
	１５コート	岡谷工業	飯田	下伊那農業
	１６コート	岡谷工業	下伊那農業	下伊那農業
	１７コート	辰野	辰野	
	１８コート	上伊那農業	上伊那農業	
	１９コート	上伊那農業	飯田女子	飯田女子
	２０コート	上伊那農業	飯田女子	
	２１コート	上伊那農業	飯田女子	
	２２コート	上伊那農業	飯田女子	
	２３コート	上伊那農業		阿南
	２４コート			
東体育館	２５コート	伊那弥生ケ丘		
	２６コート	伊那弥生ケ丘		
	２７コート	伊那弥生ケ丘	伊那弥生ケ丘	
	２８コート	伊那北		
	２９コート	伊那北	伊那北	
	３０コート	伊那北		
	３１コート	伊那北		
	３２コート	高遠	駒ケ根工業	
	３３コート	高遠	駒ケ根工業	
	３４コート	高遠		
	３５コート	伊那西	伊那西	
	３６コート	伊那西		
	３７コート	赤穂	赤穂	
	３８コート	赤穂		

※練習は指定の時間・コートで行ってください。
指定されていない台(空き台)では練習を行わないでください。
1台を最大4名で使用してください。
あらかじめ、チームで練習相手・練習コートを決めておいてください。

ギャラリー座席

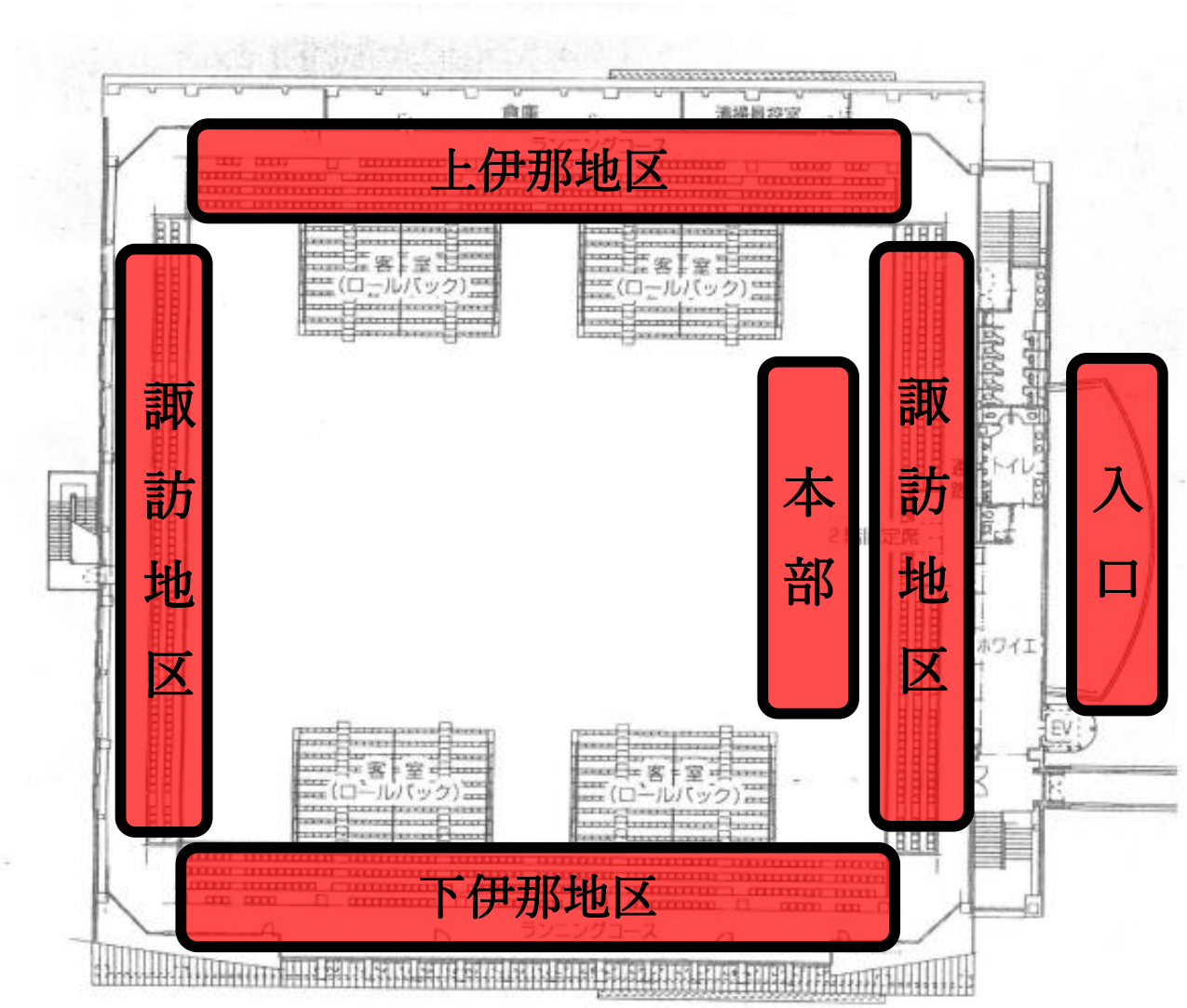
上伊那地区
諏訪地区
本部
諏訪地区
入口
下伊那地区
客室
(ロールバック)
客室
(ロールバック)
客室
(ロールバック)
客室
(ロールバック)
トイレ
ホワイエ
EV

■　学校対抗　選手名簿　【女子】

6	富士見	高校
	氏名	学年
監督	井村　航太	
主将	本江　　希	②
選手	徳永　京香	②
〃	佐伯　美雨	①
〃	両角　理紗	①
〃		
〃		
〃		

8	諏訪清陵	高校
	氏名	学年
監督	北澤　諄子	
主将	名取　真菜	②
選手	朝比奈咲希	②
〃	丸茂優理奈	②
〃	岩本　実玖	①
〃	河西さゆり	①
〃	熊谷　凪紗	①
〃		

9	諏訪二葉	高校
	氏名	学年
監督	荒井　　浩	
主将	吉原　果穂	②
選手	小田切綾音	②
〃	水谷　日咲	①
〃	五味　暖歌	①
〃	宮坂紗和子	①
〃		
〃		

3	岡谷南	高校
	氏名	学年
監督	松本　雄二	
主将	岡田　奈々	②
選手	佐保田百佳	①
〃	守屋　七海	①
〃	小針　　雛	①
〃		
〃		
〃		

5	上伊那農業	高校
	氏名	学年
監督	伊藤　蒔	
主将	小椋　みわ	②
選手	橋爪あかり	②
〃	福地　碧音	②
〃	宮﨑　萌琉	②
〃	細田　実希	②
〃	皆川　莉紗	②
〃	松澤　美玖	②

12	伊那北	高校
	氏名	学年
監督	宮澤　優一	
主将	伊藤　　李	②
選手	上村　茜音	②
〃	淺見　　梓	①
〃	藤原なつひ	①
〃	三浦　碧花	①
〃	小林　芽生	①
〃		

7	伊那弥生ケ丘	高校
	氏名	学年
監督	黒柳まきこ	
主将	大田萌々音	①
選手	倉田　優菜	①
〃	伊東　花恋	①
〃	向山　　優	①
〃		
〃		
〃		

1	伊那西	高校
	氏名	学年
監督	木下　美智	
主将	小原瑚乃真	②
選手	赤羽さくら	②
〃	井上　結葵	②
〃	清水梨帆花	②
〃	竹越　摩緒	②
〃	岩村　紋果	②
〃		

11	赤穂	高校
	氏名	学年
監督	小松　祥太	
主将	莱原　彩奈	②
選手	馬場田愛音	②
〃	小椋　優花	②
〃	片桐　彩乃	①
〃		
〃		
〃		

4	飯田	高校
	氏名	学年
監督	木下　雅夫	
主将	後藤　麻央	②
選手	伊藤　優羽	②
〃	小嶋　美代	②
〃	橋本　　桜	②
〃	大澤妃美子	①
〃	塚平　琴乃	①
〃	村井　春花	①

10	飯田女子	高校
	氏名	学年
監督	吉川　英輝	
主将	関島あずみ	②
選手	内山　優利	②
〃	吉沢　舞帆	②
〃	古瀬はづき	②
〃	川島　瑠美	②
〃	中村　由芽	②
〃	前澤　　梢	①

2	飯田風越	高校
	氏名	学年
監督	湯澤　剛	
主将	石原　世奈	②
選手	筒井　真季	②
〃	伊藤　栞梨	①
〃	伊藤　瑞希	①
〃	稲場　彩音	①
〃	桐生　瑞希	①
〃	柴田　笑花	①

■　学校対抗　選手名簿　【男子】

2	東海大諏訪	高校
	氏名	学年
監督	森　　遼介	
主将	垣内　颯太	②
選手	五味　　優	②
〃	小川　綾斗	②
〃	牛山　凛世	①
〃	黒田　瑛太	①
〃	池谷　航惺	①
〃	北澤　悠尊	①

4	諏訪清陵	高校
	氏名	学年
監督	山本　正和	
主将	木村　優心	②
選手	今井　亮太	②
〃	本橋　祐輝	②
〃	浅原　巧明	①
〃	伊藤　海璃	①
〃	伊藤　彰吾	①
〃	金子　征司	①

8	諏訪二葉	高校
	氏名	学年
監督	荒井　　浩	
主将	原　　優和	②
選手	鵜飼にらい	②
〃	芝﨑　翔悟	②
〃	五味　優翔	①
〃		
〃		
〃		

14	下諏訪向陽	高校
	氏名	学年
監督	立木　雅彦	
主将	堀向キアヌ	②
選手	矢澤　翔太	②
〃	宮坂　勇輝	②
〃	中谷　玲也	②
〃	原田　晃徳	②
〃	阿部　飛元	①
〃	永井　暁斗	①

11	岡谷南	高校
	氏名	学年
監督	今村　公彦	
主将	吉越　匠海	②
選手	佐野　空樹	②
〃	藤森　　翼	②
〃	金澤　蒼生	②
〃	田中　紀行	②
〃	安西　大地	①
〃	宮澤　真成	①

10	岡谷工業	高校
	氏名	学年
監督	御子柴久雄	
主将	逢沢　岳裕	②
選手	大槻　　誉	②
〃	渡邉　光星	②
〃	武井　勇介	②
〃	丸山　魁來	①
〃	宮本　　旬	①
〃	渡邊　成柊	①

3	辰野	高校
	氏名	学年
監督	中島　瑞樹	
主将	寺平　明斗	②
選手	野澤　結芽	②
〃	小松　優太	②
〃	山岸洸太郎	②
〃		
〃		
〃		

5	上伊那農業	高校
	氏名	学年
監督	津田　竜宏	
主将	岡　　翔真	②
選手	氣賀澤　陸	②
〃	小出島　駿	②
〃	櫻井　康太	②
〃	谷澤　聖丸	①
〃	小沢　　佳	①
〃	田中　　空	①

18	伊那北	高校
	氏名	学年
監督	下平　晋也	
主将	黒河内上生	②
選手	上田　達也	②
〃	浦野　祥太	②
〃	城取悠之介	②
〃	保坂　勇吾	②
〃	髙橋樹貴亜	①
〃	岩井　駿悟	①

12	伊那弥生ケ丘	高校
	氏名	学年
監督	武田美由紀	
主将	飯島　宗士	②
選手	上田　陽大	②
〃	織井　元喜	②
〃	松本　晃汰	②
〃	春日　瑞希	①
〃	中山　瑠唯	①
〃	北條　喜斗	①

13	高遠	高校
	氏名	学年
監督	林　　恭平	
主将	久保田聖司	②
選手	伊藤　陽道	②
〃	中原　流七	②
〃	池上　夢希	①
〃	佐藤　和輝	①
〃	小林　瑞季	①
〃		

16	赤穂	高校
	氏名	学年
監督	小松　祥太	
主将	黒河内優真	②
選手	伊藤　篤貴	②
〃	今村　優光	②
〃	栗原　大和	②
〃	敦賀　煌志	②
〃	西村　伊夢	②
〃	吉澤　　皓	②

17	駒ケ根工業	高校
	氏名	学年
監督	福澤　拓也	
主将	水町　　蓮	①
選手	坪木　悠真	①
〃	萩村　　成	①
〃	堀内　奏汰	①
〃	水嶋　　暁	①
〃	米山　陸人	①
〃		

6	飯田	高校
	氏名	学年
監督	関川　浩平	
主将	菅原　蒼樹	②
選手	笹原　佑介	②
〃	今村　羽陽	②
〃	木下　賢陸	②
〃	中田　大地	②
〃	北城　正登	②
〃	宮原　祐聡	①

1	飯田風越	高校
	氏名	学年
監督	湯澤　剛	
主将	久保田悠介	②
選手	小池　真央	②
〃	昼神　　海	②
〃	金田一広希	①
〃	木下　雷斗	①
〃	稲垣　悠士	①
〃	代田　　涼	①

9	飯田OIDE長姫	高校
	氏名	学年
監督	山田　将晶	
主将	木下　裕也	②
選手	増田　啓太	②
〃	竹村　竜星	②
〃	田中　朔斗	②
〃	藏原　朋生	②
〃	加藤　遥斗	②
〃	松村　祥汰	②

15	下伊那農業	高校
	氏名	学年
監督	滝沢　康紀	
主将	池田　　菖	②
選手	小木曽優弥	②
〃	井坪　　蓮	①
〃	松沢夢羽空	①
〃	宮崎　裕敏	①
〃	井上　拓弥	①
〃	髙坂　海凪	①

7	阿智	高校
	氏名	学年
監督	押澤　　慧	
主将	宮澤　翔輝	②
選手	五位渕大門	②
〃	小澤　泰地	①
〃	佐々木健太	①
〃	古田　侑聖	①
〃		
〃		