男子シングルス（1）

【決勝】
丸山　一樹（伊那北）　２－３　折山　直幹（飯田）

国体南信予選
令和４年４月１６日

1	丸山　一樹③	（伊那北）	
2	小林　櫂人②	（上伊那農業）	
3	大久保耀斗②	（赤穂）	
4	宮脇　彬③	（伊那弥生ヶ丘）	
5	細田　和生②	（東海大諏訪）	
6	金子真桜斗③	（諏訪清陵）	
7	藤森　啓介③	（諏訪二葉）	
8	北原　陽太Ⅲ	（辰野ＪＳＣ）	
9	笹原　佑介②	（飯田）	
10	松澤　友季③	（飯田OIDE長姫）	
11	丸山　魁來①	（岡谷工業）	
12	小松　優斗③	（岡谷南）	
13	昼神　海②	（飯田風越）	
14	中塚　隆仁③	（飯田）	
15	榎　明日真③	（下諏訪向陽）	
16	桃澤　大輔③	（伊那北）	
17	織井　元喜②	（伊那弥生ヶ丘）	
18	石井　遼太③	（赤穂）	
19	松島　秀歩③	（飯田OIDE長姫）	
20	矢澤　道翔③	（飯田OIDE長姫）	
21	野口　尚哉③	（諏訪二葉）	
22	逢沢　岳裕②	（岡谷工業）	
23	小木曽優弥②	（下伊那農業）	
24	藤本　友哉③	（駒ヶ根工業）	
25	脇田　博隆Ⅲ	（箕輪中学）	
26	宮下　飛鳥③	（高遠）	
27	油井　颯大②	（伊那弥生ヶ丘）	
28	椙山　颯大③	（飯田OIDE長姫）	
29	塩澤　尚③	（飯田風越）	
30	金澤　蒼生②	（岡谷南）	
31	岡　亜翔夢Ⅲ	（箕輪中学）	
32	野澤　結芽②	（辰野）	
33	古畑　聖也③	（赤穂）	
34	原　優和②	（諏訪二葉）	
35	鉄羅　遥夢Ⅲ	（上諏訪中学）	
36	小池　智也③	（下諏訪向陽）	
37	安江　圭生③	（伊那北）	
38	大槻　誉②	（岡谷工業）	
39	西村　伊夢②	（赤穂）	
40	佐々木渓達③	（下伊那農業）	
41	堀口　瑛暉③	（飯田OIDE長姫）	
42	田島　功貴Ⅲ	（わくわくクラブ）	
43	加藤　寛人③	（富士見）	
44	鈴木　那央③	（伊那北）	
45	市川　耀Ⅲ	（箕輪中学）	
46	立木　克哉③	（諏訪清陵）	
47	常盤　康介②	（飯田）	
48	矢澤　翔太②	（下諏訪向陽）	
49	竹内　眞央③	（上伊那農業）	
50	宮下　晴登③	（飯田風越）	
51	芝﨑　翔悟②	（諏訪二葉）	
52	宮坂　大翔②	（岡谷工業）	
53	沖山　聖②	（辰野）	
54	登内　映磨②	（上伊那農業）	
55	大和　悠人Ⅲ	（箕輪中学）	
56	木下　裕也②	（飯田OIDE長姫）	
57	牛山　凛世①	（東海大諏訪）	
58	伊藤　陽道②	（高遠）	
59	保坂　勇吾②	（伊那北）	
60	伊藤　由太③	（赤穂）	
61	今村　羽陽②	（飯田）	
62	飯島　宗士②	（伊那弥生ヶ丘）	
63	北城　正登②	（飯田）	
64	橋爪　温耶③	（駒ヶ根工業）	
65	北原　蒼悟Ⅲ	（箕輪中学）	
66	小池　勇③	（岡谷南）	
67	宮澤　翔輝②	（阿智）	
68	今井　亮太②	（諏訪清陵）	
69	伊藤　篤貴②	（赤穂）	
70	小川　紡③	（下諏訪向陽）	
71	三浦　岳③	（富士見）	
72	加藤　遥斗②	（飯田OIDE長姫）	
73	上田　達也②	（伊那北）	
74	五味　奏汰③	（諏訪二葉）	
75	唐澤　唯人③	（上伊那農業）	
76	久保田晃典③	（飯田OIDE長姫）	
77	松田　紘汰③	（下諏訪向陽）	
78	唐澤　大地Ⅲ	（箕輪中学）	
79	寺平　明斗②	（辰野）	
80	梅垣　創磨③	（赤穂）	
81	濵田　悠斗②	（飯田）	
82	上田　陽大②	（伊那弥生ヶ丘）	
83	大西　真生Ⅲ	（上諏訪中学）	
84	矢澤　良知③	（飯田風越）	
85	向中野雄太③	（伊那北）	
86	木村　優心②	（諏訪清陵）	
87	西村　和人Ⅲ	（辰野ＪＳＣ）	
88	垣内　颯太②	（東海大諏訪）	
89	岡　翔真②	（上伊那農業）	
90	成澤　亮汰②	（飯田）	
91	矢嶋　湧夢③	（岡谷南）	
92	田中　宏征③	（伊那弥生ヶ丘）	
93	赤羽　大地Ⅲ	（わくわくクラブ）	
94	城取悠之介②	（伊那北）	
95	高本亜弓夢②	（下伊那農業）	
96	本田　優斗③	（飯田OIDE長姫）	
97	乙黒　拓海③	（岡谷工業）	

男子シングルス (2)

国体南信予選
令和４年４月１６日

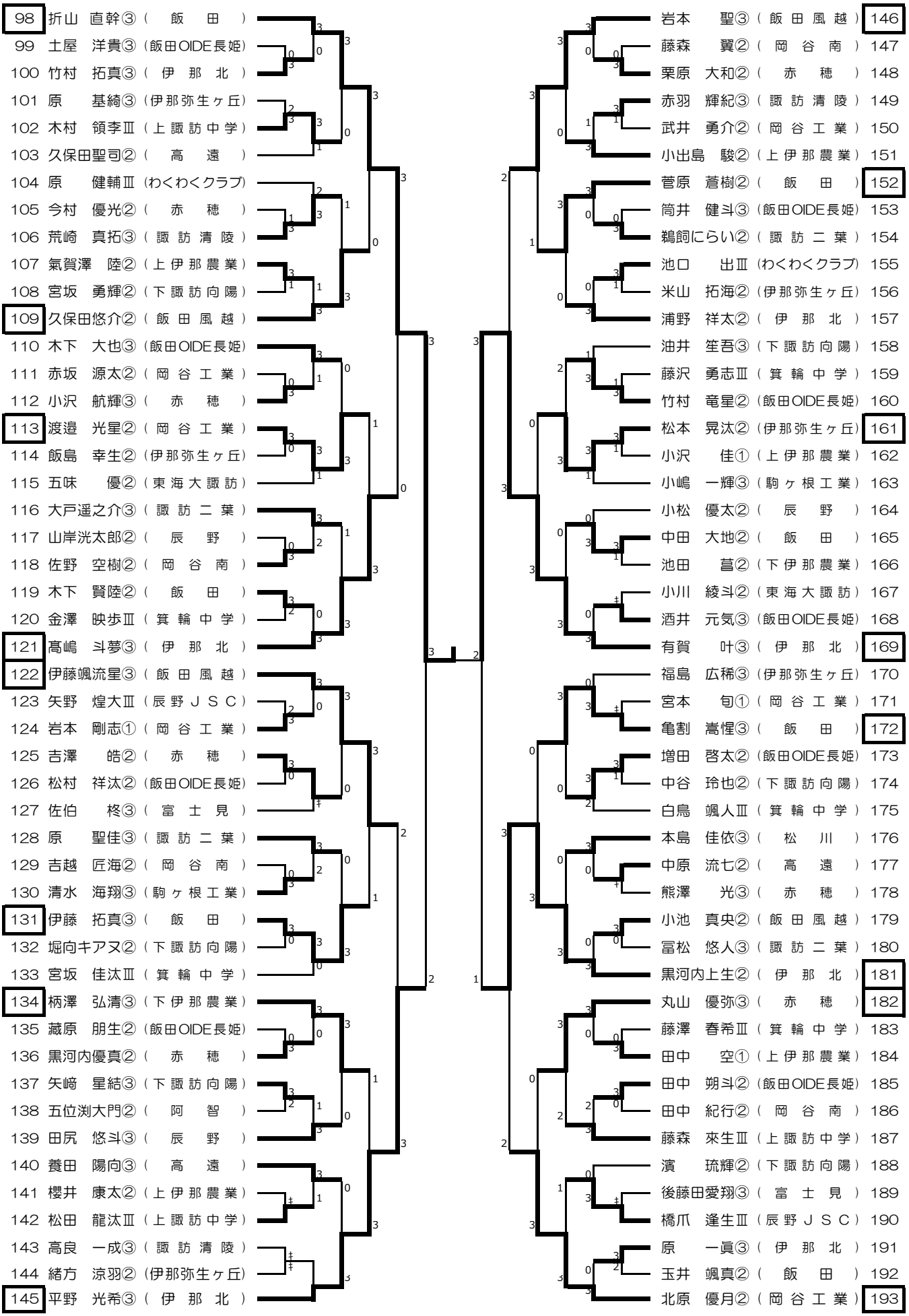

女子シングルス
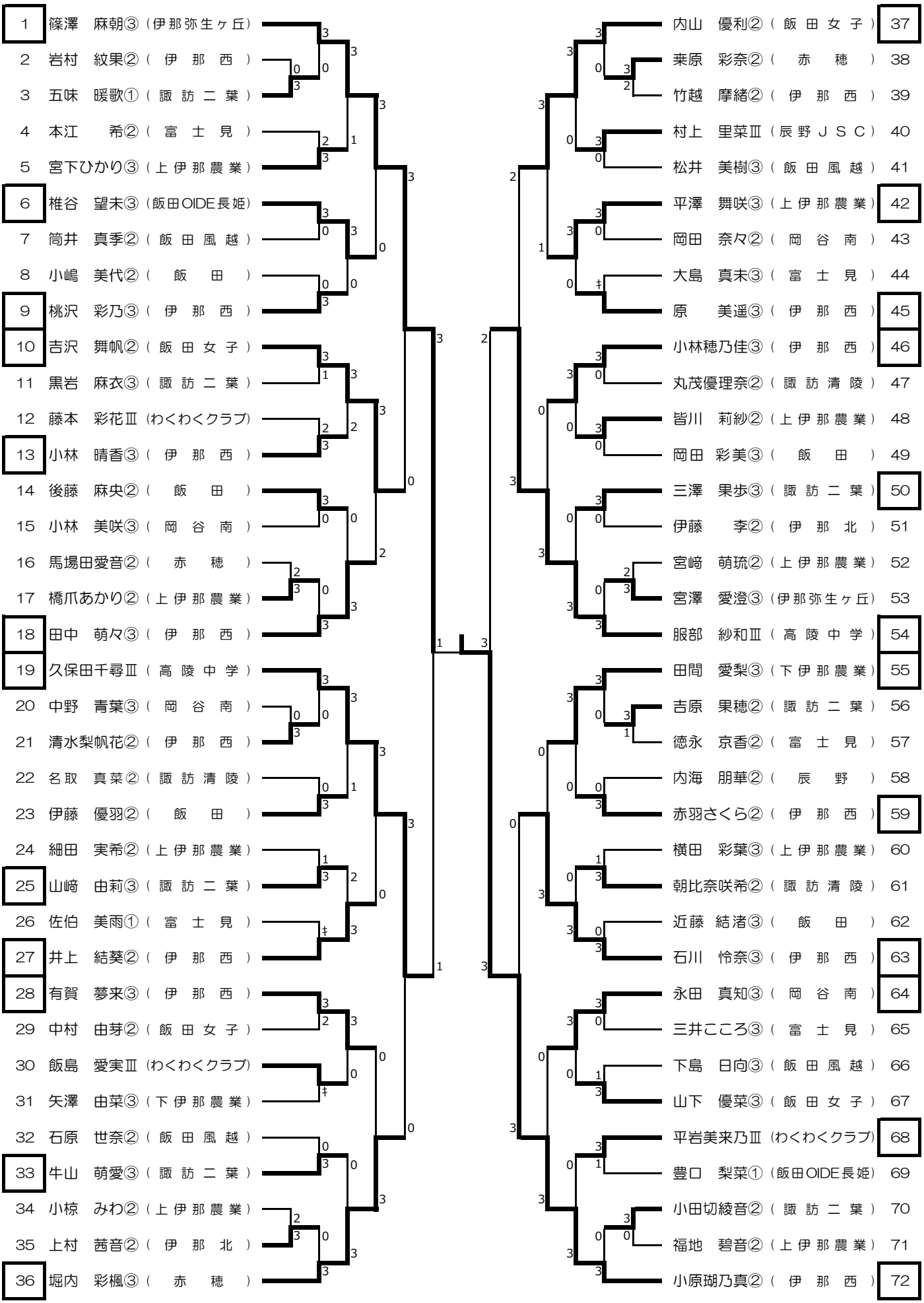
国体南信予選
令和４年４月１６日