令和4年度　全日本卓球選手権（ジュニアの部）
【南信地区予選】

期　日　　令和4年8月18日（木）
会　場　　岡谷市民総合体育館（スワンドーム、東体育館）

主　催　　長野県卓球連盟
主　管　　長野県卓球連盟高校部南信支部

■ 大会日程

7:30～	開館、会場準備
8:10～	練習開始
8:30～	監督会議
9:00～	開会式
9:30～	競技開始

■ 大会競技役員

大会長	今井　竜五	（長野県卓球連盟会長）
競技委員長	津田　竜宏	（上伊那農業高）
競技副委員長	今村　公彦	（岡谷南高）
審判長	山田　将晶	（飯田ＯＩＤＥ長姫高）
進行委員長	福澤　拓也	（駒ヶ根工業高）
登録委員長	山本　正和	（諏訪清陵高）
会場委員長	清水　鴻佑	（伊那西高）
記録委員長	若林　潤	（岡谷工業高）
進行委員	御子柴久雄	（岡谷工業高）
進行委員	佐藤寿々香	（赤穂高）
進行委員	林　恭平	（高遠高）
救護	木下　美智	（伊那西高）
補助員	岡谷諏訪地区高校卓球部	

◆ 試合の進行について

① タイムテーブルに従って試合を行います。タイムテーブルの時間は目安です。
② ゲームごとのチェンジエンドは行い、タイムアウト制・アドバイザーは無しとします。
③ タイムテーブルを見て、自分の試合の順番が来たらコートへ入ってください。
　コート変更がある場合は放送で連絡します。
④ 勝った選手は試合終了後、速やかに本部へ対戦カード・バインダーを提出してください。
⑤ 審判は試合終了後、ボールを本部に持ってきてください。
⑥ アリーナ内は一方通行です。
⑦ 男女とも２回戦で負けた選手同士（隣りの山）で、県大会出場の決定戦を行います。

◆ 審判について

① 最初の試合の審判は、次にそのコートで試合をする選手番号が若い方が審判をしてください。
　それ以降は、敗者審判制で行います。
② 試合で負けた選手は、そのコートで待機してください。
③ 審判は手袋を着用し、スコアボードを使用してください。（手袋は各自持参してください。）

◆ 県大会について

① ９月１１日（日）　長野市ホワイトリングで行います。
② 県大会への出場枠　男子96名、女子48名　予定
　＊大会当日、正式に連絡します。
③ 県大会の参加費１,０００円は、県大会当日に徴収します。

男子シングルス（1）

全日本ジュニア南信予選
令和4年8月18日

1 上田 達也②（伊那北）
2 赤坂 源太②（岡谷工業）
3 間瀬 湊太①（飯田）
4 中山 瑠唯①（伊那弥生ヶ丘）
5 鵜飼にらい②（諏訪二葉）
6 橋本 陽向Ⅱ（茅野北部卓球ｸﾗﾌﾞ）
7 伊藤 篤貴②（赤穂）
8 牛山 凛世①（東海大諏訪）
9 田中 朔斗②（飯田OIDE長姫）
10 藤森 翼②（岡谷南）
11 井坪 蓮①（下伊那農業）
12 原 健輔Ⅲ（わくわくクラブ）
13 清水秀一朗①（伊那北）
14 金澤 蒼生②（岡谷南）
15 本島 心和①（駒ヶ根工業）
16 嘉山 リキ①（下伊那農業）
17 笠原 佑介②（飯田）
18 佐藤 和輝①（高遠）
19 小松 拓生Ⅱ（茅野東部中学）
20 伊藤 彰吾①（諏訪清陵）
21 稲垣 悠士①（飯田風越）
22 中島 健太①（上伊那農業）
23 松本 晃汰②（伊那弥生ヶ丘）
24 伊東 快６（すたあとらいん）
25 古田 侑聖①（阿智）
26 中村 駿利①（伊那北）
27 永井 暁斗①（下諏訪向陽）
28 木下 賢陸②（飯田）
29 織井 元喜②（伊那弥生ヶ丘）
30 古林 蒼空①（岡谷南）
31 米山 陸人①（駒ヶ根工業）
32 藏原 朋生②（飯田OIDE長姫）
33 小川 綾斗②（東海大諏訪）
34 寺平 明人②（辰野）
35 敦賀 煌志②（赤穂）
36 山下 啓介①（飯田）
37 木下 雷斗①（飯田風越）
38 川口宗一郎Ⅱ（伊那少年卓球ｸﾗﾌﾞ）
39 大西 真生Ⅲ（諏訪湖ｸﾗﾌﾞ）
40 田中 空①（上伊那農業）
41 池田 菖②（下伊那農業）
42 矢野 煌大Ⅲ（辰野JSC）
43 米山 拓海②（伊那弥生ヶ丘）
44 武井 勇介②（岡谷工業）
45 木村 優心②（諏訪清陵）
46 田中 雄心Ⅰ（岡谷ジュニア）
47 安田 悠人①（飯田）
48 比賀 大貴①（岡谷南）
49 水嶋 暁①（駒ヶ根工業）
50 櫻井 康太②（上伊那農業）
51 春日 瑞希①（伊那弥生ヶ丘）
52 原 虹輔①（阿南）
53 伊藤 海璃①（諏訪清陵）
54 宮井要太琉①（下伊那農業）
55 松田 龍汰Ⅲ（諏訪湖ｸﾗﾌﾞ）
56 阿部 飛元①（下諏訪向陽）
57 吉越 匠海②（岡谷南）
58 垣内 颯太②（東海大諏訪）
59 西村 伊夢②（赤穂）
60 中田 大地②（飯田）
61 代田 涼①（飯田風越）
62 今井 亮太②（諏訪清陵）
63 髙坂 海凪①（下伊那農業）
64 竹村 竜星②（飯田OIDE長姫）
65 岩井 駿悟①（伊那北）
66 唐木 知音①（高遠）
67 逢沢 岳裕②（岡谷工業）
68 昼神 海②（飯田風越）
69 玉井 颯真②（飯田）
70 中谷 玲也②（下諏訪向陽）
71 北條 喜斗①（伊那弥生ヶ丘）
72 木村 領季Ⅲ（諏訪湖ｸﾗﾌﾞ）
73 佐々木健太①（阿智）
74 松沢夢羽空①（下伊那農業）
75 宮澤 真成①（岡谷南）
76 浅原 巧明①（諏訪清陵）
77 今村 優光②（赤穂）
78 渡邊 成柊①（岡谷工業）
79 北原 陽太Ⅲ（辰野JSC）
80 松井 綾汰①（富士見）
81 梅田 寛輝Ⅱ（わくわくクラブ）
82 後藤 快志①（上伊那農業）
83 濱田 悠斗②（飯田）
84 五味 優翔①（諏訪二葉）
85 小林 瑞季①（高遠）
86 野澤 結芽②（辰野）
87 城取悠之介②（伊那北）
88 水町 蓮①（駒ヶ根工業）
89 北澤 悠尊①（東海大諏訪）
90 増田 啓太②（飯田OIDE長姫）

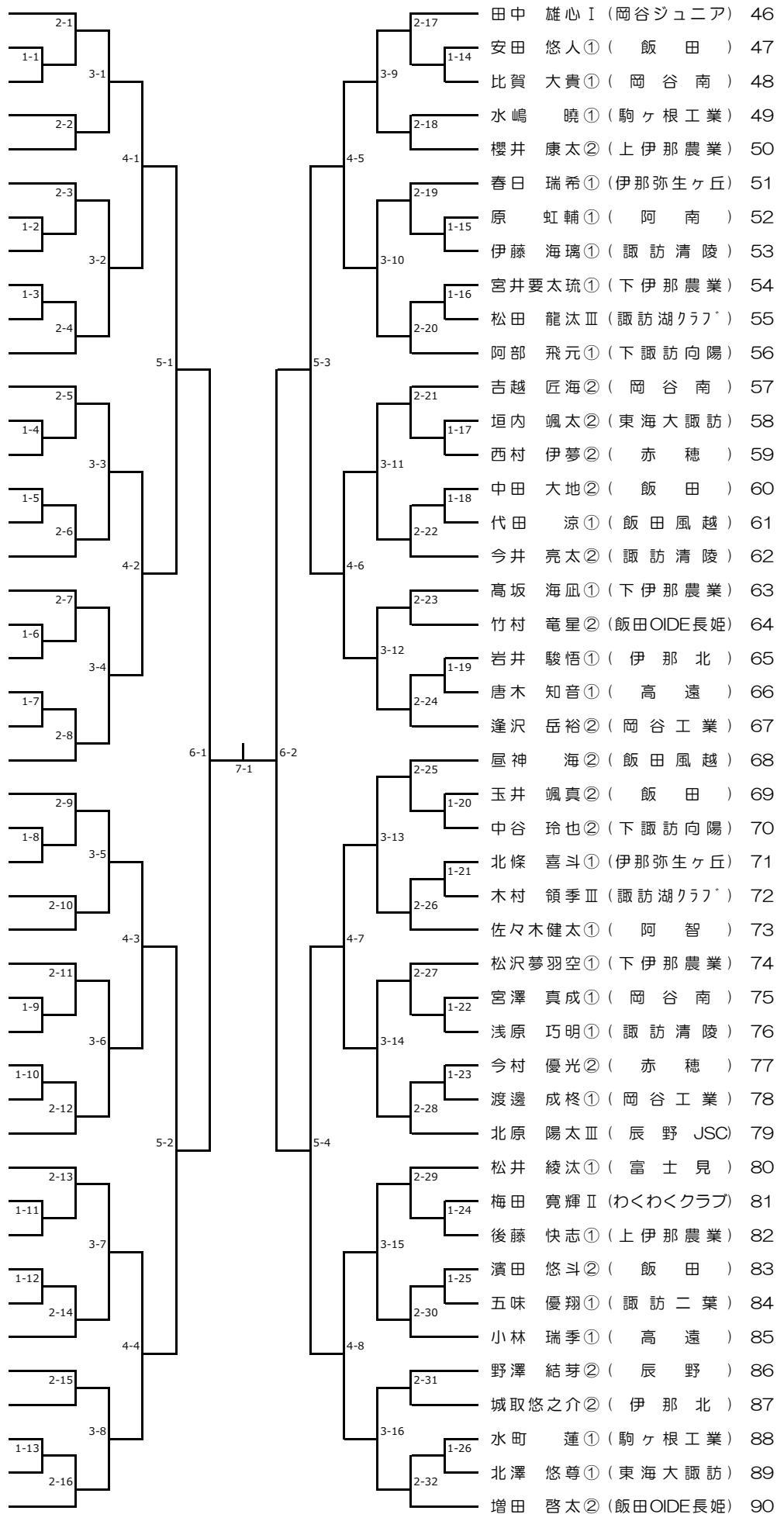

男子シングルス (2)

全日本ジュニア南信予選
令和4年8月18日

91 菅原 蒼樹②（ 飯 田 ）
92 三村 和輝①（ 岡 谷 南 ）
93 高本亜弓夢②（下伊那農業）
94 浦野 祥太②（ 伊 那 北 ）
95 坪木 悠真①（駒ヶ根工業）
96 小池 旬Ⅱ（伊那少年卓球ｸﾗﾌﾞ）
97 木本 一樹Ⅰ（ 辰 野 JSC）
98 伊藤 陽道②（ 高 遠 ）
99 赤羽 大地Ⅲ（わくわくクラブ）
100 矢澤 翔太②（下諏訪向陽）
101 五味 優②（東海大諏訪）
102 重田 柊介３（岡谷ジュニア）
103 芝﨑 翔悟②（諏訪二葉）
104 佐野 空樹②（ 岡 谷 南 ）
105 金子 征司①（諏訪清陵）
106 宮坂 大翔②（ 岡 谷 工 業 ）
107 谷澤 聖丸①（上伊那農業）
108 小池 真央②（飯田風越）
109 平澤 宗大①（ 飯 田 ）
110 吉澤 皓②（ 赤 穂 ）
111 柏山 達哉①（伊那弥生ヶ丘）
112 加藤 遥斗②（飯田OIDE長姫）
113 藤森 來生Ⅲ（諏訪湖ｸﾗﾌﾞ）
114 飯島 宗士②（伊那弥生ヶ丘）
115 井口 陽翔①（飯田風越）
116 齊藤 一真①（飯田OIDE長姫）
117 中原 流七②（ 高 遠 ）
118 井上 拓弥①（下伊那農業）
119 宮坂 勇輝②（下諏訪向陽）
120 池谷 航惺①（東海大諏訪）
121 五位渕大門②（ 阿 智 ）
122 髙橋樹貴亜①（ 伊 那 北 ）
123 成澤 亮汰②（ 飯 田 ）
124 矢嶋 要汰Ⅱ（すたあとらいん）
125 萩村 成①（駒ヶ根工業）
126 矢野 朗大Ⅰ（ 辰 野 JSC）
127 片倉 康介①（諏訪清陵）
128 北城 正登②（ 飯 田 ）
129 飯島 幸生②（伊那弥生ヶ丘）
130 水野 翔太①（ 富 士 見 ）
131 田中 紀行②（ 岡 谷 南 ）
132 小松 優太②（ 辰 野 ）
133 髙木 透夜①（上伊那農業）
134 大久保耀斗②（ 赤 穂 ）
135 大槻 誉②（ 岡 谷 工 業 ）

久保田悠介②（飯田風越）136
池上 夢希①（ 高 遠 ）137
原田 晃徳②（下諏訪向陽）138
上田 陽大②（伊那弥生ヶ丘）139
宮崎 裕敏①（下伊那農業）140
鉄羅 遥夢Ⅲ（諏訪湖ｸﾗﾌﾞ）141
栗原 大和②（ 赤 穂 ）142
丸山 魁來①（ 岡 谷 工 業 ）143
山岸洸太郎②（ 辰 野 ）144
久保田悠暉①（ 飯 田 ）145
岡 翔真②（上伊那農業）146
小澤 泰地①（ 阿 智 ）147
黒田 瑛太①（東海大諏訪）148
堀内 奏汰①（駒ヶ根工業）149
宮本 旬①（ 岡 谷 工 業 ）150
宮原 祐聡①（ 飯 田 ）151
保坂 勇吾②（ 伊 那 北 ）152
平岩叶利野６（わくわくクラブ）153
上島 健希Ⅱ（伊那少年卓球ｸﾗﾌﾞ）154
伊藤 陽飛①（ 岡 谷 南 ）155
溝口 敏史①（諏訪清陵）156
木下 裕也②（飯田OIDE長姫）157
渡邉 光星②（ 岡 谷 工 業 ）158
宮澤 翔輝②（ 阿 智 ）159
安西 大地①（ 岡 谷 南 ）160
油井 颯大②（伊那弥生ヶ丘）161
金田一広希①（飯田風越）162
小沢 佳①（上伊那農業）163
今村 羽陽②（ 飯 田 ）164
小木曽優弥②（下伊那農業）165
本橋 祐輝②（諏訪清陵）166
赤坂 徠希Ⅰ（ 辰 野 JSC）167
黒河内優真②（ 赤 穂 ）168
米窪 峻平Ⅱ（岡谷ジュニア）169
原 優和②（諏訪二葉）170
細田 和生②（東海大諏訪）171
大平 颯哉Ⅰ（岡谷ジュニア）172
常盤 康介②（ 飯 田 ）173
松村 祥汰②（飯田OIDE長姫）174
得間 結人Ⅲ（茅野東部中学）175
久保田聖司②（ 高 遠 ）176
池口 出Ⅲ（わくわくクラブ）177
稲福ひでき①（駒ヶ根工業）178
熊谷 虎哲①（下伊那農業）179
黒河内上生②（ 伊 那 北 ）180

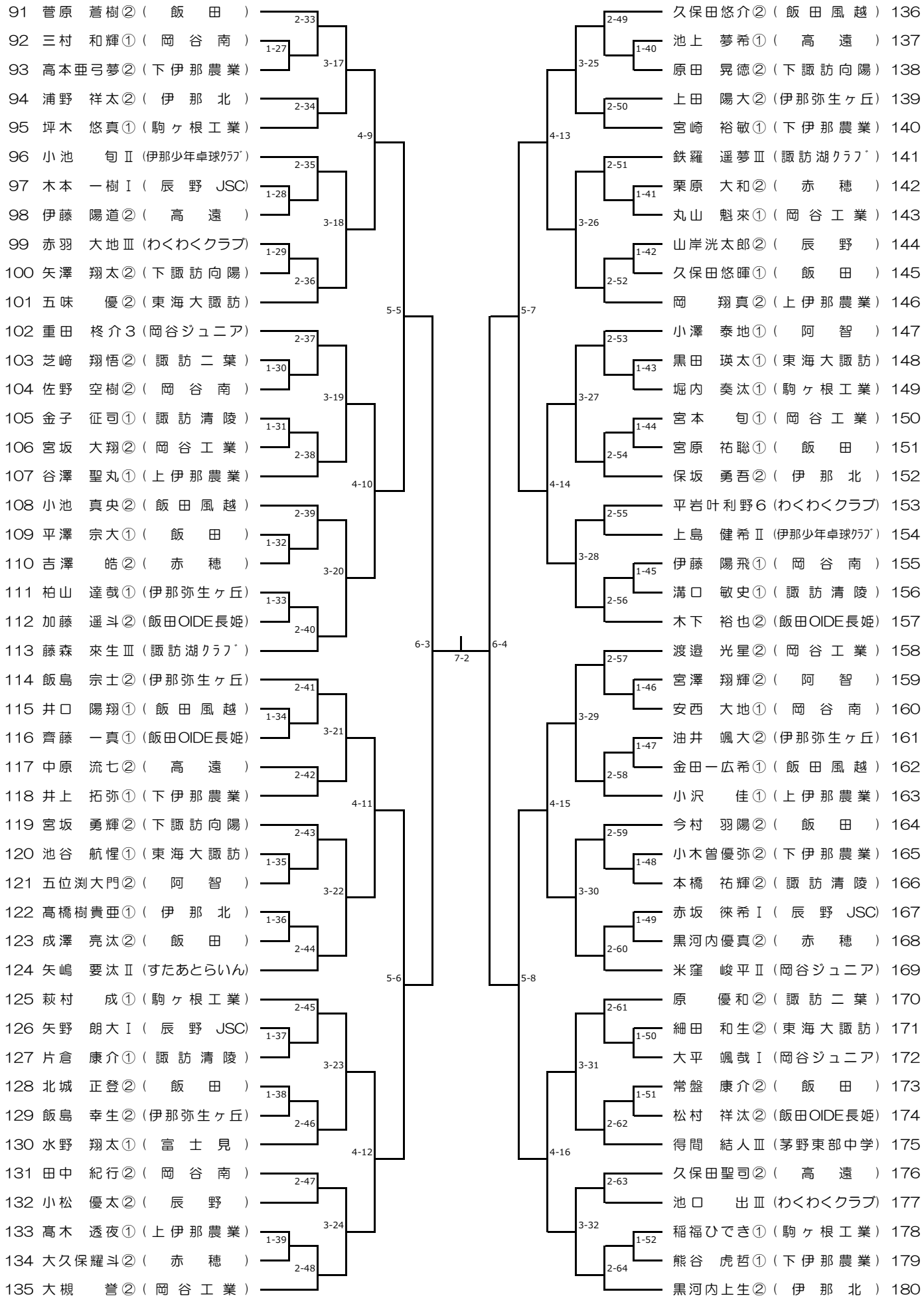

女子シングルス

全日本ジュニア南信予選
令和4年8月18日

1 小原瑚乃真②（伊那西）
2 池田あさ美①（飯田女子）
3 大澤妃美子①（飯田）
4 片桐　彩乃①（赤穂）
5 飯沼美乃里Ⅰ（辰野JSC）
6 名取　真菜②（諏訪清陵）
7 小澤　優奈Ⅱ（茅野東部中学）
8 水谷　日咲①（諏訪二葉）
9 前澤　梢①（飯田女子）
10 三浦　碧花①（伊那北）
11 石原　世奈②（飯田風越）
12 関島あずみ②（飯田女子）
13 三嶋　紗映①（飯田風越）
14 岩村　紋果②（伊那西）
15 藤本　彩花Ⅲ（わくわくクラブ）
16 丸茂優理奈②（諏訪清陵）
17 皆川　莉紗②（上伊那農業）
18 小平　姫奈Ⅱ（茅野北部卓球ｸﾗﾌﾞ）
19 佐伯　美雨①（富士見）
20 藤原なつひ①（伊那北）
21 松下　七海②（飯田女子）
22 村井　春花①（飯田）
23 宮澤こころⅠ（岡谷ジュニア）
24 内山　優利②（飯田女子）
25 北島　美紅①（上伊那農業）
26 伊藤　瑞希①（飯田風越）
27 清水梨帆花②（伊那西）
28 伊藤　菜緒①（高遠）
29 五味　暖歌①（諏訪二葉）
30 伊藤　優羽②（飯田）
31 稲場　彩音①（飯田風越）
32 岡沼　沙良②（飯田女子）
33 森　彩花Ⅱ（茅野東部中学）
34 下岡　希①（飯田女子）
35 平岩美来乃Ⅲ（わくわくクラブ）
36 木下　心愛Ⅲ（鼎中学）
37 岡村　奏②（飯田女子）
38 伊東　花恋①（伊那弥生ヶ丘）
39 筒井　真季②（飯田風越）
40 守屋　七海①（岡谷南）
41 淺見　梓①（伊那北）
42 内海　朋華②（辰野）
43 藤本麻祐子①（飯田女子）
44 德永　京香②（富士見）
45 岩本　実玖①（諏訪清陵）
46 小林ここね①（伊那西）
47 服部　紗和Ⅲ（高陵中学）

1-1 1-2 1-3 1-4 1-5 1-6 1-7 1-8 1-9 1-10 1-11 1-12 1-13 1-14 1-15
2-1 2-2 2-3 2-4 2-5 2-6 2-7 2-8 2-9 2-10 2-11 2-12 2-13 2-14 2-15 2-16
3-1 3-2 3-3 3-4 3-5 3-6 3-7 3-8
4-1 4-2 4-3 4-4
5-1 5-2
6-1 6-2
7-1

48 井上　結葵②（伊那西）
49 小林　芽生①（伊那北）
50 吉原　果穂②（諏訪二葉）
51 伊藤　栞梨①（飯田風越）
52 牧島　来実①（飯田女子）
53 上久保美依①（高遠）
54 木下　愛里①（飯田女子）
55 塚平　琴乃①（飯田）
56 會田　芽生Ⅱ（茅野東部中学）
57 小山　芽沙Ⅰ（岡谷ジュニア）
58 小椋　みわ②（上伊那農業）
59 飯島　愛美Ⅲ（わくわくクラブ）
60 倉田　優菜①（伊那弥生ヶ丘）
61 雨宮　新那Ⅰ（わくわくクラブ）
62 林　七海②（飯田女子）
63 桐生　瑞希①（飯田風越）
64 乗原　彩奈②（赤穂）
65 熊谷　凪紗①（諏訪清陵）
66 佐保田百佳①（岡谷南）
67 小田切綾音②（諏訪二葉）
68 橋本　桜②（飯田）
69 伊藤　李②（伊那北）
70 河上　桃花①（伊那西）
71 吉沢　舞帆②（飯田女子）
72 豊口　梨菜①（飯田OIDE長姫）
73 滝脇　凜①（伊那西）
74 川島　瑠美②（飯田女子）
75 細田　実希②（上伊那農業）
76 梅田　志織６（わくわくクラブ）
77 朝比奈咲希②（諏訪清陵）
78 後藤　麻央②（飯田）
79 馬場田愛音②（赤穂）
80 中村　由芽②（飯田女子）
81 宮坂紗和子①（諏訪二葉）
82 柴田　笑花①（飯田風越）
83 赤羽さくら②（伊那西）
84 古瀬はづき②（飯田女子）
85 大田萌々音①（伊那弥生ヶ丘）
86 竹越　摩緒②（伊那西）
87 小嶋　美代②（飯田）
88 岡田　奈々②（岡谷南）
89 本江　希②（富士見）
90 山田　菜摘Ⅱ（茅野東部中学）
91 佐藤　舞美①（飯田女子）
92 上村　茜音②（伊那北）
93 河西さゆり①（諏訪清陵）
94 牧内　結菜①（飯田風越）
95 久保田千尋Ⅲ（高陵中学）

1-16 1-17 1-18 1-19 1-20 1-21 1-22 1-23 1-24 1-25 1-26 1-27 1-28 1-29 1-30 1-31
2-17 2-18 2-19 2-20 2-21 2-22 2-23 2-24 2-25 2-26 2-27 2-28 2-29 2-30 2-31 2-32
3-9 3-10 3-11 3-12 3-13 3-14 3-15 3-16
4-5 4-6 4-7 4-8
5-3 5-4

大会参加への注意事項

本大会は、新型コロナ感染拡大予防をふまえた「日本卓球協会が制定するガイドライン」等に基づき、参加選手、大会役員等の「健康と感染拡大防止」を第一に、最大限の感染予防対策を講じて実施します。参加選手、引率者の皆様も積極的にこまめな手洗い、消毒、除菌等のご協力をお願い申し上げます。

なお、**当日はプログラム、注意事項等の配布を行いません。各校でホームページから印刷して配布してください。以下の注意事項については熟読していただき、参加者への周知徹底をお願いいたします。**

１．大会参加にあたって

（１）**大会前日から10日間以内**で以下に該当する方は、参加を見合わせる。

◇体調がよくない場合（例:37度5分以上の発熱・咳・咽頭痛などの症状がある場合）

◇倦怠感、呼吸困難（息苦しさなど）、味覚嗅覚の異常がある。

◇新型コロナウイルス感染症陽性とされた方との濃厚接触がある。

◇同居家族や身近な知人に新型コロナウイルス感染が疑われる方がいる場合

◇政府から入国制限、入国後の観察期間を必要とされている国、地域等への渡航又は当該在住者との濃厚接触がある。

（２）各自でマスクを持参し、試合時・練習時以外はマスクを着用する。

（３）各自で手袋を持参し、審判は手袋をして行う。

（４）こまめな手洗い、アルコール等による手指消毒をする。

（手洗いの際のお手拭きタオル、汗ふきタオル等は各自で持参する）

（５）入場者は選手、引率者（２名まで）のみ入場可とします。

（６）他の参加者、役員、スタッフ等との距離の確保に努める。

（できるだけ２m以上；障がい者の誘導や介助を行う場合は除きます）

（７）大きな声での会話、応援等はしない。

（８）大会の途中で体調が悪くなった場合は、直ちに大会運営者に届け出る。

（９）大会前後のミーティングは３密を避ける。

(10) 感染防止のために主催者が決めたその他の措置を遵守し、主催者の指示には従う。

２．入場受付について

（１）選手・引率者は、「体調管理チェックシート」を記入し、持参すること。

（２）各自、体育館入口で記入された申告書を提出し、非接触体温計で検温を行った後、入場する。

その際、３７．５℃以上ある場合は、入場できない。

（３）引率者は渡された引率者証をつける。帰る際には入口で返却する。

（４）受付終了後は速やかに観覧席へ移動し、座って待機する。

３．会場使用上の注意

（１）観覧席は各校指定の場所（別紙参照）に、密にならないように間隔を空けて座る。
　　また、立って観戦はせず、手すり等には触らない。

（２）アリーナの入口と出口、階段の上りと下りなど会場内は指示された動線で移動する。

（３）貴重品，財布等の管理は自己で管理を徹底する。または，各校の顧問が管理する。

（４）ゴミの始末は各校で責任をもって，放置しない，汚さない等，全て持ち帰る。
　　忘れ物は感染拡大防止対策のため、保管せず処分する。

（５）帰るときに各校使用した観客席を消毒して帰る。
　　（消毒用アルコールとペーパータオルは本部に取りに来てください）

４．試合前の練習について

（１）１台につき最大４名で１５分間練習（入れ替え時間含む）を行う。

（２）次に台に入るペアは入れ替え時間の５分前にコート脇で待機しておくこと。

（３）コート割りについては大会プログラム参照のこと。

５．開会式について

（１）観覧席の各校指定場所に座った状態で行う。

（２）感染症対策のため、扉等を開け、換気をした状態で行う。

６.競技中について

（１）ボールは ニッタク　スリースターボールを使用する。

（２）競技中の大声は避ける。

（３）プレイヤー以外はボールに触れないようにする。

（４）ゲームごとにチェンジエンドを行う。アドバイザー・タイムアウト制は適用しない。

（５）卓球台の上で手を拭いたり、シューズの裏等を手で触れない。

（６）タオルは当日配布する袋に入れ、各自で管理する。

（７）試合前後の握手は行わない。

（８）審判は、スコアボードを使用する際手袋を着用する。また、得点をコールしない。

（９）勝った選手は、着替える前に、対戦カードとバインダーを本部へ持っていく。

(10) 審判は試合終了後、ボールを本部へ持ってくる。消毒後、台へ戻す。

(11) 試合終了ごとに各自、手洗い、消毒をする。

(12) 観覧席は、1席ずつ空けて座る。また、手すり等には触らない。

(13) 飲料は自分専用のものを飲み、回し飲みをしない。

(14) 常時換気で大会を行います。

■　令和4年8月18日　全日本ジュニア南信　タイムテーブル（MS：男子シングルス、WS：女子シングルス）

	開始時間	9:30	9:55	10:20	10:45	11:10	11:35	12:00	12:25	12:50	13:15	13:40	14:05	14:30	開始時間
スワンドーム（西体育館）	１コート	MS1－1	MS1－25	MS1－49	MS2－21	MS2－45	MS3－5	MS3－29	MS決定戦21						１コート
	２コート	MS1－2	MS1－26	MS1－50	MS2－22	MS2－46	MS3－6	MS3－30	MS決定戦22	MS4－11	MS5－5				２コート
	３コート	MS1－3	MS1－27	MS1－51	MS2－23	MS2－47	MS3－7	MS3－31	MS決定戦23	MS4－12		MS6－1			３コート
	４コート	MS1－4	MS1－28	MS1－52	MS2－24	MS2－48	MS3－8	MS3－32	MS決定戦24	MS4－13	MS5－6				４コート
	５コート	MS1－5	MS1－29	MS2－1	MS2－25	MS2－49	MS3－9	MS決定戦1	MS決定戦25	MS4－14					５コート
	６コート	MS1－6	MS1－30	MS2－2	MS2－26	MS2－50	MS3－10	MS決定戦2	MS決定戦26	MS4－15	MS5－7	MS6－2			６コート
	７コート	MS1－7	MS1－31	MS2－3	MS2－27	MS2－51	MS3－11	MS決定戦3	MS決定戦27	MS4－16					７コート
	８コート	MS1－8	MS1－32	MS2－4	MS2－28	MS2－52	MS3－12	MS決定戦4	MS決定戦28		MS5－8				８コート
	９コート	MS1－9	MS1－33	MS2－5	MS2－29	MS2－53	MS3－13	MS決定戦5	MS決定戦29						９コート
	１０コート	MS1－10	MS1－34	MS2－6	MS2－30	MS2－54	MS3－14	MS決定戦6	MS決定戦30	WS5－1					１０コート
	１１コート	MS1－11	MS1－35	MS2－7	MS2－31	MS2－55	MS3－15	MS決定戦7	MS決定戦31		WS6－1		MS7－1		１１コート
	１２コート	MS1－12	MS1－36	MS2－8	MS2－32	MS2－56	MS3－16	MS決定戦8	MS決定戦32	WS5－2		WS7－1		MS8－1	１２コート
	１３コート	MS1－13	MS1－37	MS2－9	MS2－33	MS2－57	MS3－17	MS決定戦9							１３コート
	１４コート	MS1－14	MS1－38	MS2－10	MS2－34	MS2－58	MS3－18	MS決定戦10	MS4－1	WS5－3	WS6－2		MS7－2		１４コート
	１５コート	MS1－15	MS1－39	MS2－11	MS2－35	MS2－59	MS3－19	MS決定戦11	MS4－2						１５コート
	１６コート	MS1－16	MS1－40	MS2－12	MS2－36	MS2－60	MS3－20	MS決定戦12	MS4－3	WS5－4					１６コート
	１７コート	MS1－17	MS1－41	MS2－13	MS2－37	MS2－61	MS3－21	MS決定戦13							１７コート
	１８コート	MS1－18	MS1－42	MS2－14	MS2－38	MS2－62	MS3－22	MS決定戦14	MS4－4	MS5－1					１８コート
	１９コート	MS1－19	MS1－43	MS2－15	MS2－39	MS2－63	MS3－23	MS決定戦15	MS4－5			MS6－3			１９コート
	２０コート	MS1－20	MS1－44	MS2－16	MS2－40	MS2－64	MS3－24	MS決定戦16	MS4－6	MS5－2					２０コート
	２１コート	MS1－21	MS1－45	MS2－17	MS2－41	MS3－1	MS3－25	MS決定戦17	MS4－7						２１コート
	２２コート	MS1－22	MS1－46	MS2－18	MS2－42	MS3－2	MS3－26	MS決定戦18	MS4－8	MS5－3		MS6－4			２２コート
	２３コート	MS1－23	MS1－47	MS2－19	MS2－43	MS3－3	MS3－27	MS決定戦19	MS4－9						２３コート
	２４コート	MS1－24	MS1－48	MS2－20	MS2－44	MS3－4	MS3－28	MS決定戦20	MS4－10	MS5－4					２４コート
東体育館	２５コート	WS1－1	WS1－15	WS1－29	WS2－12	WS2－26	WS3－8	WS決定戦6							２５コート
	２６コート	WS1－2	WS1－16	WS1－30	WS2－13	WS2－27	WS3－9	WS決定戦7	WS4－4						２６コート
	２７コート	WS1－3	WS1－17	WS1－31	WS2－14	WS2－28	WS3－10	WS決定戦8	WS4－5						２７コート
	２８コート	WS1－4	WS1－18	WS2－1	WS2－15	WS2－29	WS3－11	WS決定戦9	WS4－6						２８コート
	２９コート	WS1－5	WS1－19	WS2－2	WS2－16	WS2－30	WS3－12	WS決定戦10	WS4－7						２９コート
	３０コート	WS1－6	WS1－20	WS2－3	WS2－17	WS2－31	WS3－13	WS決定戦11	WS4－8						３０コート
	３１コート	WS1－7	WS1－21	WS2－4	WS2－18	WS2－32	WS3－14	WS決定戦12							３１コート
	３２コート	WS1－8	WS1－22	WS2－5	WS2－19	WS3－1	WS3－15	WS決定戦13							３２コート
	３３コート	WS1－9	WS1－23	WS2－6	WS2－20	WS3－2	WS3－16	WS決定戦14							３３コート
	３４コート	WS1－10	WS1－24	WS2－7	WS2－21	WS3－3	WS決定戦1	WS決定戦15							３４コート
	３５コート	WS1－11	WS1－25	WS2－8	WS2－22	WS3－4	WS決定戦2	WS決定戦16							３５コート
	３６コート	WS1－12	WS1－26	WS2－9	WS2－23	WS3－5	WS決定戦3	WS4－1							３６コート
	３７コート	WS1－13	WS1－27	WS2－10	WS2－24	WS3－6	WS決定戦4	WS4－2							３７コート
	３８コート	WS1－14	WS1－28	WS2－11	WS2－25	WS3－7	WS決定戦5	WS4－3							３８コート

※初戦の審判は、その次の試合の選手番号の若い選手が行ってください。

※棄権等により試合が無くなった場合は、その次の試合を前倒しして実施します。

■　令和4年8月18日　全日本ジュニア南信　練習コート割

	練習時間	8:10～8:25	8:25～8:40	8:40～8:55
スワンドーム	１コート	富士見	富士見	
	２コート	東海大諏訪	飯田風越	飯田風越
	３コート	東海大諏訪	飯田風越	飯田風越
	４コート	諏訪清陵	飯田風越	
	５コート	諏訪清陵	諏訪湖クラブ	諏訪湖クラブ
	６コート	諏訪清陵	諏訪清陵	
	７コート	諏訪二葉	諏訪二葉	
	８コート	諏訪二葉	飯田OIDE長姫	飯田OIDE長姫
	９コート	下諏訪向陽	飯田OIDE長姫	
	１０コート	下諏訪向陽	阿智	阿智
	１１コート	岡谷南	岡谷南	
	１２コート	岡谷南	下伊那農業	
	１３コート	岡谷南	下伊那農業	下伊那農業
	１４コート	岡谷工業	岡谷工業	
	１５コート	岡谷工業	阿南	鼎中
	１６コート	辰野	辰野	
	１７コート	伊那北	伊那北	
	１８コート	伊那北	わくわくクラブ	わくわくクラブ
	１９コート	伊那北	わくわくクラブ	
	２０コート	上伊那農業	すたあとらいん	
	２１コート	上伊那農業	岡谷ジュニア	茅野北部卓球クラブ
	２２コート	上伊那農業	岡谷ジュニア	
	２３コート	駒ケ根工業	伊那少年卓球クラブ	伊那少年卓球クラブ
	２４コート	駒ケ根工業	辰野JSC	辰野JSC
東体育館	２５コート	伊那弥生ケ丘	伊那弥生ケ丘	
	２６コート	伊那弥生ケ丘	茅野東部中	
	２７コート	伊那弥生ケ丘	茅野東部中	
	２８コート	高遠	高遠	
	２９コート	高遠	高陵中	
	３０コート	伊那西	伊那西	
	３１コート	伊那西		
	３２コート	赤穂	赤穂	
	３３コート	赤穂	飯田	
	３４コート	飯田	飯田	
	３５コート	飯田女子	飯田	
	３６コート	飯田女子	飯田	
	３７コート	飯田女子	飯田	
	３８コート	飯田女子	飯田女子	

※練習は指定の時間・コートで行ってください。
指定されていない台(空き台)では練習を行わないでください。
1台を最大4名で使用してください。
あらかじめ、チームで練習相手・練習コートを決めておいてください。

令和４年度　全日本卓球選手権大会（ジュニアの部）南信地区予選会

ギャラリー座席

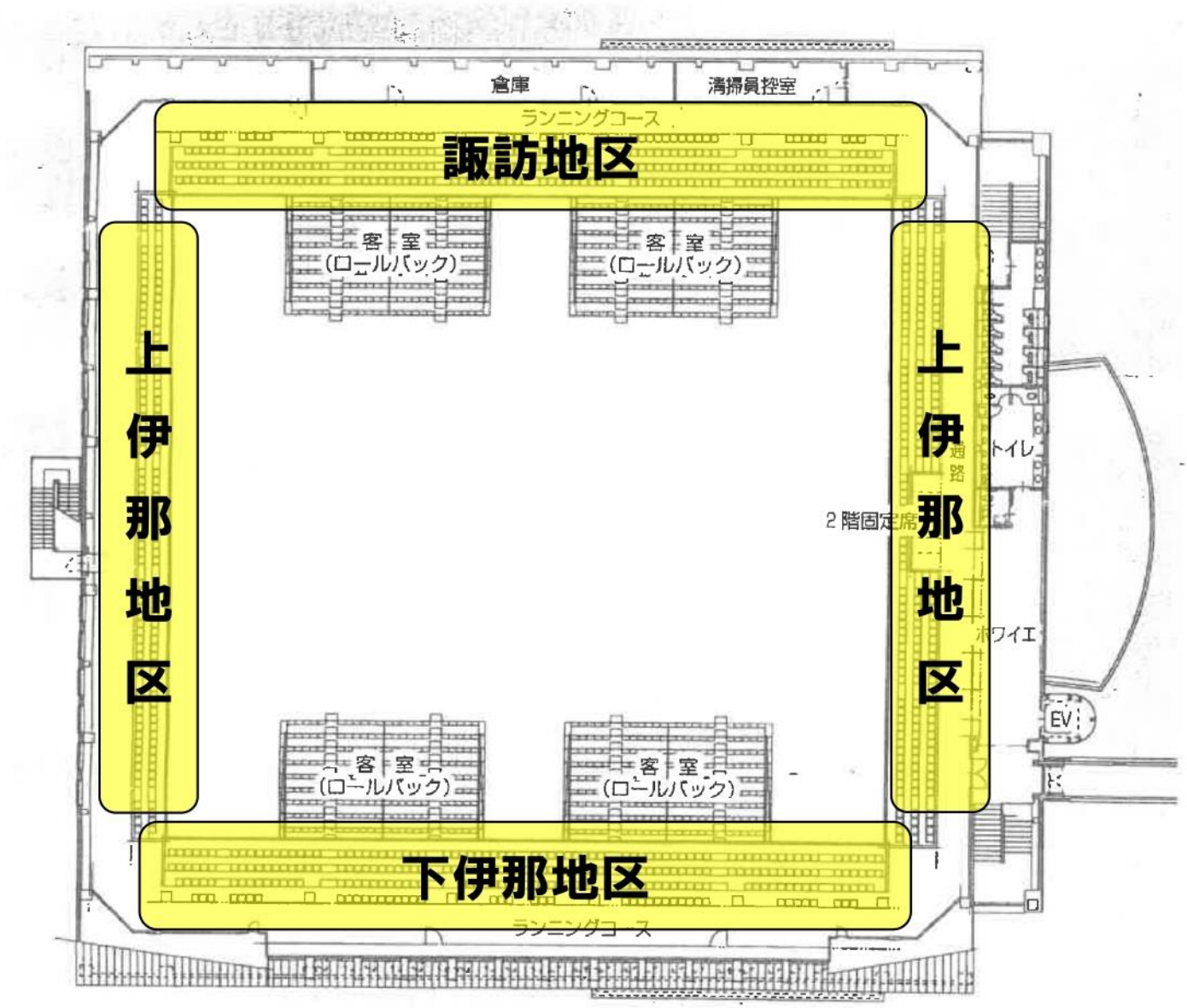

※記載の図はあくまでも目安です。譲り合って座るようにしてください。また、**できるだけ隣の人との間隔を空けてお座りいただくよう**お願いいたします。